PARTICOLARE RECINZIONE

SCALA 1:20

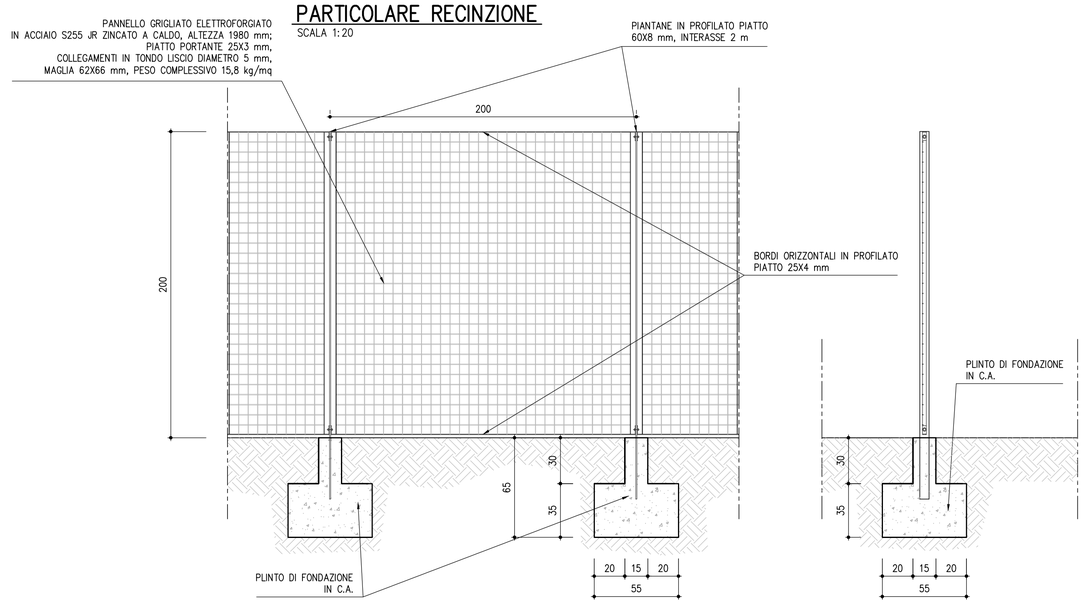

CANCELLO CARRAIO

SCALA 1:20 – MISURE IN mm

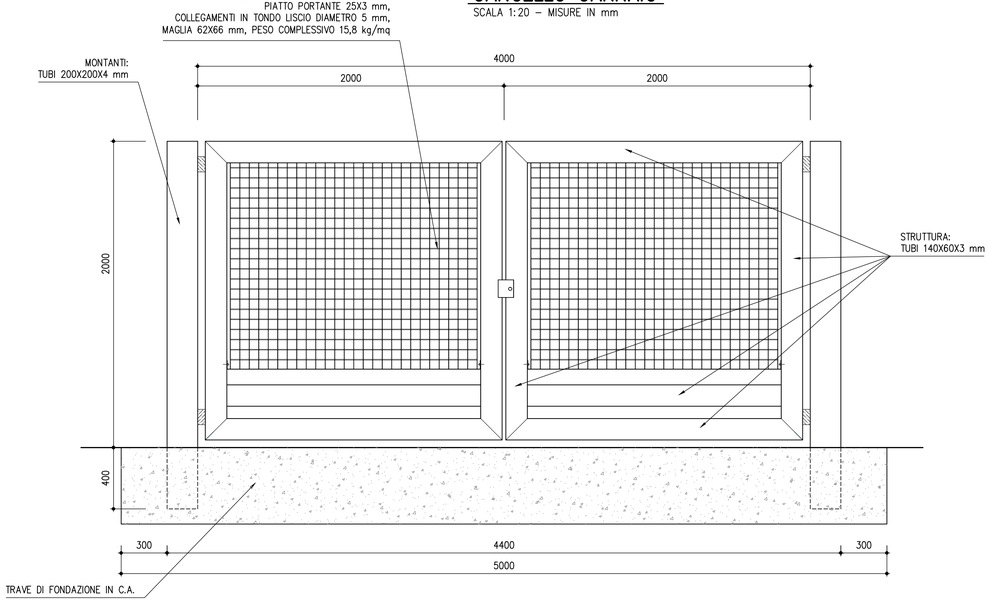

PARTICOLARE PARAPETTO

SCALA 1:20

PESO =~ 15 kg/ml

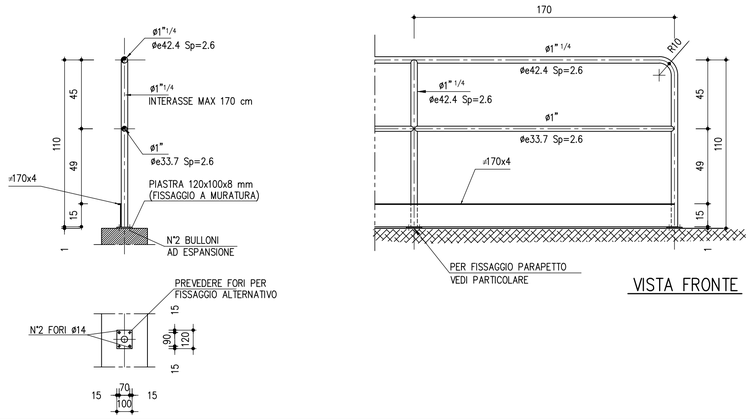

VISTA FRONTE

PARTICOLARE SCALA POZZETTO DI CALMA

SCALA 1:20 MISURE IN mm

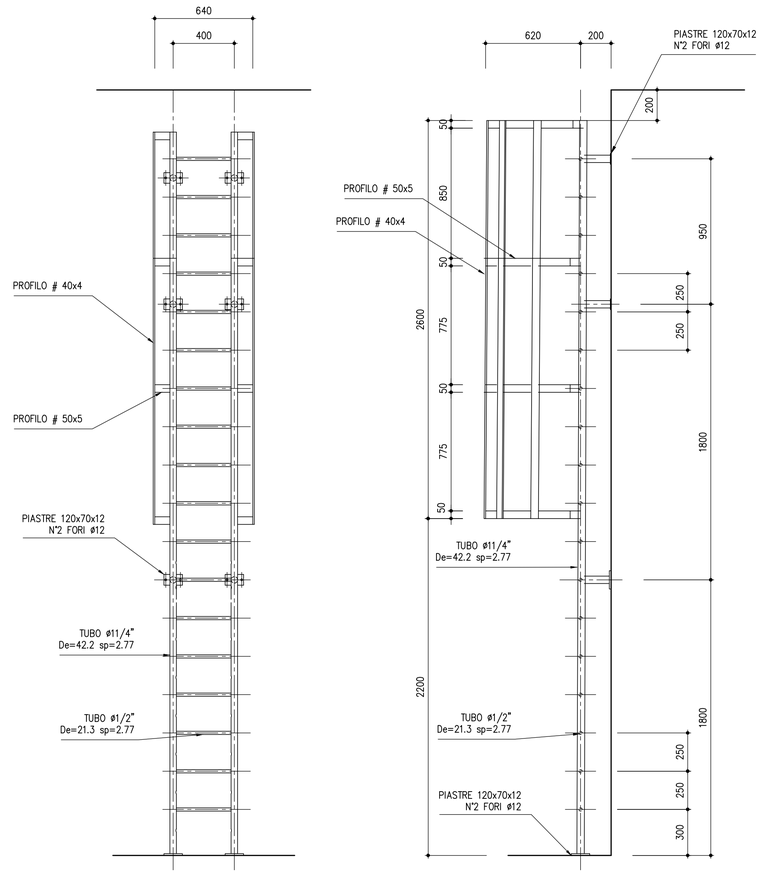

VISTA FRONTALE

VISTA LATERALE

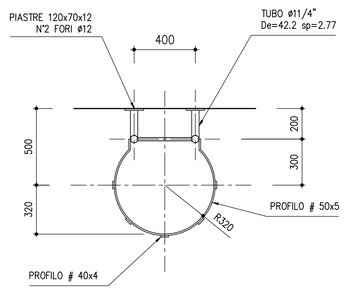

VISTA DALL'ALTO

PARTICOLARE GUARD-RAIL H2

SCALA 1:20 MISURE IN mm

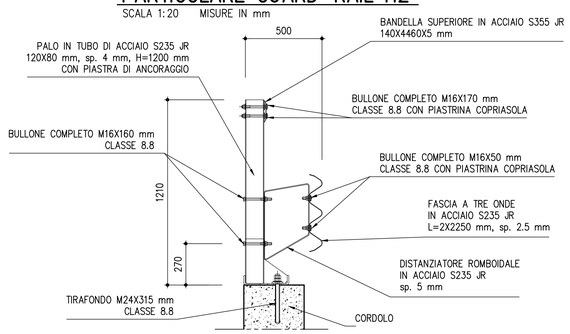

PARTICOLARE APPOGGI GRIGLIATI

SCALA 1:2

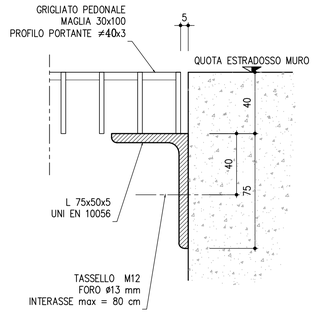

PART. MESSA A TERRA

SCALA 1:2

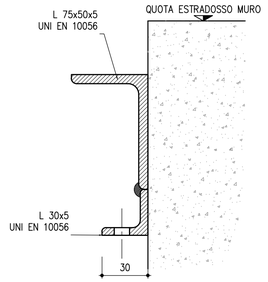

VISTA DAL BASSO

N.B.

OGNI PIASTRINA PER MESSA A TERRA
DEVE ESSERE CORREDATA CON:
- N°1 BULLONE M8x25 AISI 316
- N°2 RONDELLE 9x17 AISI 316
- N°1 DADO M8 AISI 316

DA ESEGUIRE SU OGNI TELAIO

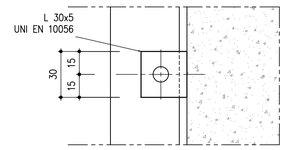

PARTICOLARE GARGAMI PER PANCONI

SCALA 1:5

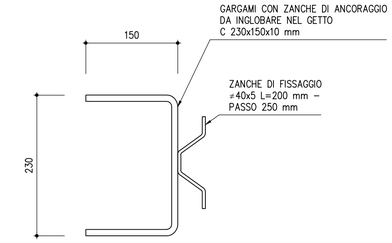

AIPo
Agenzia Interregionale per il fiume Po

UFFICIO OPERATIVO DI MILANO
Via Taramelli 12, 20124 Milano

MB–E–3 PROGETTAZIONE DEFINITIVA
E REDAZIONE DEL PIANO OPERATIVO DI BONIFICA
PER LA REALIZZAZIONE DI UN'AREA DI LAMINAZIONE
PER LE PIENE DEL TORRENTE SEVESO
NEI COMUNI DI PADERNO DUGNANO (MI) E VAREDO (MB)
C.I.G.: 6574175CD2 C.U.P.: B57B15000390003

PROGETTO DEFINITIVO

MANUFATTO DI REGOLAZIONE: PARTICOLARI COSTRUTTIVI

RESPONSABILE PROGETTAZIONE GENERALE:
DOTT. ING. FULVIO BERNABEI

PROGETTAZIONE IDRAULICA E STRUTTURALE:
DOTT. ING. FULVIO BERNABEI
DOTT. ING. STEFANO ADAMI
COORD. DELLA SICUREZZA IN FASE DI PROGETTAZIONE:
DOTT. ING. LAURA GRILLI

GEOLOGIA E PROGETTAZIONE GEOTECNICA:
PROF. GEOL. LAMBERTO LUCIANO GRIFFINI
DOTT. ING. STEFANO GRIFFINI

PROGETTAZIONE PAESAGGISTICA E AMBIENTALE:
DOTT. ING. MASSIMO SARTORELLI
DOTT. MARIO PUZZI
DOTT. STEFANIA TRASFORINI
DOTT. CHIARA LUVIÈ
DOTT. ANDREA SIBILIA

CONSULENZE SPECIALISTICHE
ASPETTI PAESAGGISTICI E AMBIENTALI:
PROF. ANGELO DAL SASSO
PROF. GIUSEPPE CROSA

PIANO DI BONIFICA:
PROF. GEOL. GIOVANNI PIETRO BERETTA
DOTT. GEOL. MAURIZIO NESPOLI
DOTT. ING. ADELIO PAGOTTO
DOTT. GEOL. MONICA AVANZINI

DOTT. ING. PAOLO SANAVIA

RESPONSABILE DEL PROCEDIMENTO:
DOTT. ING. LUIGI MILLE

CAPOGRUPPO MANDATARIA:
DIZETA INGEGNERIA
STUDIO ASSOCIATO
Via Ravalli, 19 – 20133 MILANO Tel. 02-70600125
serve@dizetaingegneria.it Fax 02-70600914

MANDANTE:
STUDIO GRIFFINI S.R.L.
GEOLOGIA GEOTECNICA STRUTTURE

MANDANTE:
G·R·A·I·A
GEOLOGIA E RICERCA AMBIENTALE
PIVA 00926

MANDANTE:
EG

MANDANTE: Ing. Paolo Sanavia

TAV. N°

5.3.3

SCALA	INDICATA
DATA	GIUGNO 2017
COMMESSA N°	017/2016
REDATTO	SALMI
CODICE COMMESSA	DEFAIPOVAREDO
CONTROLLATO	ADAMI
NOME FILE	TAV.5.3.3.DWG
APPROVATO	BERNABEI

REV.	DATA	DESCRIZIONE MODIFICA	REDATTO	CONTR.	APPR.
01	FEBB. 2019	REVISIONE A SEGUITO RAPPORTO DI VERIFICA			

Mod.7.3.F – Rev.01

A TERMINI DI LEGGE CI SI RISERVA LA PROPRIETA' DEL PRESENTE ELABORATO, CHE PERTANTO NON PUO' ESSERE RIPRODOTTO E/O CEDUTO A TERZI SENZA AUTORIZZAZIONE DELLA DIZETA INGEGNERIA