**AGENZIA INTERREGIONALE PER IL FIUME PO**
**Area navigazione, idrovie e porti**

Progettazione esecutiva e coordinamento per la sicurezza in fase di progettazione per la sostituzione del meccanismo a fune di chiusura delle porte di valle della conca di navigazione di Cremona con nuovo meccanismo oleodinamico

# PROGETTO ESECUTIVO

IMPIANTO ELETTRICO PORTA VINCIANA DI SICUREZZA
SCHEMA UNIFILARE E FUNZIONALE QUADRO QAPV AUTOMAZIONE

TE1400

| SCALA | CODICE | DATA | REV. |
|---|---|---|---|
| | | | |

COMMITTENTE:

AGENZIA INTERREGIONALE PER IL FIUME PO
Area navigazione, idrovie e porti
Argine Cisa, 11
42022 Boretto (RE)
R.U.P. Ing. Ettore Alberani

PROGETTAZIONE:

Firmato digitalmente da:Giannarturo Comola

ORDINE degli INGEGNERI della PROV. di PARMA
Ing. Giannarturo COMOLA n° 1210

Giannarturo Comola

# QUADRO AUTOMAZIONE PORTA VINCIANA
# QAPV
## Schema funzionale

| | | | |
|---|---|---|---|
| DATA *DATE* | | COMM. N° *ORDER N°* | |
| DATA REV. *DATE REV.* | | CONTROLL. DA *CHECKED* | |
| ARCHIVIO *ARCHIVE* | | DISEGN. DA *DRAWING* | |

CLIENTE *CLIENT*

DESCRIZIONE *DESCRIPTION* QUADRO AUTOMAZIONE PORTA VINCIANA

FRONTESPIZIO

DISEGNO N° *DRAWING N°* TE1401

PAGINA *PAGE* 1

SEGUE *NEXT* 2

| FOGLIO<br>SHEET | REV.<br>REV. | DENOMINAZIONE<br>DENOMINATION | NOTE<br>NOTES |
|---|---|---|---|
| 1 | 0 | TITOLO | |
| 2 | 0 | INDICE | |
| 3 | 0 | DIMENSIONI D'INGOMBRO | |
| 4 | 0 | TARGHE | |
| 5 | 0 | SCHEMA FUNZIONALE POTENZA | |
| 6 | 0 | SCHEMA FUNZIONALE ALIMENTAZIONI | |
| 7 | 0 | SCHEMA FUNZIONALE COMANDI | |
| 8 | 0 | SCHEMA FUNZIONALE COMANDI | |
| 9 | 0 | SCHEMA FUNZIONALE PULSANTIERA | |
| 10 | 0 | DISPOSIZIONE CASSETTO PLC | |
| 11 | 0 | INGRESSI DIGITALI | |
| 12 | 0 | INGRESSI DIGITALI | |
| 13 | 0 | INGRESSI DIGITALI | |
| 14 | 0 | INGRESSI DIGITALI | |
| 15 | 0 | INGRESSI DIGITALI | |
| 16 | 0 | INGRESSI DIGITALI | |
| 17 | 0 | INGRESSI DIGITALI | |
| 18 | 0 | INGRESSI DIGITALI | |
| 19 | 0 | USCITE DIGITALI | |
| 20 | 0 | USCITE DIGITALI | |

| | | | |
|---|---|---|---|
| DATA<br>*DATE* | | COMM. N°<br>*ORDER N°* | CLIENTE<br>*CLIENT* |
| DATA REV.<br>*DATE REV.* | | CONTROLL. DA<br>*CHECKED* | DESCRIZIONE<br>*DESCRIPTION* QUADRO AUTOMAZIONE PORTA VINCIANA |
| ARCHIVIO<br>*ARCHIVE* | | DISEGN. DA<br>*DRAWING* | INDICE FOGLI |

DISEGNO N°
*DRAWING N°*
TE1402

PAGINA *PAGE* 2 | SEGUE *NEXT* 3

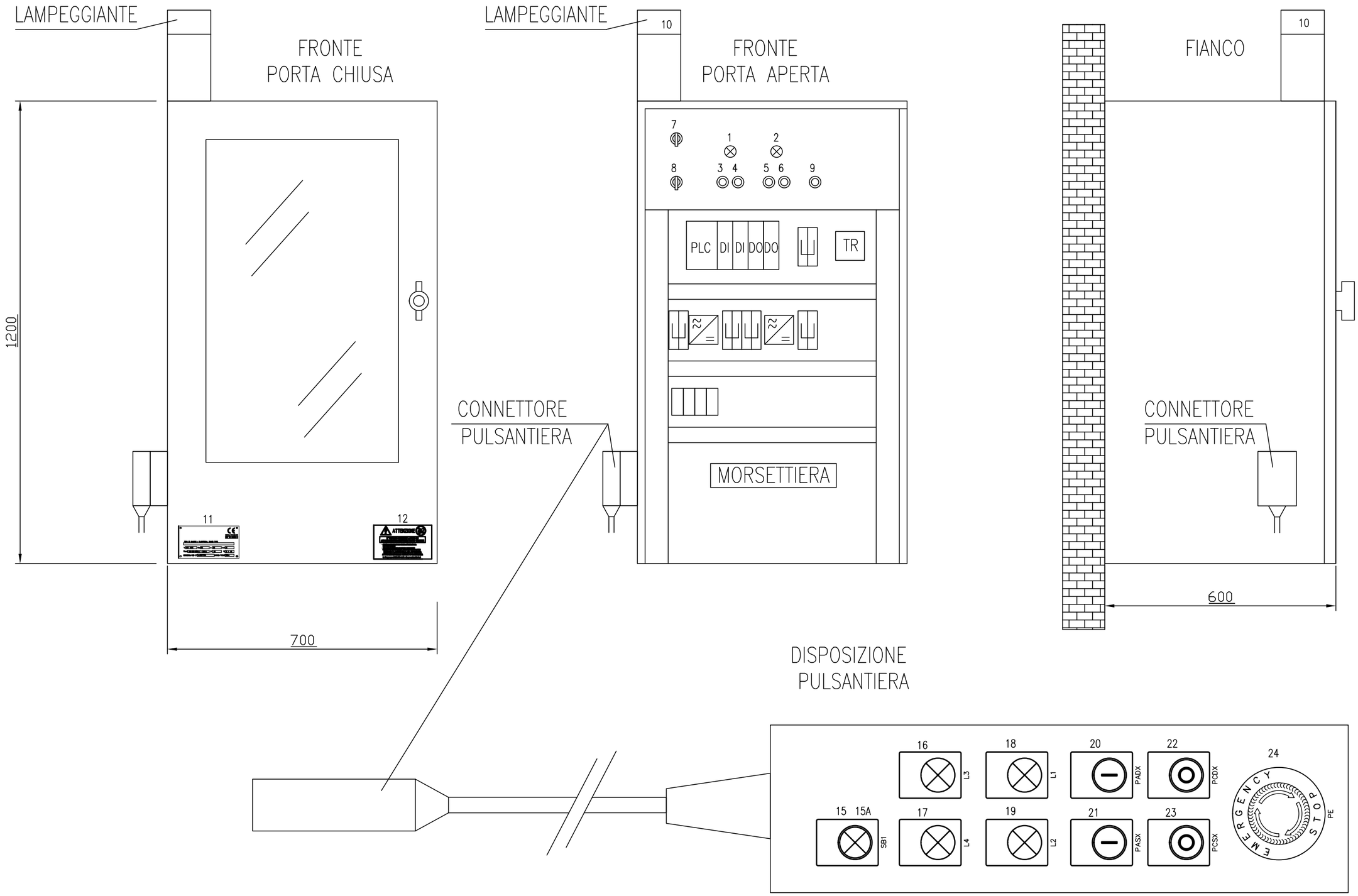


| | | | |
|---|---|---|---|
| DATA *DATE* | | COMM. N° *ORDER N°* | |
| DATA REV. *DATE REV.* | | CONTROLL. DA *CHECKED* | |
| ARCHIVIO *ARCHIVE* | | DISEGN. DA *DRAWING* | |

CLIENTE *CLIENT*

DESCRIZIONE *DESCRIPTION* QUADRO AUTOMAZIONE PORTA VINCIANA

DIMENSIONI D'INGOMBRO

DISEGNO N° *DRAWING N°* TE1403

PAGINA *PAGE* 3 SEGUE *NEXT* 4

| NR° | SIGLA COMP. | TIPOLOGIA | TESTO TARGHETTA |
|---|---|---|---|
| 1 | LC1 | TIPO 3 | CENTRALINA 1 IN MARCIA |
| 2 | LC2 | TIPO 3 | CENTRALINA 2 IN MARCIA |
| 3 | PM1 | TIPO 3 | MARCIA CENTRALINA 1 |
| 4 | PA1 | TIPO 3 | ARRESTO CENTRALINA 1 |
| 5 | PM2 | TIPO 3 | MARCIA CENTRALINA 2 |
| 6 | PA2 | TIPO 3 | ARRESTO CENTRALINA 2 |
| 7 | SSS | TIPO 3 | SELETTORE SCELTA SERVIZIO |
| 8 | SA1 | TIPO 3 | SELETTORE AVVIAMENTO IMPIANTO |
| 9 | RES | TIPO 3 | RESET |

| NR° | SIGLA COMP. | DESCRIZIONE | |
|---|---|---|---|
| 1 | LC1 | CENTRALINA DX AVVIATA, LUCE ROSSA | |
| 2 | LC2 | CENTRALINA SX AVVIATA, LUCE ROSSA | |
| 3 | PM1 | MARCIA CENTRALINA 1, PULSANTE NERO | |
| 4 | PA1 | ARRESTO CENTRALINA 1, PULSANTE VERDE | |
| 5 | PM2 | MARCIA CENTRALINA 2, PULSANTE NERO | SUL PANNELLO |
| 6 | PA2 | ARRESTO CENTRALINA 2, PULSANTE VERDE | |
| 7 | SSS | SCELTA SERVIZIO, SELETTORE NERO 3 POS | |
| 8 | SA1 | AVVIO IMPIANTO, SELETTORE NERO 2 POS | |
| 9 | RES | RESET BLOCCO, PULSANTE BLU | |
| 10 | LP3 | IN MANOVRA, LAMPEGGIANTE GIALLO | |
| 15 | SB1 | RESET BLOCCO, PULSANTE LUMINOSO | |
| 15A | L5 | RICHIESTA START, LUCE BLU SU PULSANTE | |
| 16 | L1 | SEGNALAZIONE ANOMALIA, LUCE ARANCIO | |
| 17 | L2 | SEGNALAZIONE PRONTO, LUCE VERDE | |
| 18 | L3 | SEGNALAZIONE APERTA DX, LUCE ROSSA | |
| 19 | L4 | SEGNALAZIONE APERTA SX, LUCE ROSSA | |
| 20 | PADX | COMANDO APRI DX, PULSANTE NERO | SULLA PULSANTIERA |
| 21 | PCDX | COMANDOCHIUDI DX, PULSANTE NERO | |
| 22 | PASX | COMANDO APRI SX, PULSANTE NERO | |
| 23 | PCSX | COMANDO CHIUDI SX, PULSANTE NERO | |
| 24 | PE | EMERGENZA GEN. , FUNGO ROSSO | |

TIPO 1
TARGA IN ALLUMINIO INCISIONE NERA

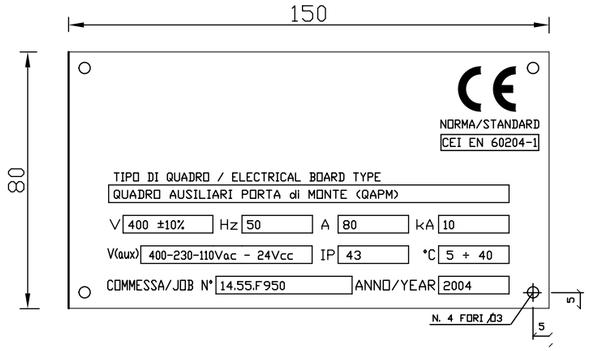


TIPO 2
TARGA ADESIVA DI COMMERCIO

TIPO 3
TARGA IN PVC 1mm FONDO NERO INCISIONE BIANCA

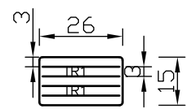


TIPO 4
TARGA IN PVC 1mm FONDO NERO INCISIONE BIANCA

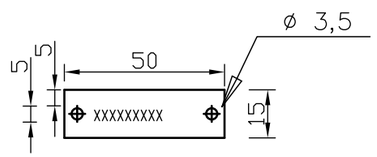


| | | | |
|---|---|---|---|
| DATA / DATE | | COMM. N° / ORDER N° | |
| DATA REV. / DATE REV. | | CONTROLL. DA / CHECKED | |
| ARCHIVIO / ARCHIVE | | DISEGN. DA / DRAWING | |

CLIENTE / CLIENT

DESCRIZIONE / DESCRIPTION: QUADRO AUTOMAZIONE PORTA VINCIANA
ELENCO TARGHE

DISEGNO N° / DRAWING N°: TE1404

PAGINA / PAGE: 4 — SEGUE / NEXT: 5

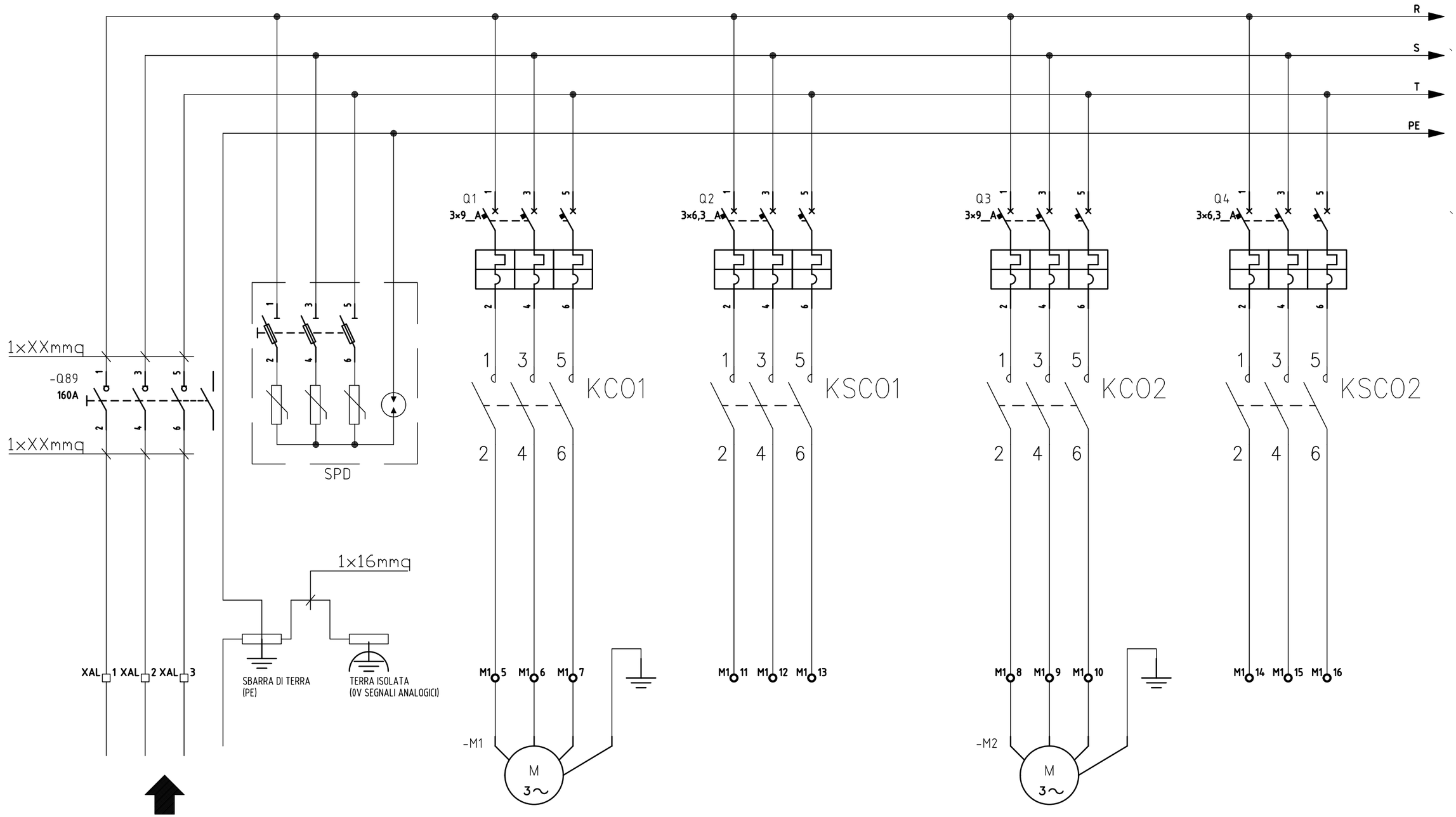


| | | | |
|---|---|---|---|
| DATA / *DATE* | | COMM. N° / *ORDER N°* | CLIENTE / *CLIENT* |
| DATA REV. / *DATE REV.* | | CONTROLL. DA / *CHECKED* | DESCRIZIONE / *DESCRIPTION* QUADRO AUTOMAZIONE PORTA VINCIANA |
| ARCHIVIO / *ARCHIVE* | | DISEGN. DA / *DRAWING* | SCHEMA MULTIFILARE DI POTENZA |

DISEGNO N° / *DRAWING N°* TE1405

PAGINA / *PAGE* 5 — SEGUE / *NEXT* 6

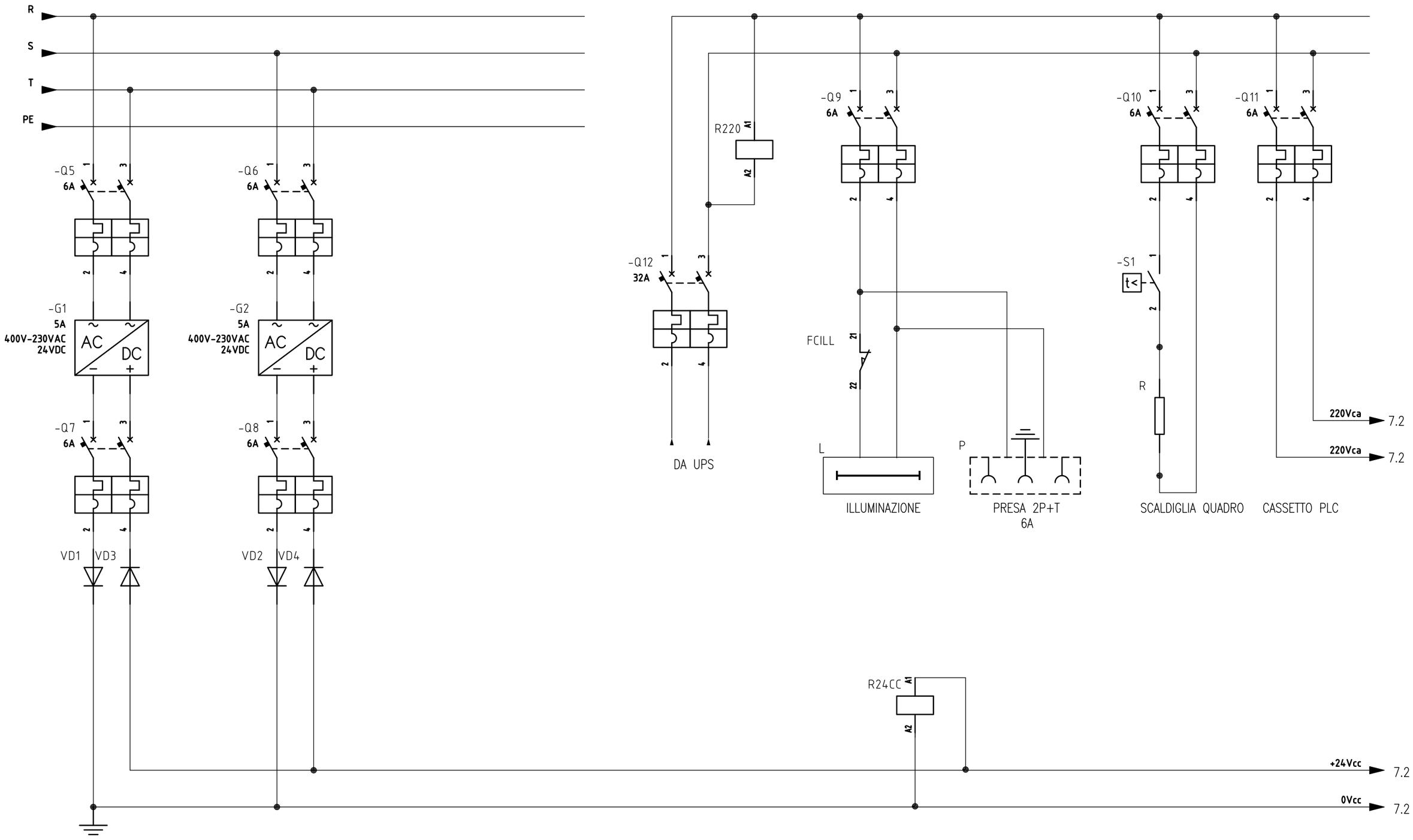


| | | | |
|---|---|---|---|
| DATA / *DATE* | | COMM. N° / *ORDER N°* | |
| DATA REV. / *DATE REV.* | | CONTROLL. DA / *CHECKED* | |
| ARCHIVIO / *ARCHIVE* | | DISEGN. DA / *DRAWING* | |

CLIENTE / *CLIENT*

DESCRIZIONE / *DESCRIPTION*

QUADRO AUTOMAZIONE PORTA VINCIANA

SCHEMA MULTIFILARE ALIMENTAZIONI

DISEGNO N° / *DRAWING N°* **TE1406**

PAGINA / *PAGE* 6

SEGUE / *NEXT* 7

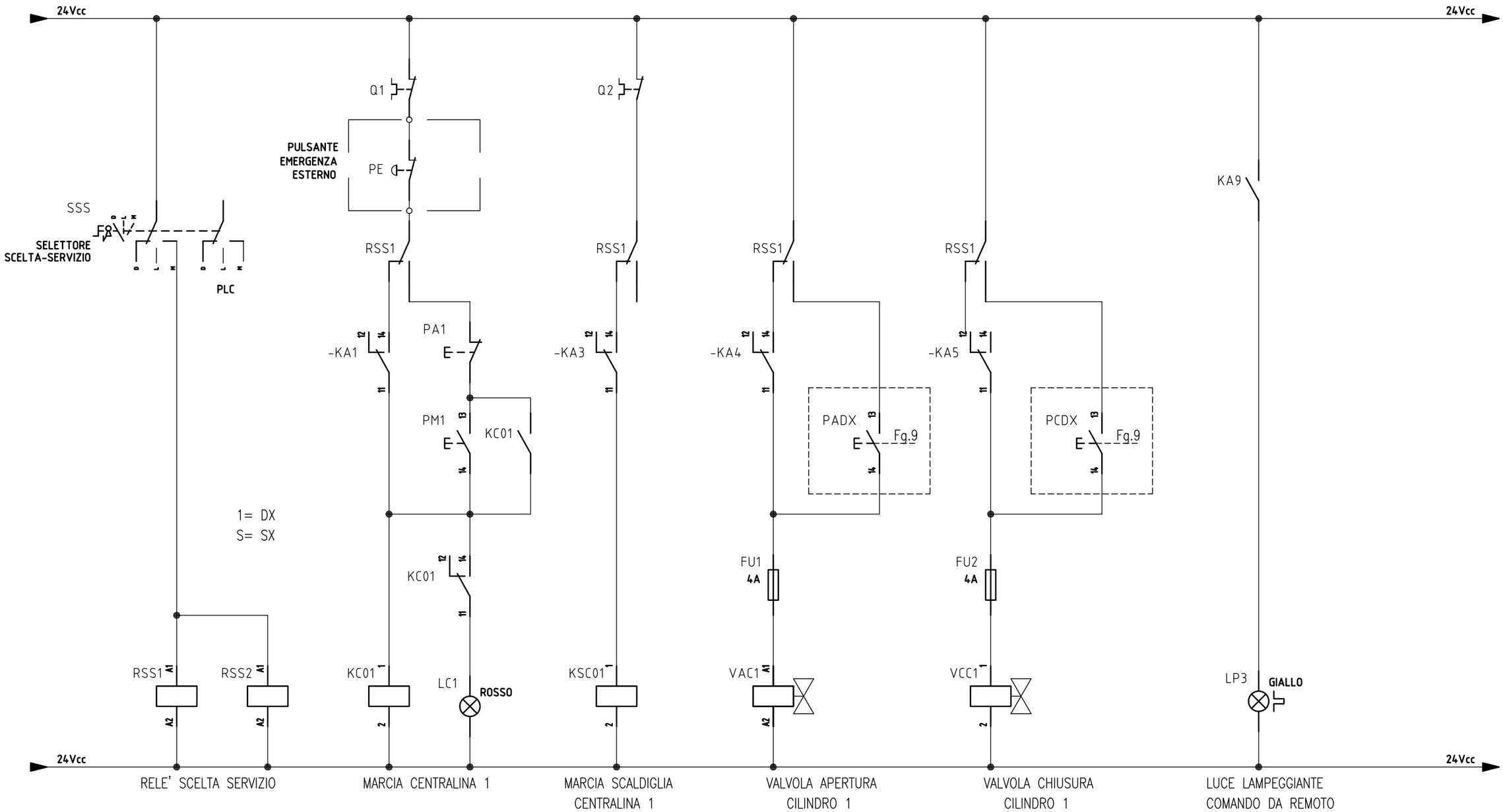


| | | | |
|---|---|---|---|
| DATA / DATE | | COMM. N° / ORDER N° | |
| DATA REV. / DATE REV. | | CONTROLL. DA / CHECKED | |
| ARCHIVIO / ARCHIVE | | DISEGN. DA / DRAWING | |

CLIENTE / CLIENT

DESCRIZIONE / DESCRIPTION: QUADRO AUTOMAZIONE PORTA VINCIANA

SCHEMA FUNZIONALE COMANDI

DISEGNO N° / DRAWING N°: TE1407

PAGINA / PAGE: 7

SEGUE / NEXT: 8

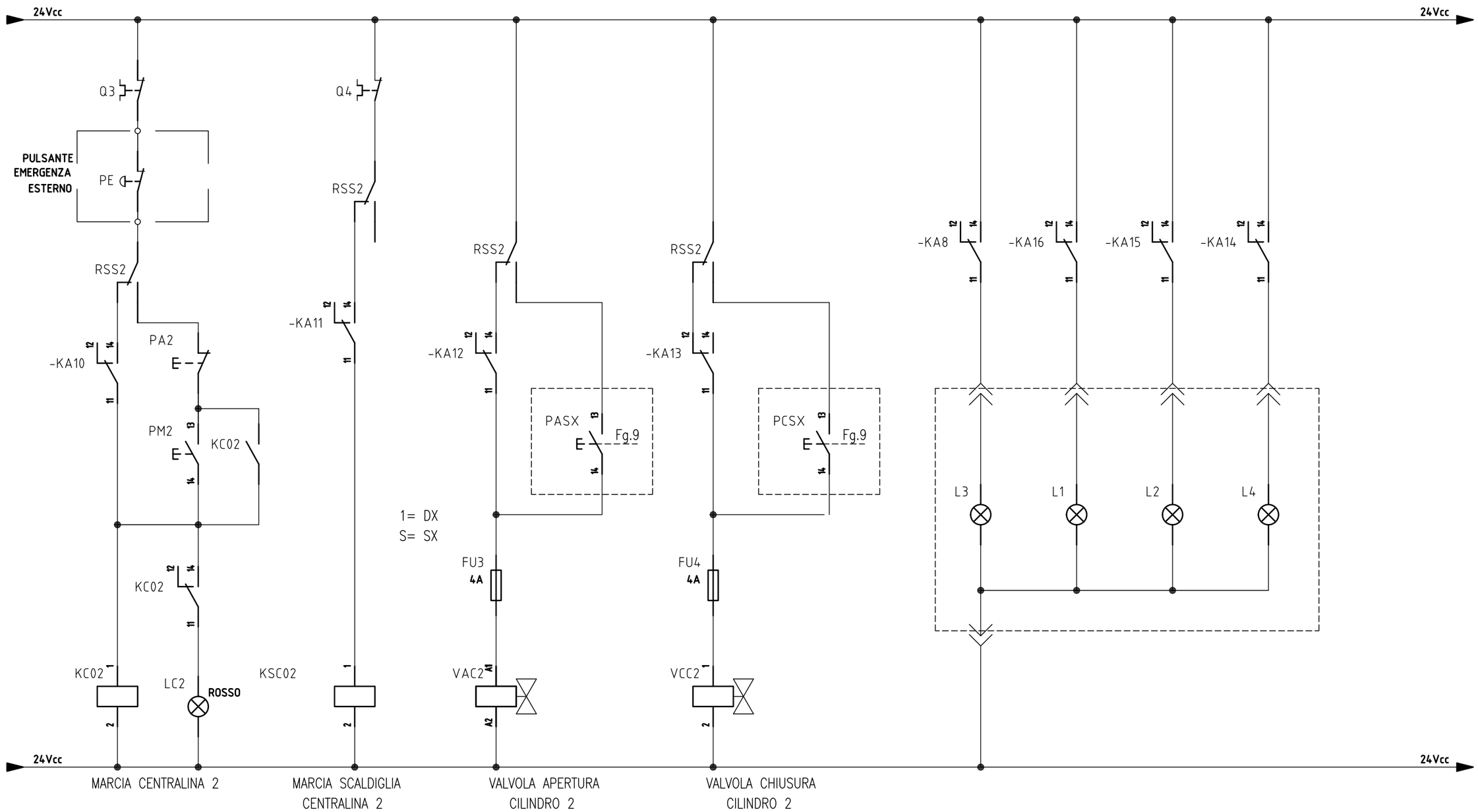


| | | | |
|---|---|---|---|
| DATA / DATE | | COMM. N° / ORDER N° | CLIENTE / CLIENT |
| DATA REV. / DATE REV. | | CONTROLL. DA / CHECKED | DESCRIZIONE / DESCRIPTION: QUADRO AUTOMAZIONE PORTA VINCIANA |
| ARCHIVIO / ARCHIVE | | DISEGN. DA / DRAWING | SCHEMA FUNZIONALE COMANDI |

DISEGNO N° / DRAWING N°: TE1408

PAGINA / PAGE: 8 — SEGUE / NEXT: 9

# PULSANTIERA

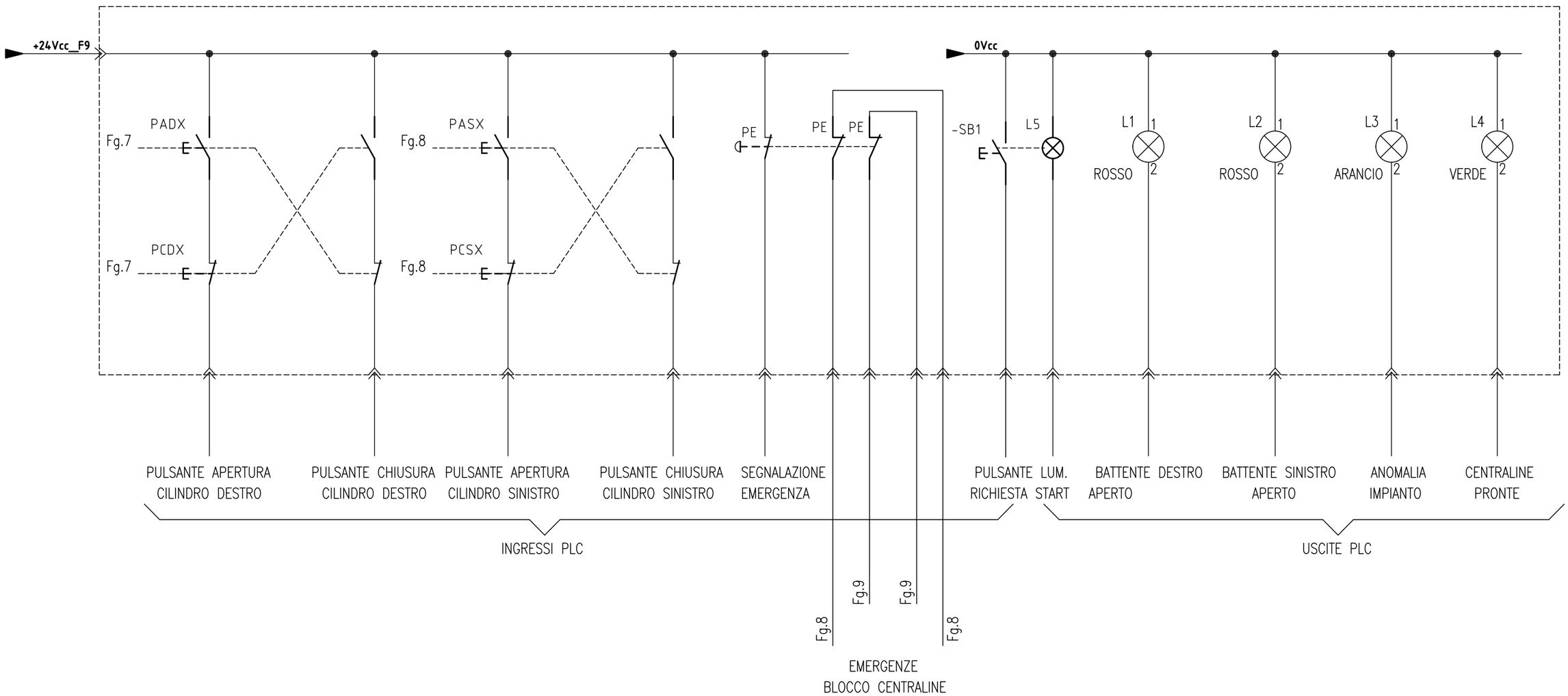


| | | | |
|---|---|---|---|
| DATA / DATE | | COMM. N° / ORDER N° | CLIENTE / CLIENT |
| DATA REV. / DATE REV. | | CONTROLL. DA / CHECKED | DESCRIZIONE / DESCRIPTION: QUADRO AUTOMAZIONE PORTA VINCIANA — PULSANTIERA |
| ARCHIVIO / ARCHIVE | | DISEGN. DA / DRAWING | |

DISEGNO N° / DRAWING N°: TE1409

PAGINA / PAGE: 9 — SEGUE / NEXT: 10

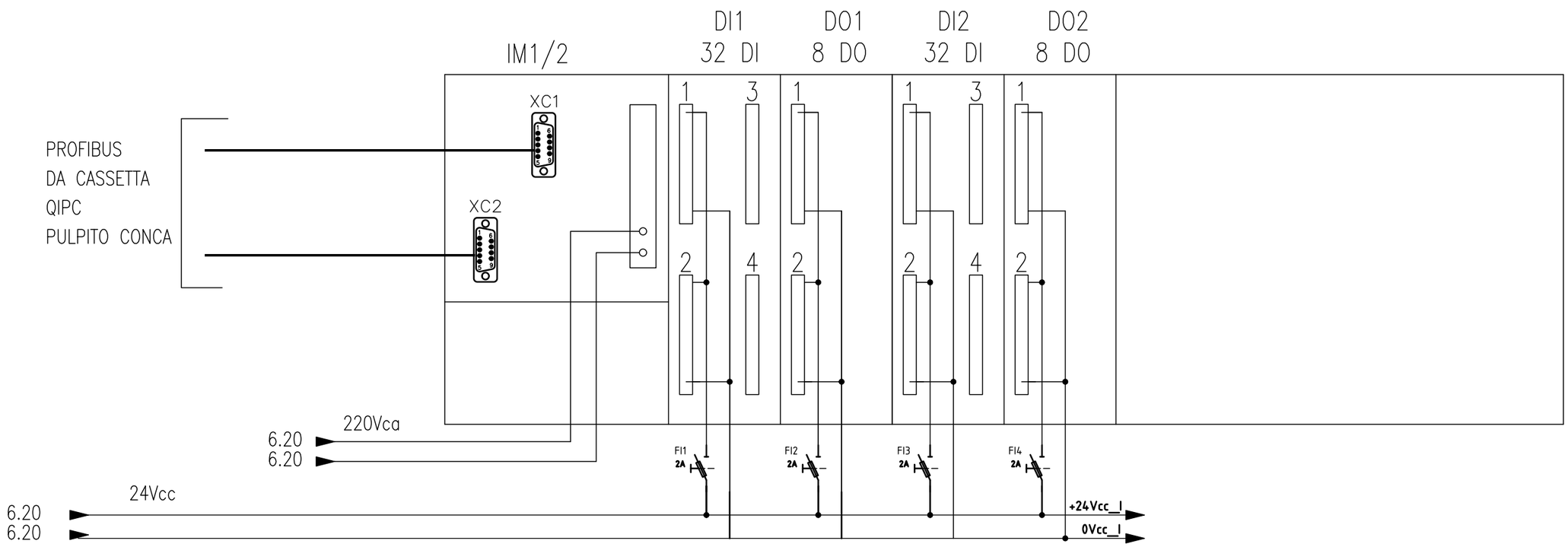


| | | | |
|---|---|---|---|
| DATA / *DATE* | | COMM. N° / *ORDER N°* | CLIENTE / *CLIENT* |
| DATA REV. / *DATE REV.* | | CONTROLL. DA / *CHECKED* | DESCRIZIONE / *DESCRIPTION* QUADRO AUTOMAZIONE PORTA VINCIANA |
| ARCHIVIO / *ARCHIVE* | | DISEGN. DA / *DRAWING* | DISPOSIZIONE CASSETTO PLC |

DISEGNO N° / *DRAWING N°* TE1410

PAGINA / *PAGE* 10 — SEGUE / *NEXT* 11

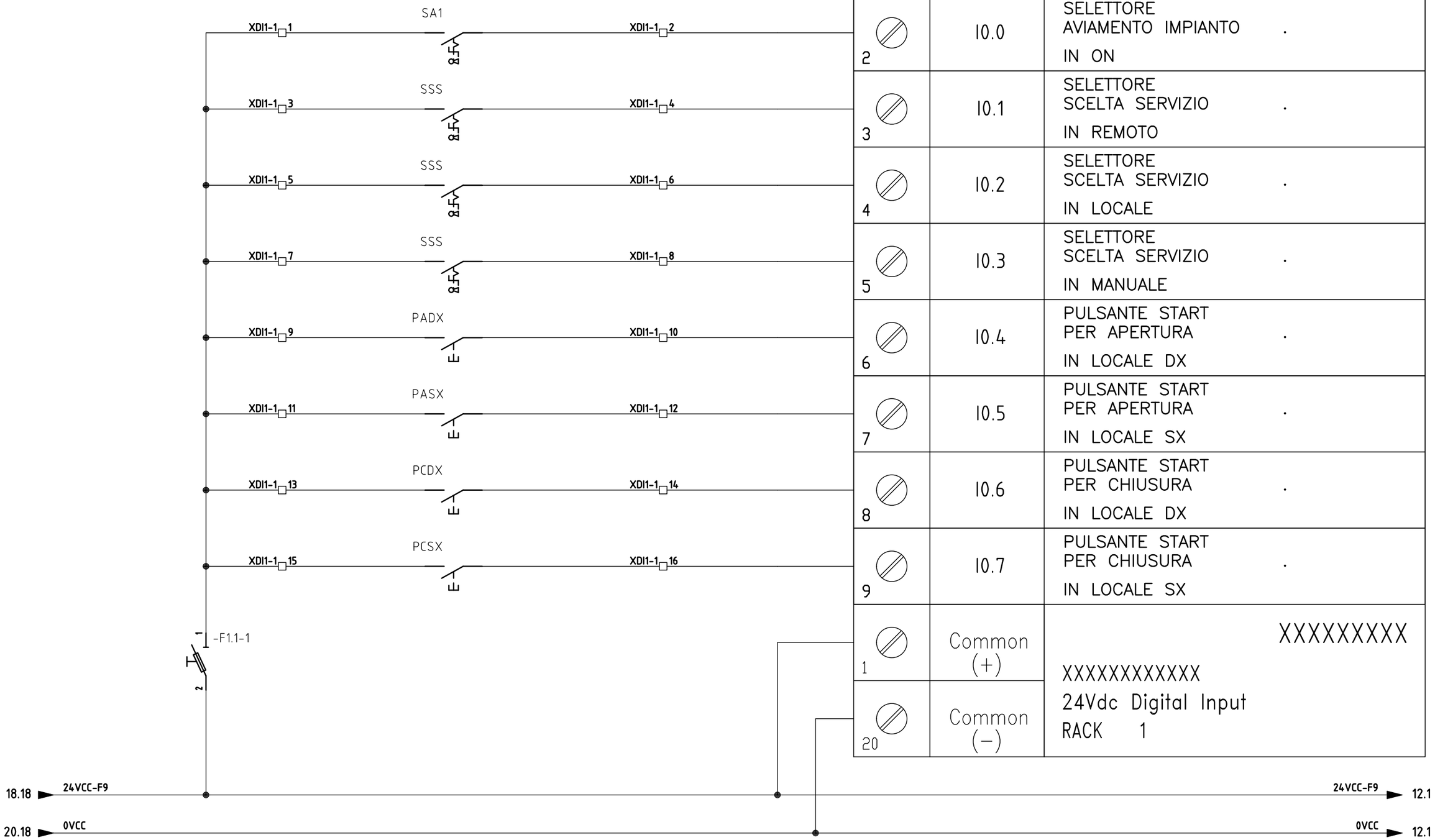


## - SLOT DI1.1

| TERMINAL | INPUT ADDRESS | DESCRIPTION |
|---|---|---|
| 2 | I0.0 | SELETTORE AVIAMENTO IMPIANTO . IN ON |
| 3 | I0.1 | SELETTORE SCELTA SERVIZIO . IN REMOTO |
| 4 | I0.2 | SELETTORE SCELTA SERVIZIO . IN LOCALE |
| 5 | I0.3 | SELETTORE SCELTA SERVIZIO . IN MANUALE |
| 6 | I0.4 | PULSANTE START PER APERTURA . IN LOCALE DX |
| 7 | I0.5 | PULSANTE START PER APERTURA . IN LOCALE SX |
| 8 | I0.6 | PULSANTE START PER CHIUSURA . IN LOCALE DX |
| 9 | I0.7 | PULSANTE START PER CHIUSURA . IN LOCALE SX |
| 1 | Common (+) | XXXXXXXXX XXXXXXXXXXXX 24Vdc Digital Input RACK 1 |
| 20 | Common (−) | |

| | | | |
|---|---|---|---|
| DATA / DATE | COMM. N° / ORDER N° | CLIENTE / CLIENT | DISEGNO N° / DRAWING N° TE1411 |
| DATA REV. / DATE REV. | CONTROLL. DA / CHECKED | DESCRIZIONE / DESCRIPTION QUADRO AUTOMAZIONE PORTA VINCIANA | |
| ARCHIVIO / ARCHIVE | DISEGN. DA / DRAWING | USCITE DIGITALI | PAGINA / PAGE 11 — SEGUE / NEXT 12 |

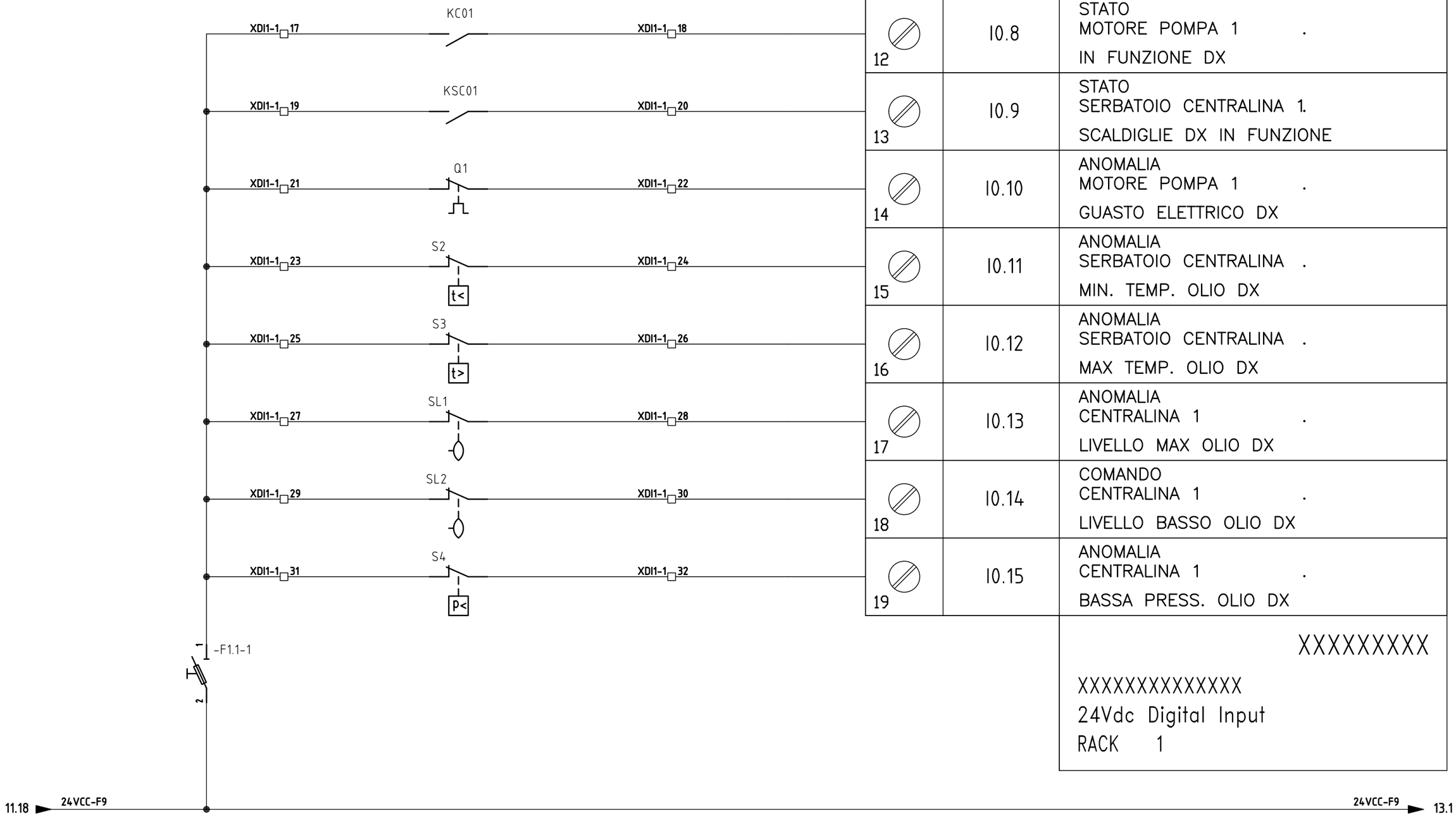


## - SLOT DI1.2

| TERMINAL | INPUT ADDRESS | DESCRIPTION |
|---|---|---|
| 12 | I0.8 | STATO MOTORE POMPA 1 . IN FUNZIONE DX |
| 13 | I0.9 | STATO SERBATOIO CENTRALINA 1. SCALDIGLIE DX IN FUNZIONE |
| 14 | I0.10 | ANOMALIA MOTORE POMPA 1 . GUASTO ELETTRICO DX |
| 15 | I0.11 | ANOMALIA SERBATOIO CENTRALINA . MIN. TEMP. OLIO DX |
| 16 | I0.12 | ANOMALIA SERBATOIO CENTRALINA . MAX TEMP. OLIO DX |
| 17 | I0.13 | ANOMALIA CENTRALINA 1 . LIVELLO MAX OLIO DX |
| 18 | I0.14 | COMANDO CENTRALINA 1 . LIVELLO BASSO OLIO DX |
| 19 | I0.15 | ANOMALIA CENTRALINA 1 . BASSA PRESS. OLIO DX |

XXXXXXXXX

XXXXXXXXXXXXXX
24Vdc Digital Input
RACK 1

| | | | |
|---|---|---|---|
| DATA / DATE | | COMM. N° / ORDER N° | |
| DATA REV. / DATE REV. | | CONTROLL. DA / CHECKED | |
| ARCHIVIO / ARCHIVE | | DISEGN. DA / DRAWING | |

CLIENTE / CLIENT

DESCRIZIONE / DESCRIPTION: QUADRO AUTOMAZIONE PORTA VINCIANA
INGRESSI DIGITALI

DISEGNO N° / DRAWING N°: TE1412

PAGINA / PAGE: 12 — SEGUE / NEXT: 13

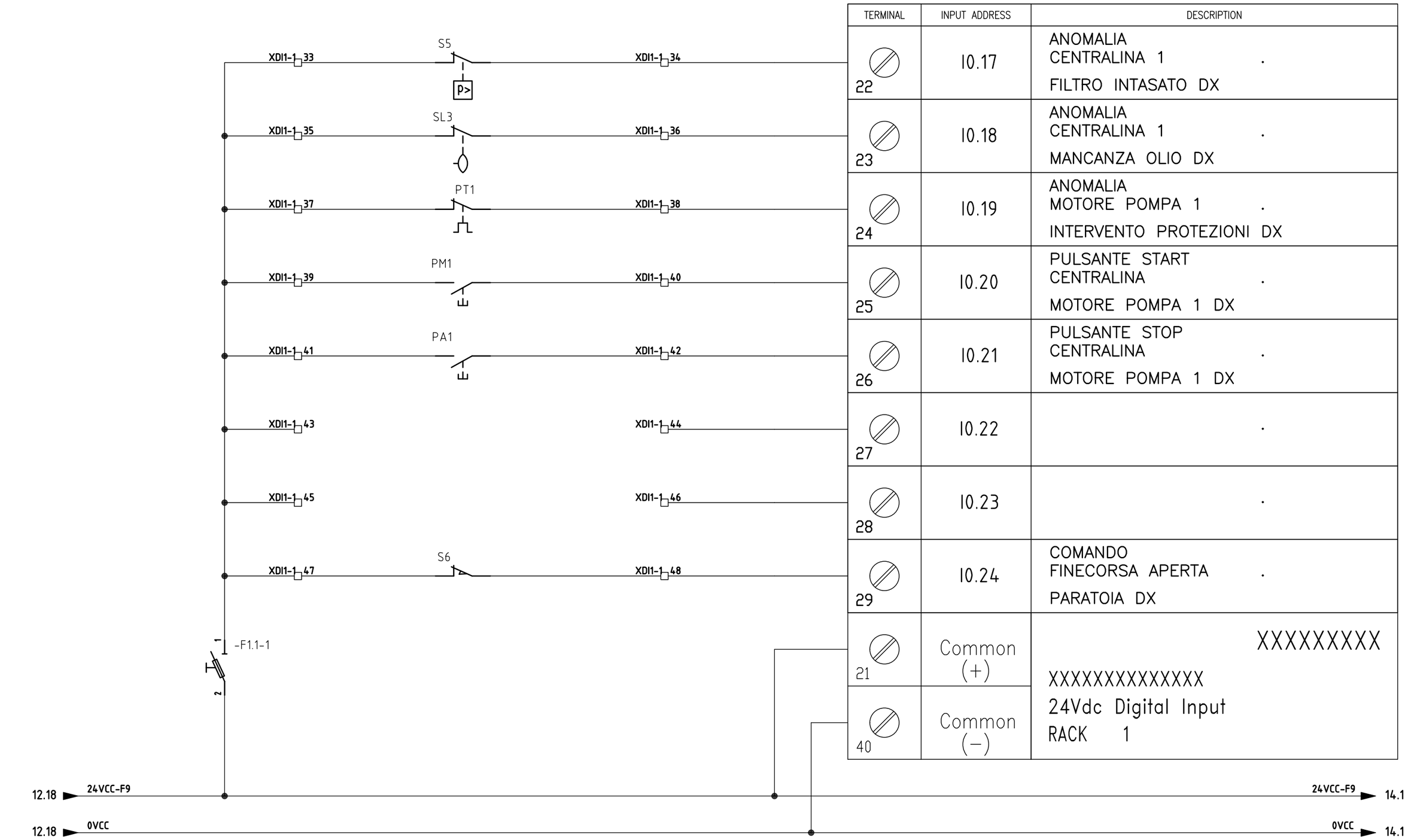


## – SLOT DI1.3

| TERMINAL | INPUT ADDRESS | DESCRIPTION |
|---|---|---|
| 22 | I0.17 | ANOMALIA CENTRALINA 1 . FILTRO INTASATO DX |
| 23 | I0.18 | ANOMALIA CENTRALINA 1 . MANCANZA OLIO DX |
| 24 | I0.19 | ANOMALIA MOTORE POMPA 1 . INTERVENTO PROTEZIONI DX |
| 25 | I0.20 | PULSANTE START CENTRALINA . MOTORE POMPA 1 DX |
| 26 | I0.21 | PULSANTE STOP CENTRALINA . MOTORE POMPA 1 DX |
| 27 | I0.22 | . |
| 28 | I0.23 | . |
| 29 | I0.24 | COMANDO FINECORSA APERTA . PARATOIA DX |
| 21 | Common (+) | XXXXXXXXX XXXXXXXXXXXXXX 24Vdc Digital Input RACK 1 |
| 40 | Common (–) | |

| | | | |
|---|---|---|---|
| DATA / DATE | | COMM. N° / ORDER N° | |
| DATA REV. / DATE REV. | | CONTROLL. DA / CHECKED | |
| ARCHIVIO / ARCHIVE | | DISEGN. DA / DRAWING | |

CLIENTE / CLIENT

DESCRIZIONE / DESCRIPTION: QUADRO AUTOMAZIONE PORTA VINCIANA
INGRESSI DIGITALI

DISEGNO N° / DRAWING N°: TE1413

PAGINA / PAGE: 13 — SEGUE / NEXT: 14

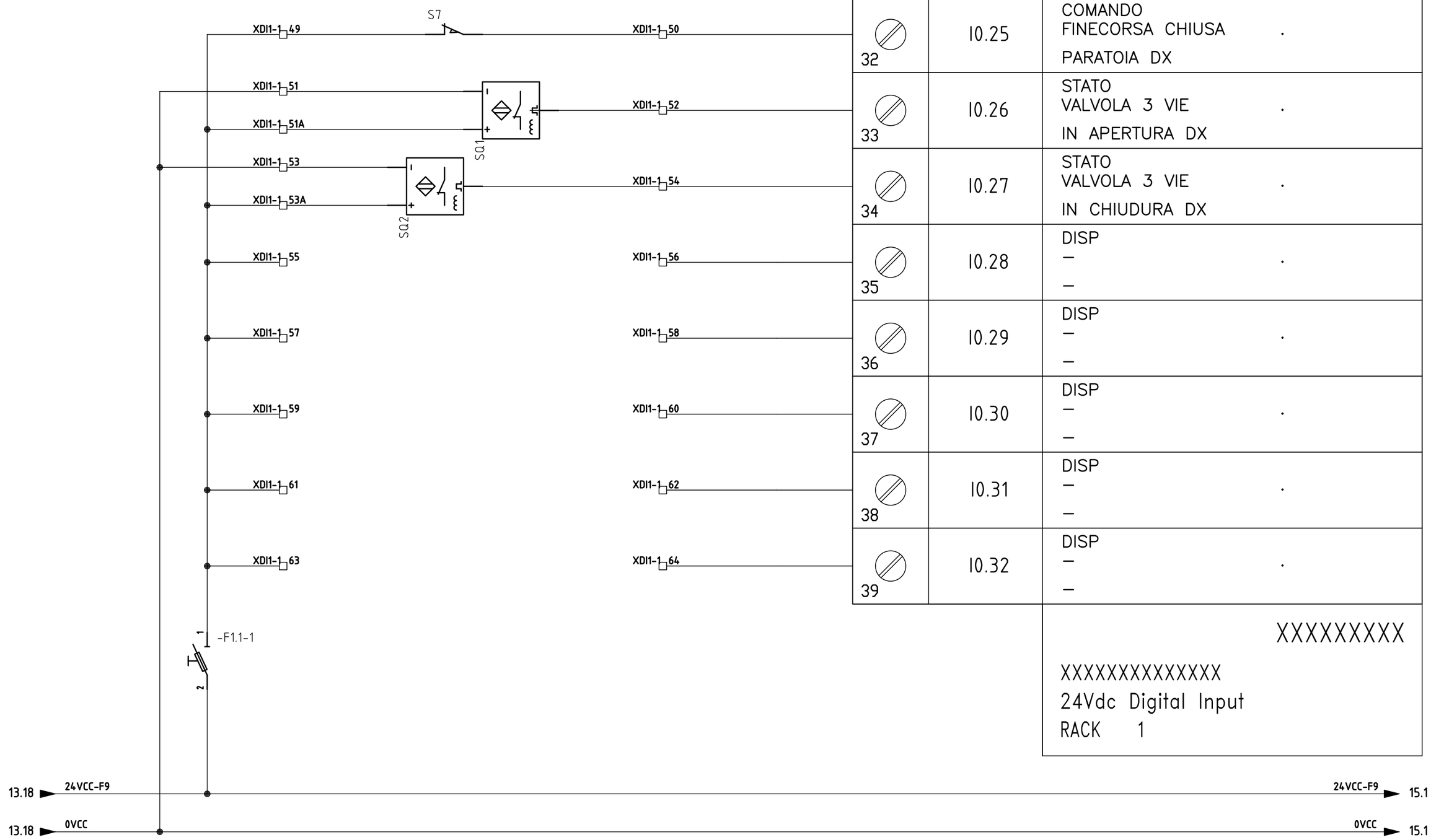


## – SLOT DI1.4

| TERMINAL | INPUT ADDRESS | DESCRIPTION |
|---|---|---|
| 32 | I0.25 | COMANDO FINECORSA CHIUSA PARATOIA DX |
| 33 | I0.26 | STATO VALVOLA 3 VIE IN APERTURA DX |
| 34 | I0.27 | STATO VALVOLA 3 VIE IN CHIUDURA DX |
| 35 | I0.28 | DISP – – |
| 36 | I0.29 | DISP – – |
| 37 | I0.30 | DISP – – |
| 38 | I0.31 | DISP – – |
| 39 | I0.32 | DISP – – |

XXXXXXXXX

XXXXXXXXXXXXXX
24Vdc Digital Input
RACK 1

| | | | |
|---|---|---|---|
| DATA / DATE | | COMM. N° / ORDER N° | |
| DATA REV. / DATE REV. | | CONTROLL. DA / CHECKED | |
| ARCHIVIO / ARCHIVE | | DISEGN. DA / DRAWING | |

CLIENTE / CLIENT

DESCRIZIONE / DESCRIPTION: QUADRO AUTOMAZIONE PORTA VINCIANA
INGRESSI DIGITALI

DISEGNO N° / DRAWING N°: TE1414

PAGINA / PAGE: 14 SEGUE / NEXT: 15

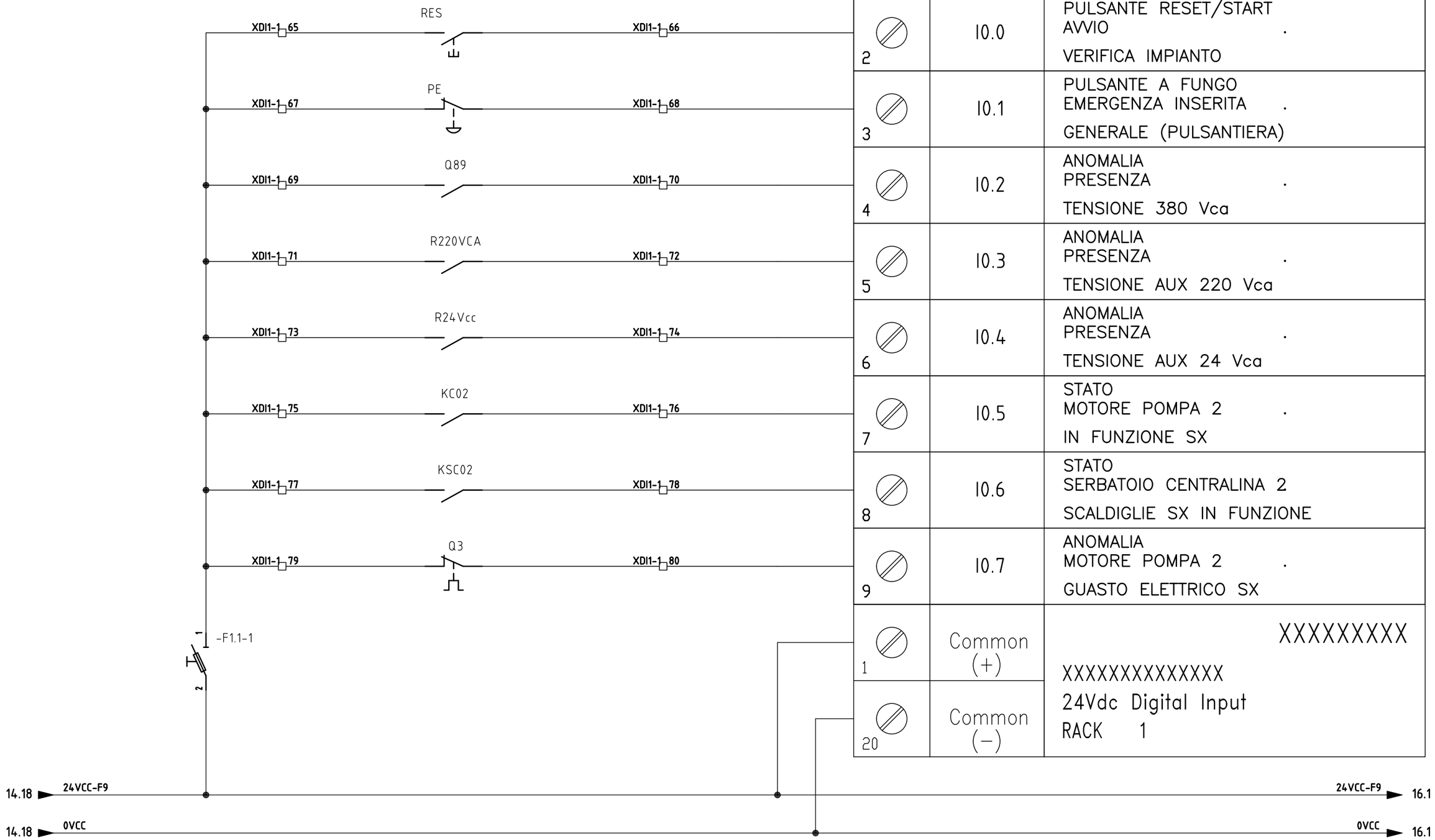


## – SLOT DI2.1

| TERMINAL | INPUT ADDRESS | DESCRIPTION |
|---|---|---|
| 2 | I0.0 | PULSANTE RESET/START AVVIO . VERIFICA IMPIANTO |
| 3 | I0.1 | PULSANTE A FUNGO EMERGENZA INSERITA . GENERALE (PULSANTIERA) |
| 4 | I0.2 | ANOMALIA PRESENZA . TENSIONE 380 Vca |
| 5 | I0.3 | ANOMALIA PRESENZA . TENSIONE AUX 220 Vca |
| 6 | I0.4 | ANOMALIA PRESENZA . TENSIONE AUX 24 Vca |
| 7 | I0.5 | STATO MOTORE POMPA 2 . IN FUNZIONE SX |
| 8 | I0.6 | STATO SERBATOIO CENTRALINA 2 SCALDIGLIE SX IN FUNZIONE |
| 9 | I0.7 | ANOMALIA MOTORE POMPA 2 . GUASTO ELETTRICO SX |
| 1 | Common (+) | XXXXXXXXX XXXXXXXXXXXXXX 24Vdc Digital Input RACK 1 |
| 20 | Common (–) | |

| | | | |
|---|---|---|---|
| DATA / DATE | | COMM. N° / ORDER N° | |
| DATA REV. / DATE REV. | | CONTROLL. DA / CHECKED | |
| ARCHIVIO / ARCHIVE | | DISEGN. DA / DRAWING | |

CLIENTE / CLIENT

DESCRIZIONE / DESCRIPTION: QUADRO AUTOMAZIONE PORTA VINCIANA
INGRESSI DIGITALI

DISEGNO N° / DRAWING N°: TE1415

PAGINA / PAGE: 15 — SEGUE / NEXT: 16

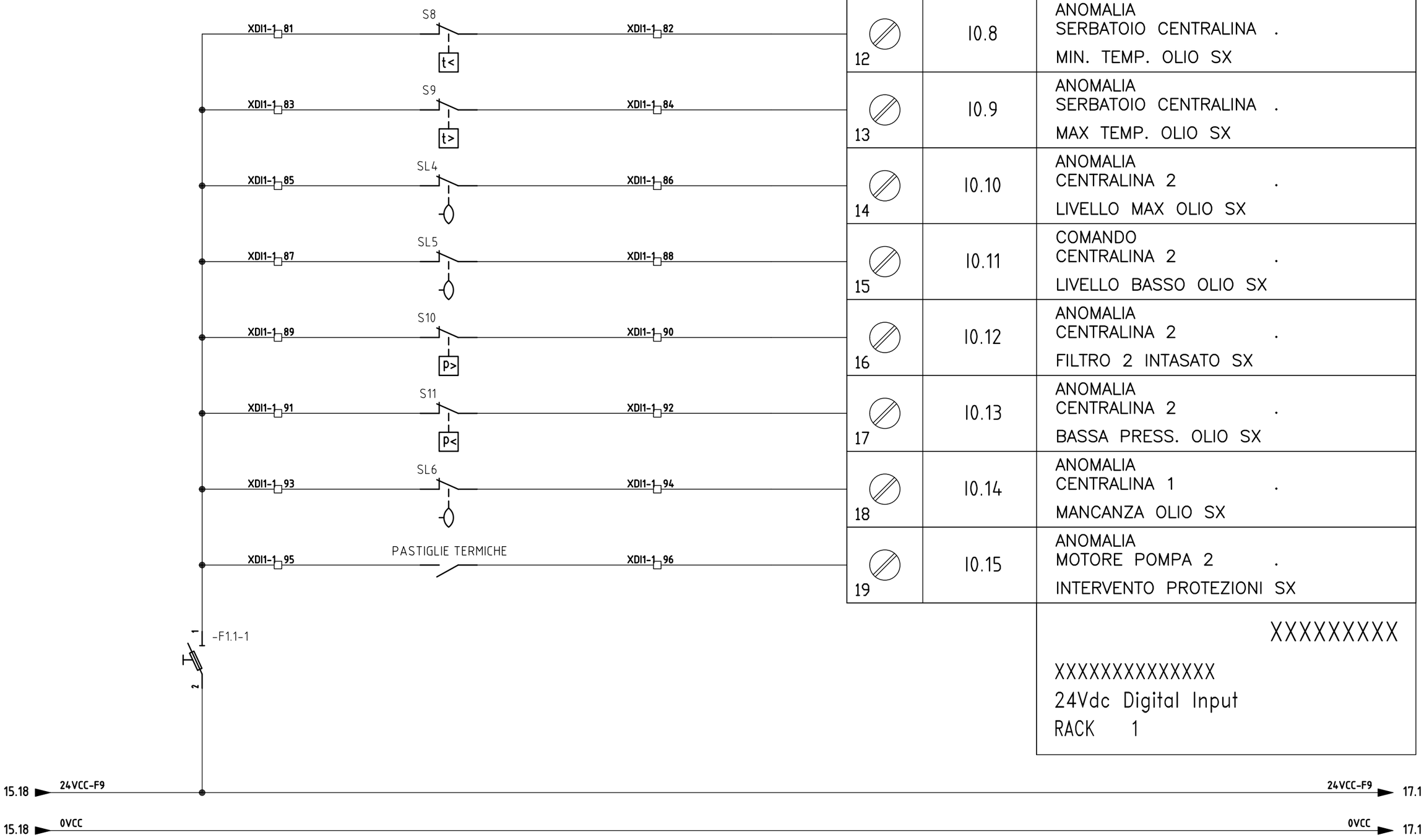


## - SLOT DI2.2

| TERMINAL | INPUT ADDRESS | DESCRIPTION |
|---|---|---|
| 12 | I0.8 | ANOMALIA SERBATOIO CENTRALINA . MIN. TEMP. OLIO SX |
| 13 | I0.9 | ANOMALIA SERBATOIO CENTRALINA . MAX TEMP. OLIO SX |
| 14 | I0.10 | ANOMALIA CENTRALINA 2 . LIVELLO MAX OLIO SX |
| 15 | I0.11 | COMANDO CENTRALINA 2 . LIVELLO BASSO OLIO SX |
| 16 | I0.12 | ANOMALIA CENTRALINA 2 . FILTRO 2 INTASATO SX |
| 17 | I0.13 | ANOMALIA CENTRALINA 2 . BASSA PRESS. OLIO SX |
| 18 | I0.14 | ANOMALIA CENTRALINA 1 . MANCANZA OLIO SX |
| 19 | I0.15 | ANOMALIA MOTORE POMPA 2 . INTERVENTO PROTEZIONI SX |

XXXXXXXXX

XXXXXXXXXXXXXX
24Vdc Digital Input
RACK 1

| | | | |
|---|---|---|---|
| DATA / DATE | | COMM. N° / ORDER N° | |
| DATA REV. / DATE REV. | | CONTROLL. DA / CHECKED | |
| ARCHIVIO / ARCHIVE | | DISEGN. DA / DRAWING | |

CLIENTE / CLIENT

DESCRIZIONE / DESCRIPTION: QUADRO AUTOMAZIONE PORTA VINCIANA
INGRESSI DIGITALI

DISEGNO N° / DRAWING N°: TE1416

PAGINA / PAGE: 16 — SEGUE / NEXT: 17

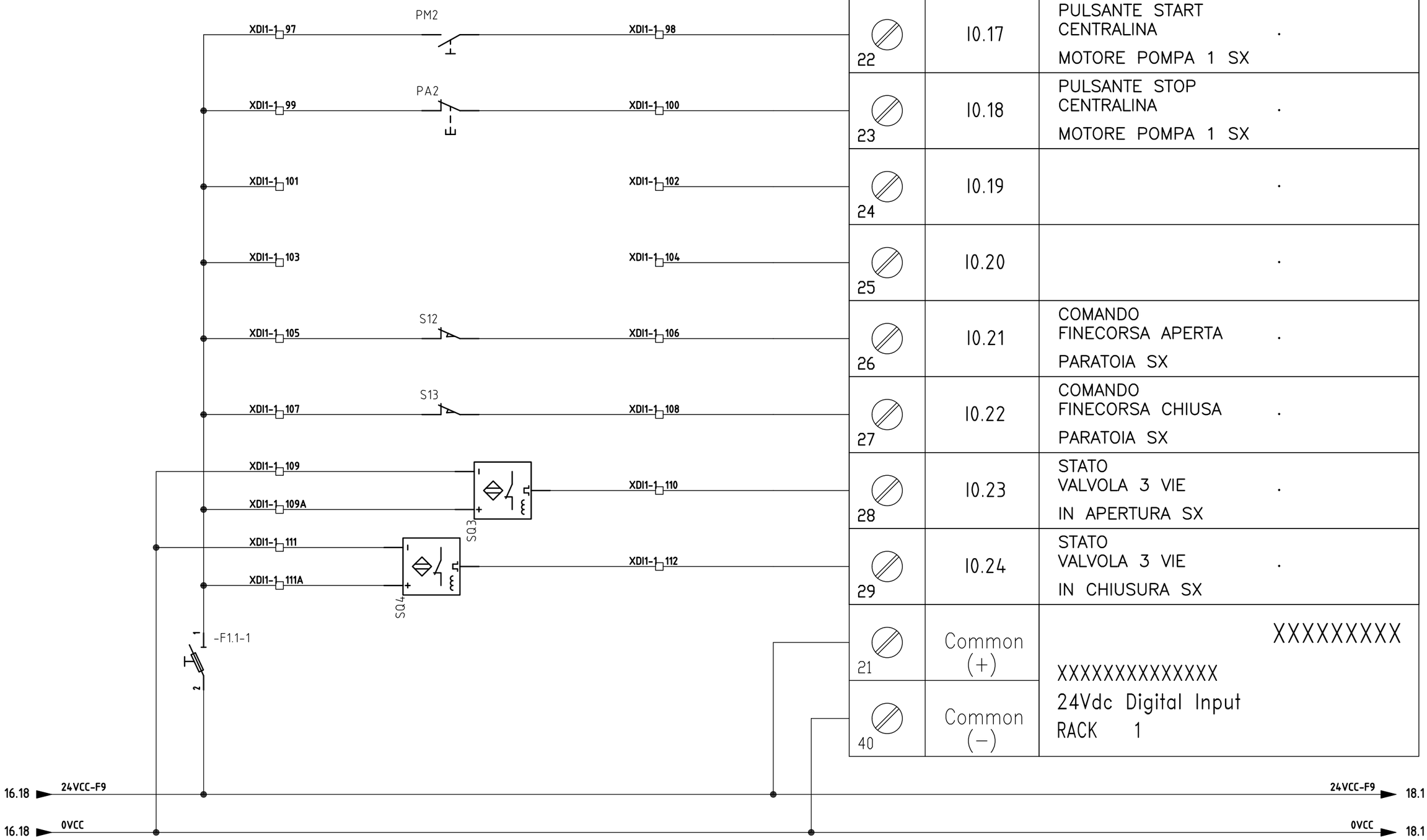


## – SLOT DI2.3

| TERMINAL | INPUT ADDRESS | DESCRIPTION |
|---|---|---|
| 22 | I0.17 | PULSANTE START CENTRALINA . MOTORE POMPA 1 SX |
| 23 | I0.18 | PULSANTE STOP CENTRALINA . MOTORE POMPA 1 SX |
| 24 | I0.19 | . |
| 25 | I0.20 | . |
| 26 | I0.21 | COMANDO FINECORSA APERTA . PARATOIA SX |
| 27 | I0.22 | COMANDO FINECORSA CHIUSA . PARATOIA SX |
| 28 | I0.23 | STATO VALVOLA 3 VIE . IN APERTURA SX |
| 29 | I0.24 | STATO VALVOLA 3 VIE . IN CHIUSURA SX |
| 21 | Common (+) | XXXXXXXXX XXXXXXXXXXXXXX 24Vdc Digital Input RACK 1 |
| 40 | Common (–) | |

| | | | |
|---|---|---|---|
| DATA *DATE* | | COMM. N° *ORDER N°* | CLIENTE *CLIENT* |
| DATA REV. *DATE REV.* | | CONTROLL. DA *CHECKED* | DESCRIZIONE *DESCRIPTION* QUADRO AUTOMAZIONE PORTA VINCIANA |
| ARCHIVIO *ARCHIVE* | | DISEGN. DA *DRAWING* | INGRESSI DIGITALI |

DISEGNO N° *DRAWING N°* TE1417

PAGINA *PAGE* 17 SEGUE *NEXT* 18

- SLOT DI2.4

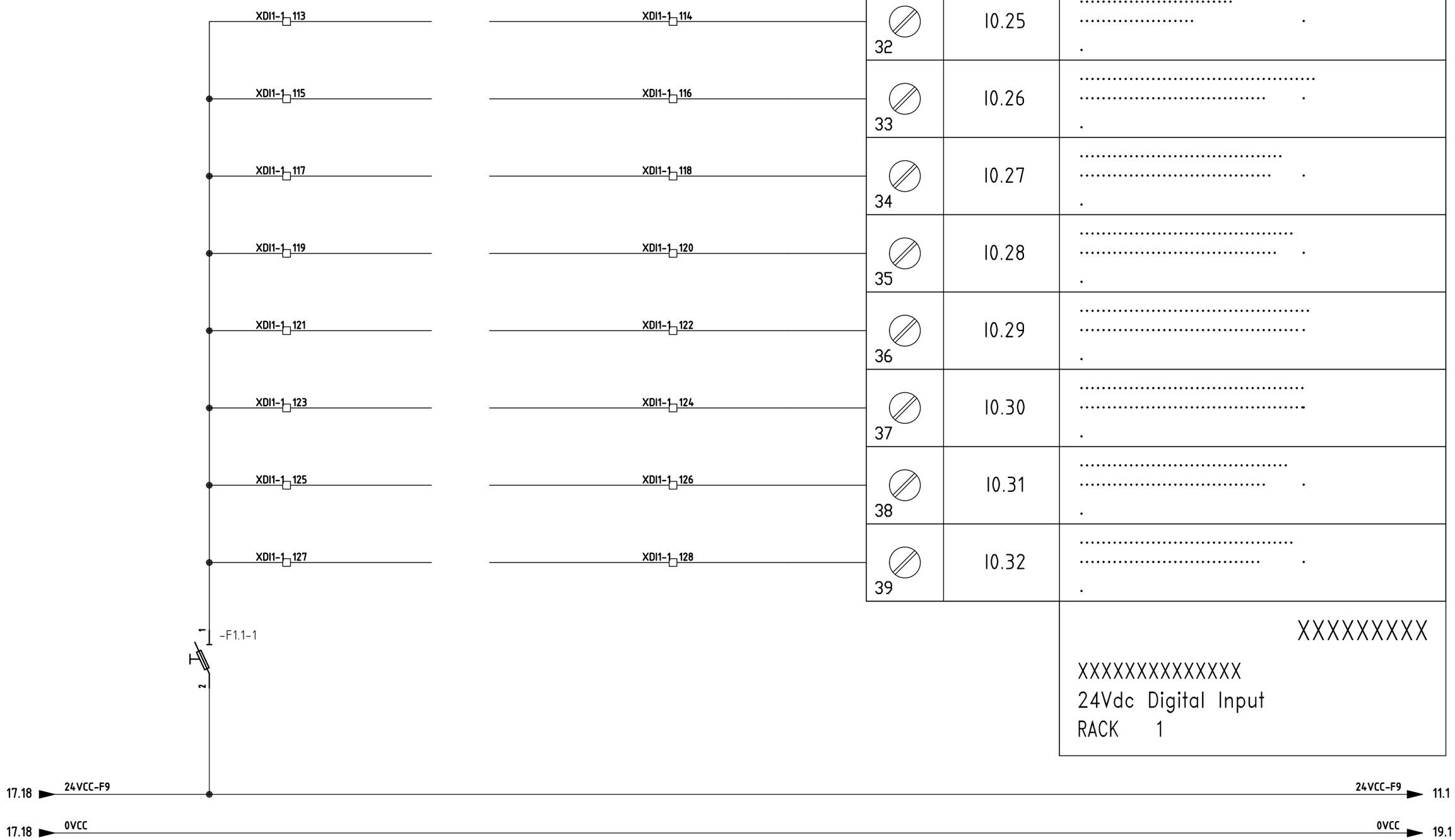


| TERMINAL | INPUT ADDRESS | DESCRIPTION |
|---|---|---|
| 32 | I0.25 | ..... ..... . . |
| 33 | I0.26 | ..... ..... . . |
| 34 | I0.27 | ..... ..... . . |
| 35 | I0.28 | ..... ..... . . |
| 36 | I0.29 | ..... ..... . |
| 37 | I0.30 | ..... ..... . |
| 38 | I0.31 | ..... ..... . . |
| 39 | I0.32 | ..... ..... . . |

XXXXXXXXX

XXXXXXXXXXXXXX
24Vdc Digital Input
RACK 1

| | | | |
|---|---|---|---|
| DATA *DATE* | | COMM. N° *ORDER N°* | CLIENTE *CLIENT* |
| DATA REV. *DATE REV.* | | CONTROLL. DA *CHECKED* | DESCRIZIONE *DESCRIPTION* QUADRO AUTOMAZIONE PORTA VINCIANA |
| ARCHIVIO *ARCHIVE* | | DISEGN. DA *DRAWING* | INGRESSI DIGITALI |

DISEGNO N° *DRAWING N°* TE1418

PAGINA *PAGE* 18 SEGUE *NEXT* 19

## - SLOT DO1.1

| DESCRIPTION | INPUT ADDRESS | TERMINAL |
|---|---|---|
| TELERUTTORE START MOTORE . POMPA 1 CENTRALINA DX | Q3.0 | 2 |
| LAMPADA ARANCIO SU PULSANTIERA . ANOMALIE IMPIANTO | Q3.1 | 3 |
| TELERUTTORE ACC SCALDIGLIE . CENTRALINA DX | Q3.2 | 4 |
| SOLENOIDE VALVOLA 3 VIE . APERTURA DX | Q3.3 | 5 |
| SOLENOIDE VALVOLA 3 VIE . CHIUSURA DX | Q3.4 | 6 |
| . | Q3.5 | 7 |
| . | Q3.6 | 8 |
| LAMPADA ARANCIO SU PANNELLO . ANOMALIE IMPIANTO | Q3.7 | 9 |
| XXXXXXXXX XXXXXXXXXXXXX 24Vdc Digital Output RACK 1 | Common (+) | 1 |
| | Common (−) | 20 |

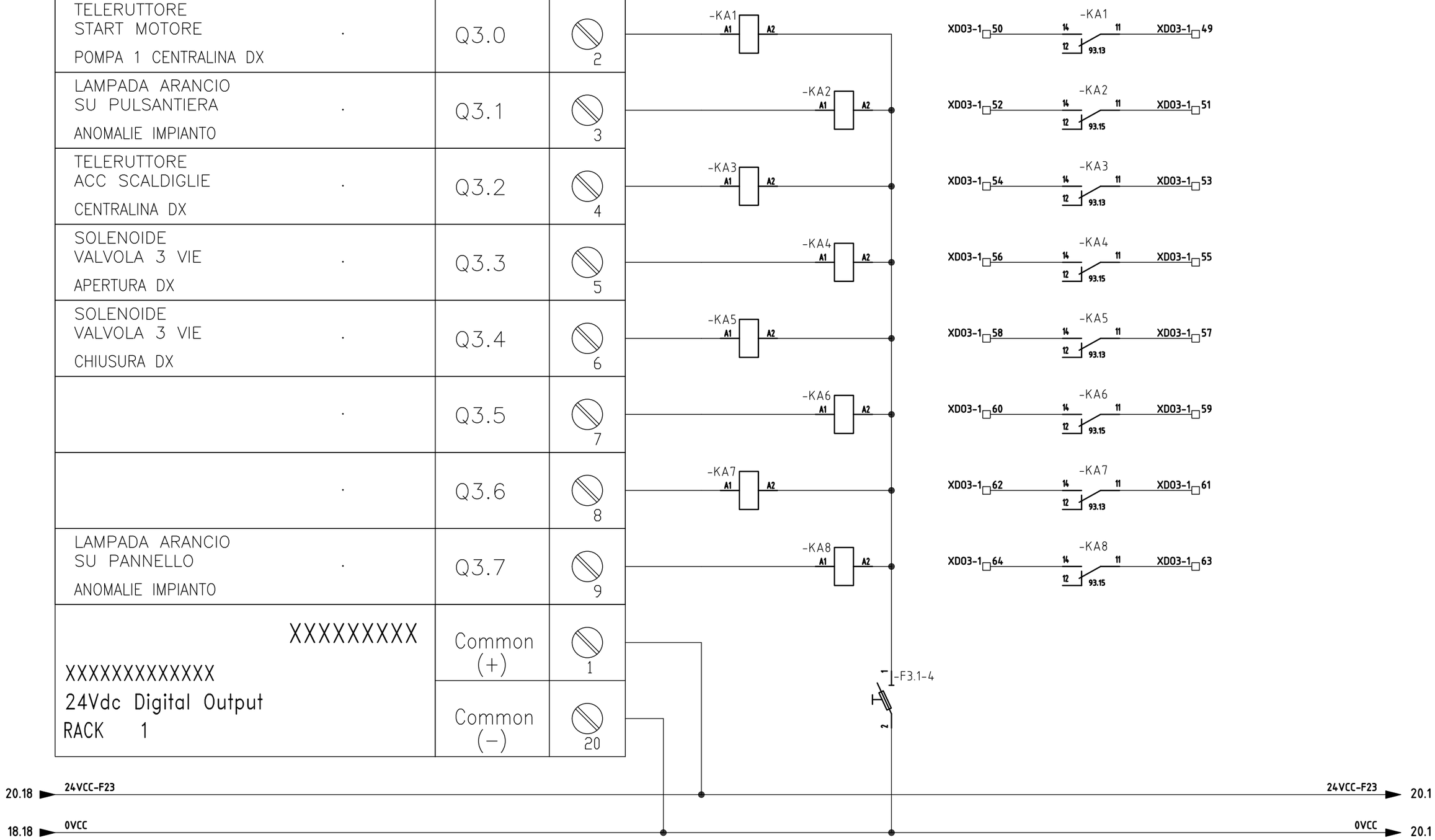


| | | | |
|---|---|---|---|
| DATA / DATE | | COMM. N° / ORDER N° | |
| DATA REV. / DATE REV. | | CONTROLL. DA / CHECKED | |
| ARCHIVIO / ARCHIVE | | DISEGN. DA / DRAWING | |

CLIENTE / CLIENT

DESCRIZIONE / DESCRIPTION: QUADRO AUTOMAZIONE PORTA VINCIANA

USCITE DIGITALI

DISEGNO N° / DRAWING N°: TE1419

PAGINA / PAGE: 19 — SEGUE / NEXT: 20

# – SLOT DO1.2

| DESCRIPTION | INPUT ADDRESS | TERMINAL |
|---|---|---|
| LUCE LAMPEGGIANTE<br>COMANDO DA REMOTO .<br>,,,,,,,,,,,,,,,, | Q3.0 | 2 |
| TELERUTTORE<br>START MOTORE .<br>POMPA 2 CENTRALINA SX | Q3.1 | 3 |
| TELERUTTORE<br>ACC SCALDIGLIE .<br>CENTRALINA SX | Q3.2 | 4 |
| SOLENOIDE<br>VALVOLA 3 VIE .<br>APERTURA SX | Q3.3 | 5 |
| SOLENOIDE<br>VALVOLA 3 VIE .<br>CHIUSURA SX | Q3.4 | 6 |
| LAMPADA VERDE<br>SU PULSANTIERA .<br>CENTRALINE IN FUNZIONE | Q3.5 | 7 |
| LAMPADA ROSSA<br>SU PULSANTIERA .<br>BATTENTE DX APERTO | Q3.6 | 8 |
| LAMPADA ROSSA<br>SU PULSANTIERA .<br>BATTENTE SX APERTO | Q3.7 | 9 |
| XXXXXXXXX<br>XXXXXXXXXX<br>24Vdc Digital Output<br>RACK 1 | Common (+) | 1 |
| | Common (–) | 20 |

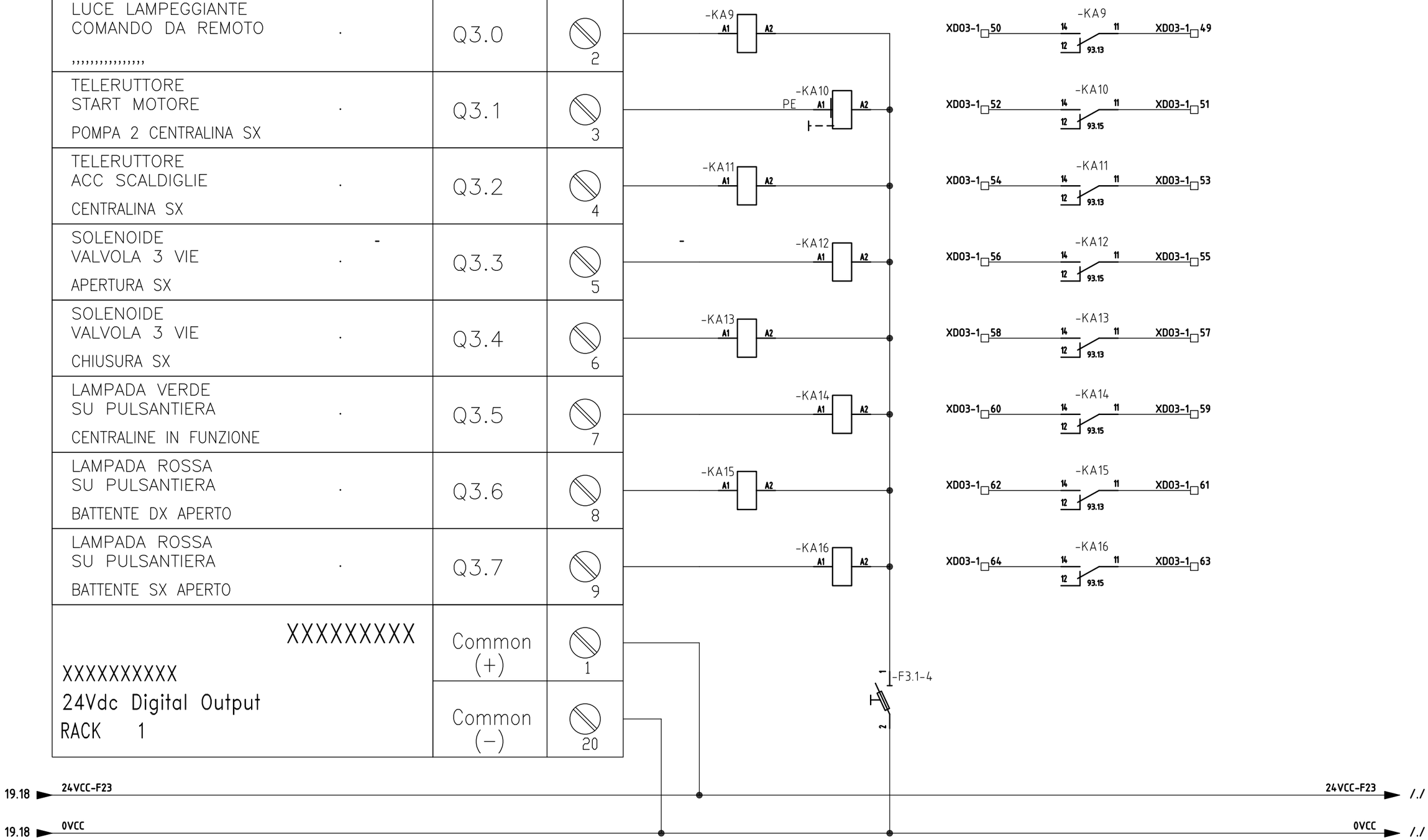


| | | | |
|---|---|---|---|
| DATA<br>*DATE* | | COMM. N°<br>*ORDER N°* | CLIENTE<br>*CLIENT* |
| DATA REV.<br>*DATE REV.* | | CONTROLL. DA<br>*CHECKED* | DESCRIZIONE<br>*DESCRIPTION* QUADRO AUTOMAZIONE PORTA VINCIANA<br>USCITE DIGITALI |
| ARCHIVIO<br>*ARCHIVE* | | DISEGN. DA<br>*DRAWING* | |

DISEGNO N°
*DRAWING N°*
TE1420

PAGINA
*PAGE* 20

SEGUE
*NEXT* //