AGENZIA INTERREGIONALE PER IL FIUME PO
Area navigazione, idrovie e porti

Progettazione esecutiva e coordinamento per la sicurezza in fase di progettazione per la sostituzione del meccanismo a fune di chiusura delle porte di valle della conca di navigazione di Cremona con nuovo meccanismo oleodinamico

PROGETTO ESECUTIVO

IMPIANTO ELETTRICO PORTA DI VALLE SUPERIORE
SCHEMA UNIFILARE E FUNZIONALE QUADRO QAPV_S AUTOMAZIONE

TE1200

SCALA	CODICE	DATA	REV.

COMMITTENTE:

AGENZIA INTERREGIONALE PER IL FIUME PO
Area navigazione, idrovie e porti
Argine Cisa, 11
42022 Boretto (RE)
R.U.P. Ing. Ettore Alberani

PROGETTAZIONE:

Firmato digitalmente da:Giannarturo Comola

ORDINE degli INGEGNERI della PROV. di CREMONA
Ing. Giannarturo COMOLA n° 1210

QUADRO AUTOMAZIONE PORTA DI VALLE SUPERIORE
QAPV_S
Schema unifilare e funzionale

DATA *DATE*		COMM. N° *ORDER N°*	CLIENTE *CLIENT*
DATA REV. *DATE REV.*		CONTROLL. DA *CHECKED*	DESCRIZIONE *DESCRIPTION* QUADRO AUTOMAZIONE PORTA DI VALLE SUPERIORE
ARCHIVIO *ARCHIVE*		DISEGN. DA *DRAWING*	FRONTESPIZIO

DISEGNO N° *DRAWING N°* TE1201

PAGINA *PAGE* 1 SEGUE *NEXT* 2

FOGLIO SHEET	REV. REV.	DENOMINAZIONE DENOMINATION	NOTE NOTES
1		FRONTESPIZIO	
2	0	INDICE DEI FOGLI	
3	0	DISPOSIZIONE ESTERNA	
4	0	DISPOSIZIONE INTERNA	
5	0	DICITURA TARGHETTE	
6	0	SCHEMA UNIFILARE	
7	0	SCHEMA UNIFILARE	
8	0	SCHEMA MULTIFILARE POTENZA	
9	0	SCHEMA SOFT-STARTER GRUPPO 1	
10	0	SCHEMA SOFT-STARTER GRUPPO 2	
11	0	SCHEMA MULTIFILARE AUSILIARI	
12	0	SCHEMA MULTIFILARE AUSILIARI 24Vcc	
13	0	SCHEMA FUNZIONALE CIRCUITI DI SICUREZZA	
14	0	RIASSUNTIVO SCHEDE PLC REMOTATE	
15	0	DISPONIBILE	
16	0	SCHEMA FUNZIONALE INGRESSI DIGITALI SCHEDA 1	
17	0	SCHEMA FUNZIONALE INGRESSI DIGITALI SCHEDA 1	
18	0	SCHEMA FUNZIONALE INGRESSI DIGITALI SCHEDA 1	
19	0	SCHEMA FUNZIONALE INGRESSI DIGITALI SCHEDA 1	
20	0	SCHEMA FUNZIONALE INGRESSI DIGITALI SCHEDA 2	
21	0	SCHEMA FUNZIONALE INGRESSI DIGITALI SCHEDA 2	
22	0	SCHEMA FUNZIONALE INGRESSI DIGITALI SCHEDA 2	
23	0	SCHEMA FUNZIONALE INGRESSI DIGITALI SCHEDA 2	
24	0	SCHEMA FUNZIONALE INGRESSI DIGITALI SCHEDA 3	
25	0	SCHEMA FUNZIONALE INGRESSI DIGITALI SCHEDA 3	
26	0	SCHEMA FUNZIONALE INGRESSI DIGITALI SCHEDA 3	
27	0	SCHEMA FUNZIONALE INGRESSI DIGITALI SCHEDA 3	
28	0	SCHEMA FUNZIONALE INGRESSI ENCODER SSI	
29	0	SCHEMA FUNZIONALE VISUALIZZAZIONE POSIZIONE PARATIA	
30	0	DISPONIBILE	
31	0	SCHEMA FUNZIONALE USCITE DIGITALI SCHEDA 1	
32	0	SCHEMA FUNZIONALE USCITE DIGITALI SCHEDA 1	
33	0	SCHEMA FUNZIONALE USCITE DIGITALI SCHEDA 2	

FOGLIO SHEET	REV. REV.	DENOMINAZIONE DENOMINATION	NOTE NOTES
34	0	SCHEMA FUNZIONALE USCITE DIGITALI SCHEDA 2	
35	0	SCHEMA FUNZIONALE USCITE DIGITALI SCHEDA 3	
36	0	SCHEMA FUNZIONALE USCITE DIGITALI SCHEDA 3	
37	0	DISPONIBILE	
38	0	DISPONIBILE	
39	0	SCHEMA FUNZIONALE INGRESSI ANALOGICI	
40	0	SCHEMA FUNZIONALE INGRESSI ANALOGICI	
41	0	SCHEMA FUNZIONALE USCITE ANALOGICHE	
42	0	SCHEMA FUNZIONALE USCITE ANALOGICHE	
43	0	DISPONIBILE	
44	0	DISPONIBILE	
45	0	SCHEMA FUNZIONALE COMANDI MANUALI	
46	0	SCHEMA FUNZIONALE COMANDI MANUALI	
47	0	SCHEMA FUNZIONALE COMANDI MANUALI	
48	0	SCHEMA FUNZIONALE COMANDI MANUALI	
49	0	SCHEMA FUNZIONALE SEGNALAZIONI	
50	0	SCHEMA FUNZIONALE SEGNALAZIONI	
51	0	ELENCO COMPONENTI	
52	0	ELENCO COMPONENTI	

DATA *DATE*

DATA REV. *DATE REV.*

ARCHIVIO *ARCHIVE*

COMM. N° *ORDER N°*

CONTROLL. DA *CHECKED*

DISEGN. DA *DRAWING*

CLIENTE *CLIENT*

DESCRIZIONE *DESCRIPTION* QUADRO AUTOMAZIONE PORTA DI VALLE SUPERIORE

INDICE FOGLI

DISEGNO N° *DRAWING N°* TE1202

PAGINA *PAGE* 2

SEGUE *NEXT* 3

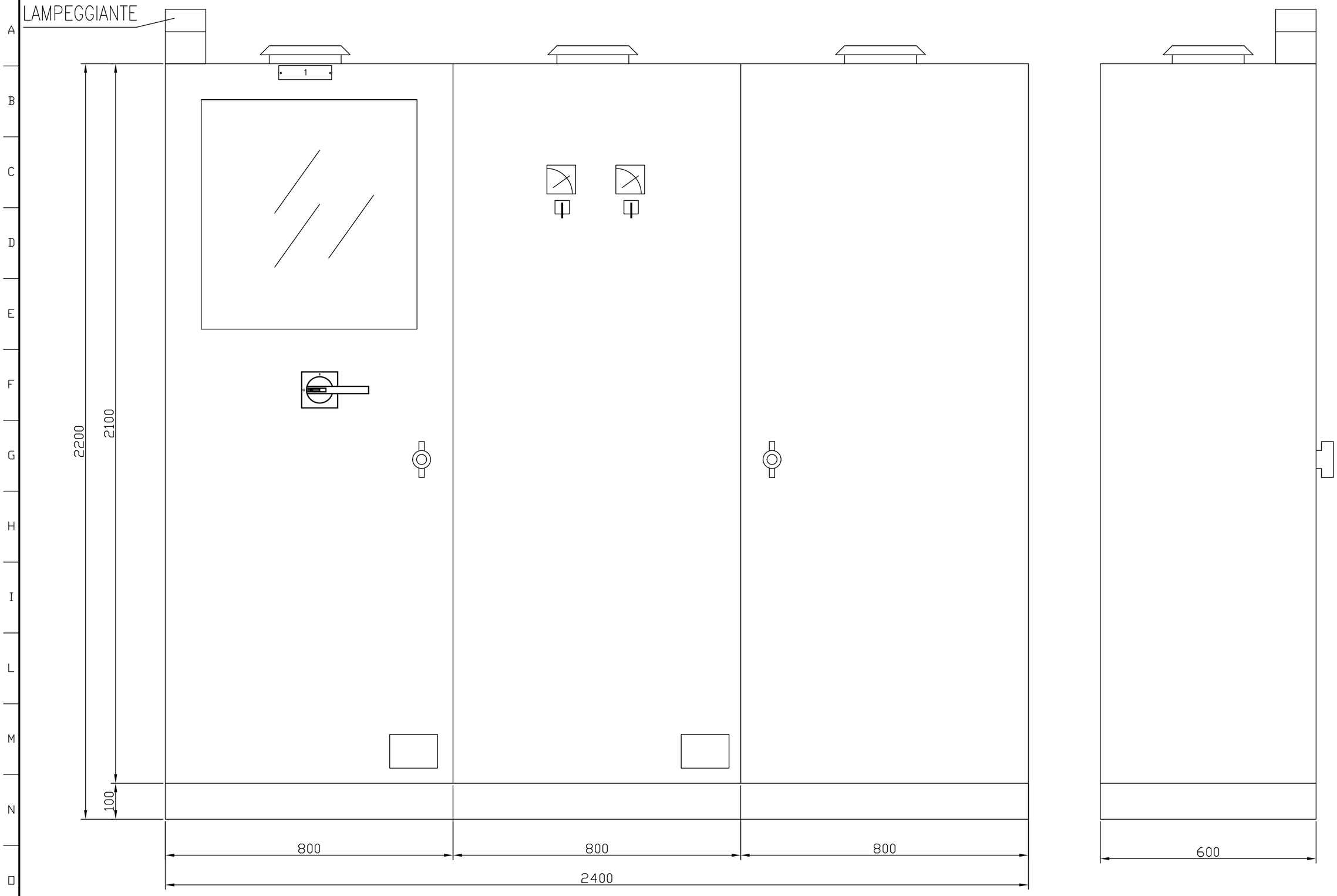

DATA *DATE*		COMM. N° *ORDER N°*	
DATA REV. *DATE REV.*		CONTROLL. DA *CHECKED*	
ARCHIVIO *ARCHIVE*		DISEGN. DA *DRAWING*	

CLIENTE *CLIENT*

DESCRIZIONE *DESCRIPTION* QUADRO AUTOMAZIONE PORTA DI VALLE SUPERIORE

DISPOSIZIONE ESTERNA

DISEGNO N° *DRAWING N°* TE1203

PAGINA *PAGE* 3 SEGUE *NEXT* 4

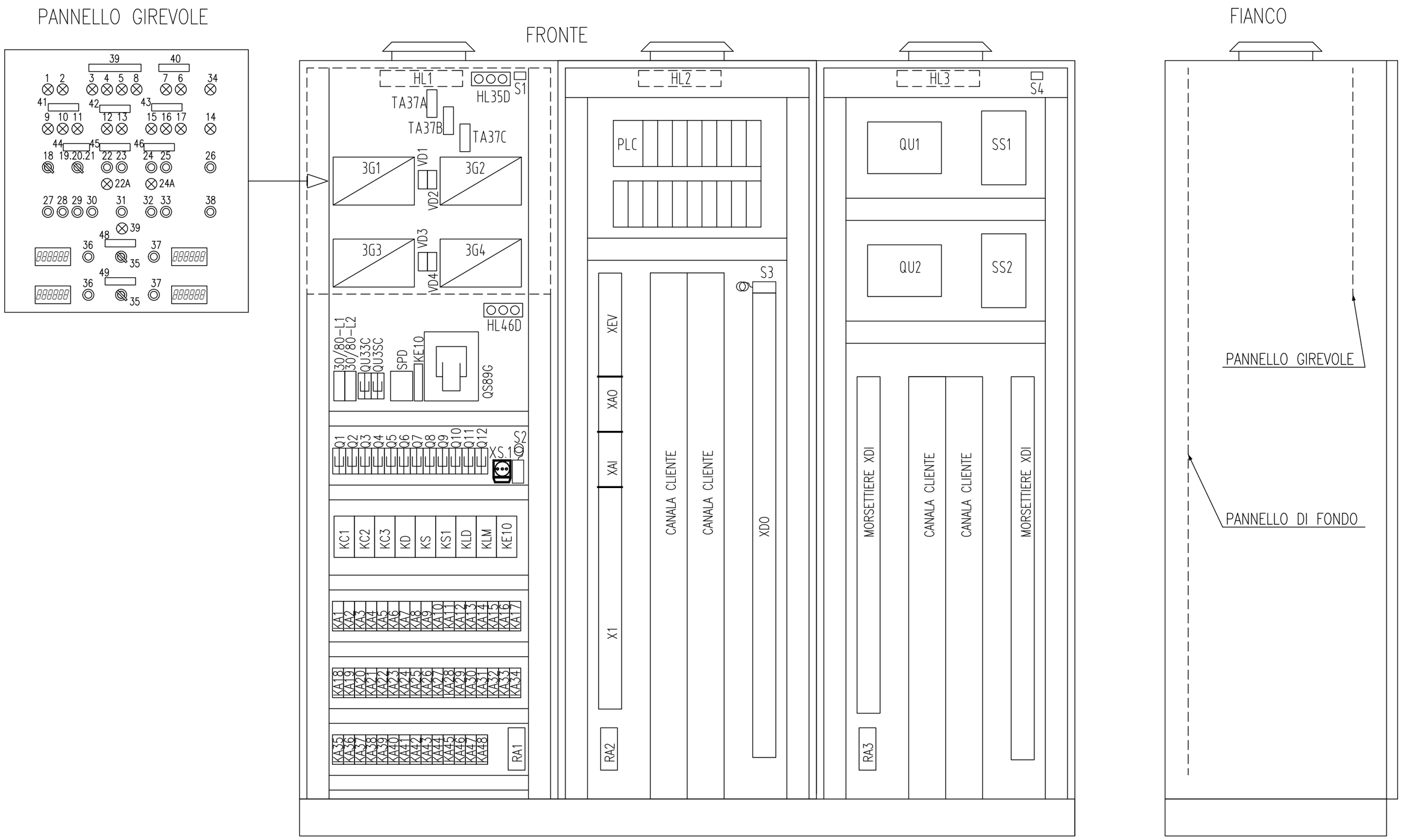

DATA / DATE		COMM. N° / ORDER N°	
DATA REV. / DATE REV.		CONTROLL. DA / CHECKED	
ARCHIVIO / ARCHIVE		DISEGN. DA / DRAWING	

CLIENTE / CLIENT

DESCRIZIONE / DESCRIPTION: QUADRO AUTOMAZIONE PORTA DI VALLE SUPERIORE

DISPOSIZIONE INTERNA

DISEGNO N° / DRAWING N°: TE1204

PAGINA / PAGE: 4

SEGUE / NEXT: 5

NR°	SIGLA	TESTO
1	HL2	PANNELLO ATTIVO
2	HL3	BLOCCO IMPIANTO
3	HL4	MAX. TEMP. OLIO
4	HL5	MAX PRESS. OLIO
5	HL6	MIN. LIVELLO OLIO
6	HL8	MAX LIVELLO OLIO
7	HL7	MIN. LIVELLO OLIO
8	HL9	MAX LIVELLO OLIO
9	HL10	PRED. IN LOCALE
10	HL11	PRED. IN MANUALE
11	HL12	PRED. DISTANZA
12	HL13	ANOMALIA POS. CIL. ALTO DX
13	HL14	ANOMALIA POS. CIL. ALTO SX
14	HL15	SICUREZZA
15	HL16	PARATOIA CHIUSA
16	HL17	PARATOIA BY-PASS
17	HL18	PARATOIA APERTA
18	SB3	AVVIAMENTO IMPIANTO
19	SSS	REMOTO
20	SSS	LOCALE
21	SSS	MANUALE
22	SB1	START POMPA 1
23	SB3	STOP POMPA 1
24	SB2	START POMPA 2
25	SB4	STOP POMPA 2
26	SB9	RESET SICUREZZA
27	SB11	CHIUSURA
28	SB14	BY-PASS
29	SB12	APERTURA
30	SB13	STOP MOVIMENTAZIONE
31	SB10	EMERGENZA
32	SB16	SOLLEVA
33	SB17	ABBASSA
34	HL0	SELETTORE SSD IN POS."0"
35	SSD	SALTA - DISCESA
36	PDX	DESTRA
37	PSX	SINISTRA
38	38	EMERGENZA COMANDI MANUALI

NR°	TESTO
39	SERBATOIO CENTRALE
40	SERBATOIO COMPENSAZIONE
41	COMANDI
42	ANOMALIA POSIZIONE CILINDRI
43	POSIZIONE PARATOIA
44	SELETTORE SCELTA SERVIZIO
45	CENTRALINA 1
46	CENTRALINA 2
47	SCELTA SERVIZIO
48	PARATOIA SUPERIORE
49	PARATOIA INFERIORE

TARGA IN ALLUMINIO INCISIONE NERA

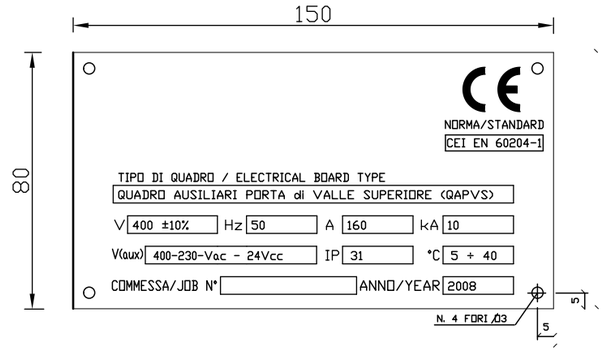

TARGA ADESIVA DI COMMERCIO

DATA / DATE		COMM. N° / ORDER N°	CLIENTE / CLIENT
DATA REV. / DATE REV.		CONTROLL. DA / CHECKED	DESCRIZIONE / DESCRIPTION: QUADRO AUTOMAZIONE PORTA DI VALLE SUPERIORE
ARCHIVIO / ARCHIVE		DISEGN. DA / DRAWING	DICITURE TARGHETTE

DISEGNO N° / DRAWING N°: TE1205

PAGINA / PAGE: 5 — SEGUE / NEXT: 6

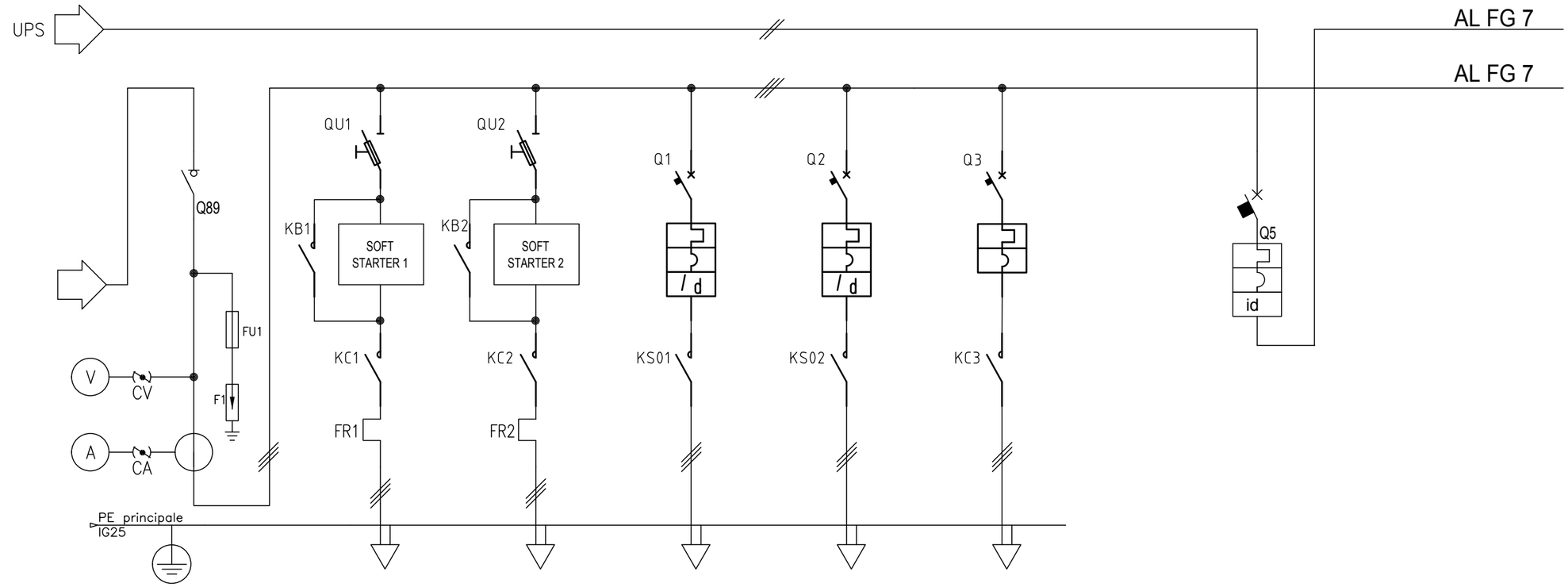

Sigla utenza										
Descrizione		SEZIONATORE GENERALE ALIMENTAZIONE DA RETE	CENTRALINA OLEODINAMICA 1	CENTRALINA OLEODINAMICA 2	RISCALDATORE OLIO CENTR. OLEODINAMICA 1	RISCALDATORE OLIO CENTR. OLEODINAMICA 2	POMPA RICIRCOLO		AUSILIARI QADRO	
POTENZA CONTEMPORANEA	[kW]	.	22	22	3	3	5.5			
CORRENTE (Ib)	[A]	.	44	44	8	8	12			
CosFi		.								
COEFF. DI CONTEMPORANEITA'	[%]	.								
SCHEMA FUNZIONALE										
PROTEZIONE	MARCA									
	MODELLO									
	Esecuzione									
	TIPO									
	In [A]	160	50	50	10	10	20		32	
	Im [A]									
	P.d.I. [kA]									
	I differenziale [A]									
DISTRIBUZIONE		QUADRIPOLARE	TRIPOLARE	TRIPOLARE	TRIPOLARE	TRIPOLARE	TRIPOLARE		BIPOLARE	
CONTATTORE TIPO	Ith]		100	100	25	25	25			
RELE' TERMICO										
VOLTMETRO / AMPEROMETRO										
LINEA	Sigla									
	Lunghezza [m]									
	POSA									
	Sezione		10	10	2.5	2.5	2.5			
	Portata (Iz)									

DATA / DATE		COMM. N° / ORDER N°	
DATA REV. / DATE REV.		CONTROLL. DA / CHECKED	
ARCHIVIO / ARCHIVE		DISEGN. DA / DRAWING	

CLIENTE / CLIENT

DESCRIZIONE / DESCRIPTION QUADRO AUTOMAZIONE PORTA DI VALLE SUPERIORE

SCHEMA UNIFILARE

DISEGNO N° / DRAWING N° TE1206

PAGINA / PAGE 6 SEGUE / NEXT 7

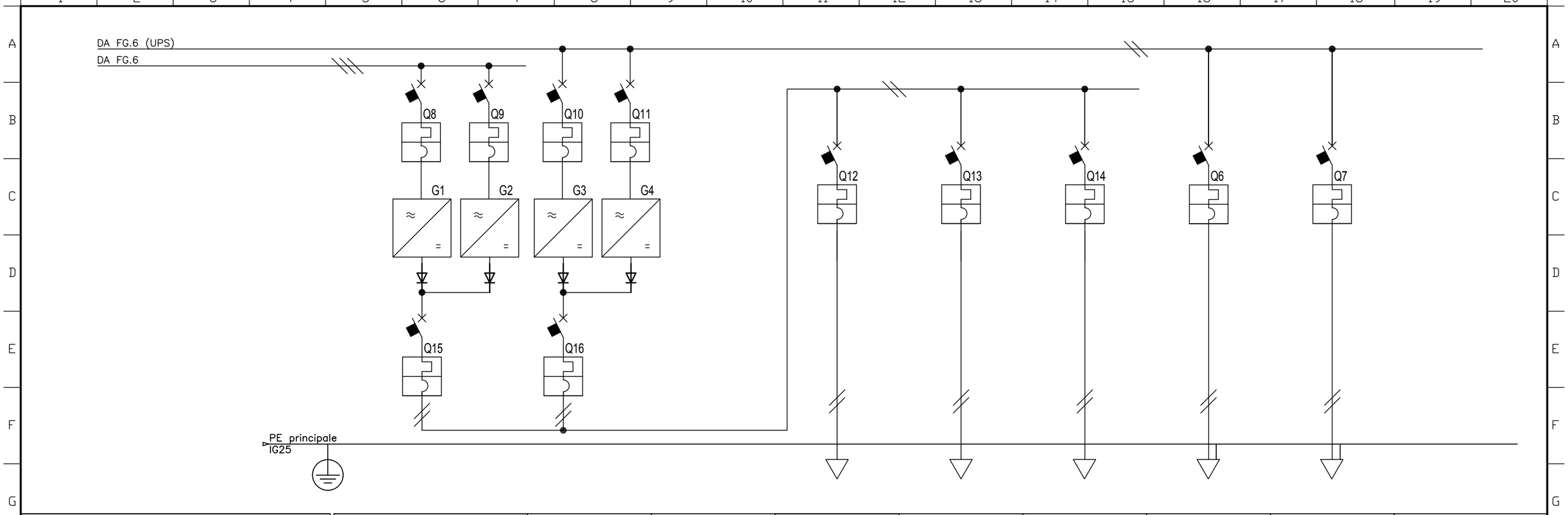

Sigla utenza											
Descrizione		ALIMENTAZIONE 24Vcc		ALIMENTAZIONE 24Vcc			INGRESSI DIGITALI	USCITE DIGITALI COMANDI	USCITE DIGITALI SEGNALAZIONE	SOFT STARTER	CASSETTO PLC	
POTENZA CONTEMPORANEA [kW]						.						
CORRENTE (Ib) [A]			.									
CosFi			.									
COEFF. DI CONTEMPORANEITA' [%]			.									
SCHEMA FUNZIONALE												
PROTEZIONE	MARCA											
	MODELLO											
	Esecuzione											
	TIPO		.	.								
	In [A]	16A	. 40A	16A .	40A		6A	6A	6A	6A	6A	
	Im [A]		.	.								
	P.d.I. [kA]											
	I differenziale [A]											
DISTRIBUZIONE		BIPOLARE	BIPOLARE	BIPOLARE	BIPOLARE		BIPOLARE	BIPOLARE	BIPOLARE	BIPOLARE	BIPOLARE	
CONTATTORE TIPO												
RELE' TERMICO												
VOLTMETRO / AMPEROMETRO												
LINEA	Sigla											
	Lunghezza [m]											
	POSA											
	Sezione											
	Portata (Iz)											

DATA *DATE*	COMM. N° *ORDER N°*	CLIENTE *CLIENT*	DISEGNO N° *DRAWING N°* TE1207
DATA REV. *DATE REV.*	CONTROLL. DA *CHECKED*	DESCRIZIONE *DESCRIPTION* QUADRO AUTOMAZIONE PORTA DI VALLE SUPERIORE	
ARCHIVIO *ARCHIVE*	DISEGN. DA *DRAWING*	SCHEMA UNIFILARE	PAGINA *PAGE* 7 — SEGUE *NEXT* 8

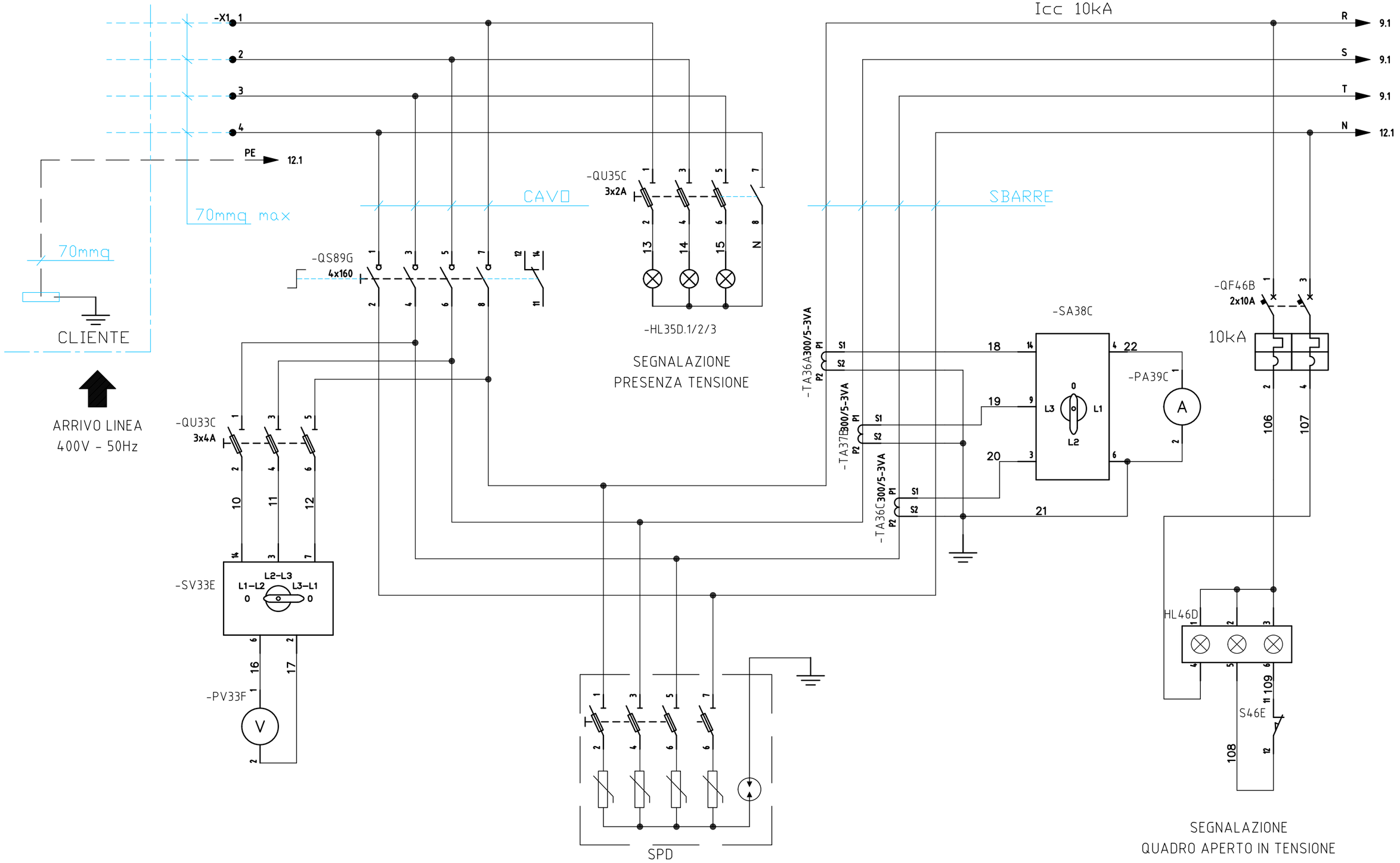

DATA / DATE		COMM. N° / ORDER N°	
DATA REV. / DATE REV.		CONTROLL. DA / CHECKED	
ARCHIVIO / ARCHIVE		DISEGN. DA / DRAWING	

CLIENTE / CLIENT

DESCRIZIONE / DESCRIPTION: QUADRO AUTOMAZIONE PORTA DI VALLE SUPERIORE

SCHEMA MULTIFILARE POTENZA

DISEGNO N° / DRAWING N°: TE1208

PAGINA / PAGE: 8

SEGUE / NEXT: 9

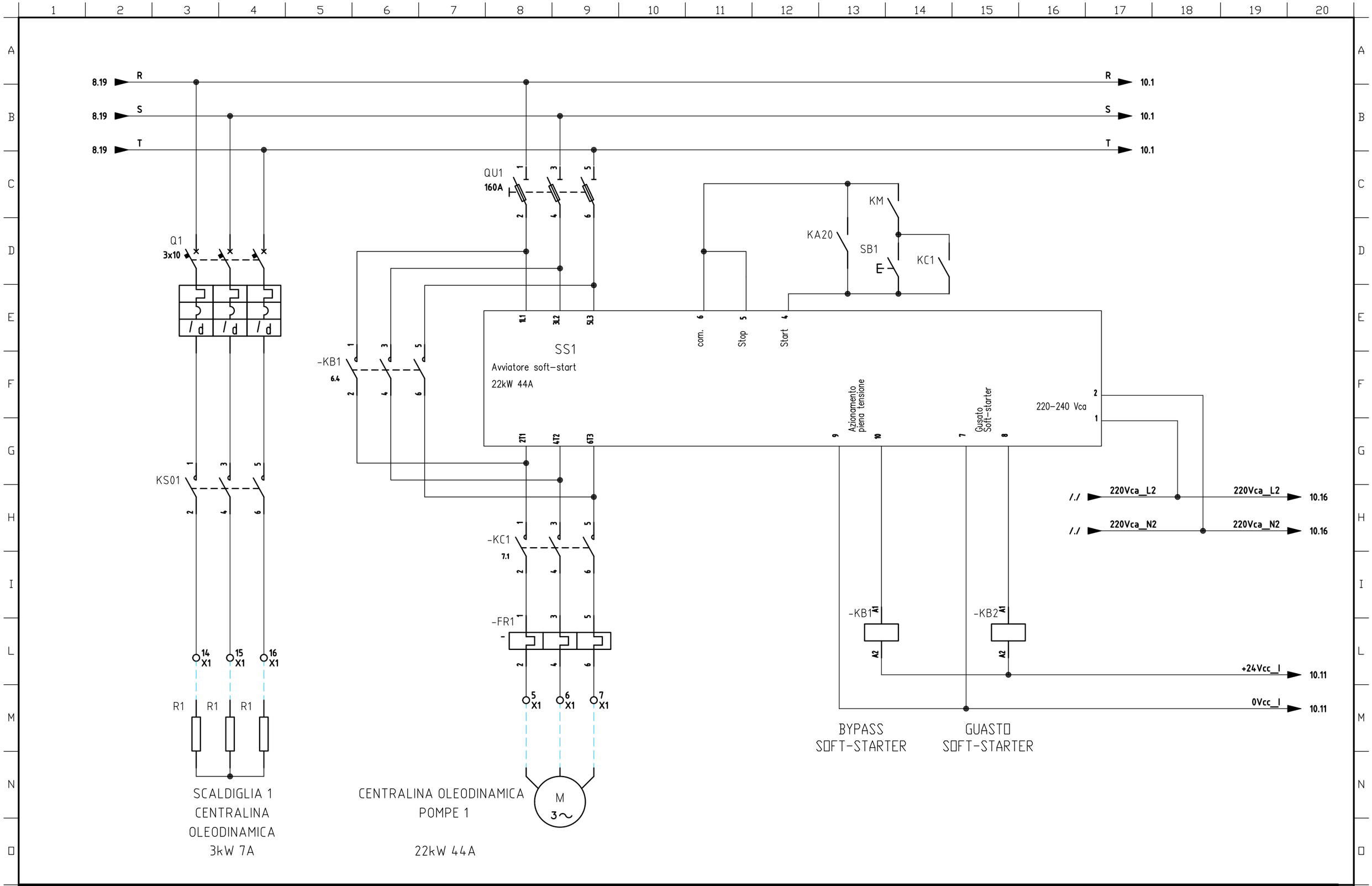

DATA / DATE		COMM. N° / ORDER N°	
DATA REV. / DATE REV.		CONTROLL. DA / CHECKED	
ARCHIVIO / ARCHIVE		DISEGN. DA / DRAWING	

CLIENTE / CLIENT

DESCRIZIONE / DESCRIPTION QUADRO AUTOMAZIONE PORTA DI VALLE SUPERIORE

SCHEMA SOFT STARTER GRUPPO 1

DISEGNO N° / DRAWING N° TE1209

PAGINA / PAGE 9 SEGUE / NEXT 10

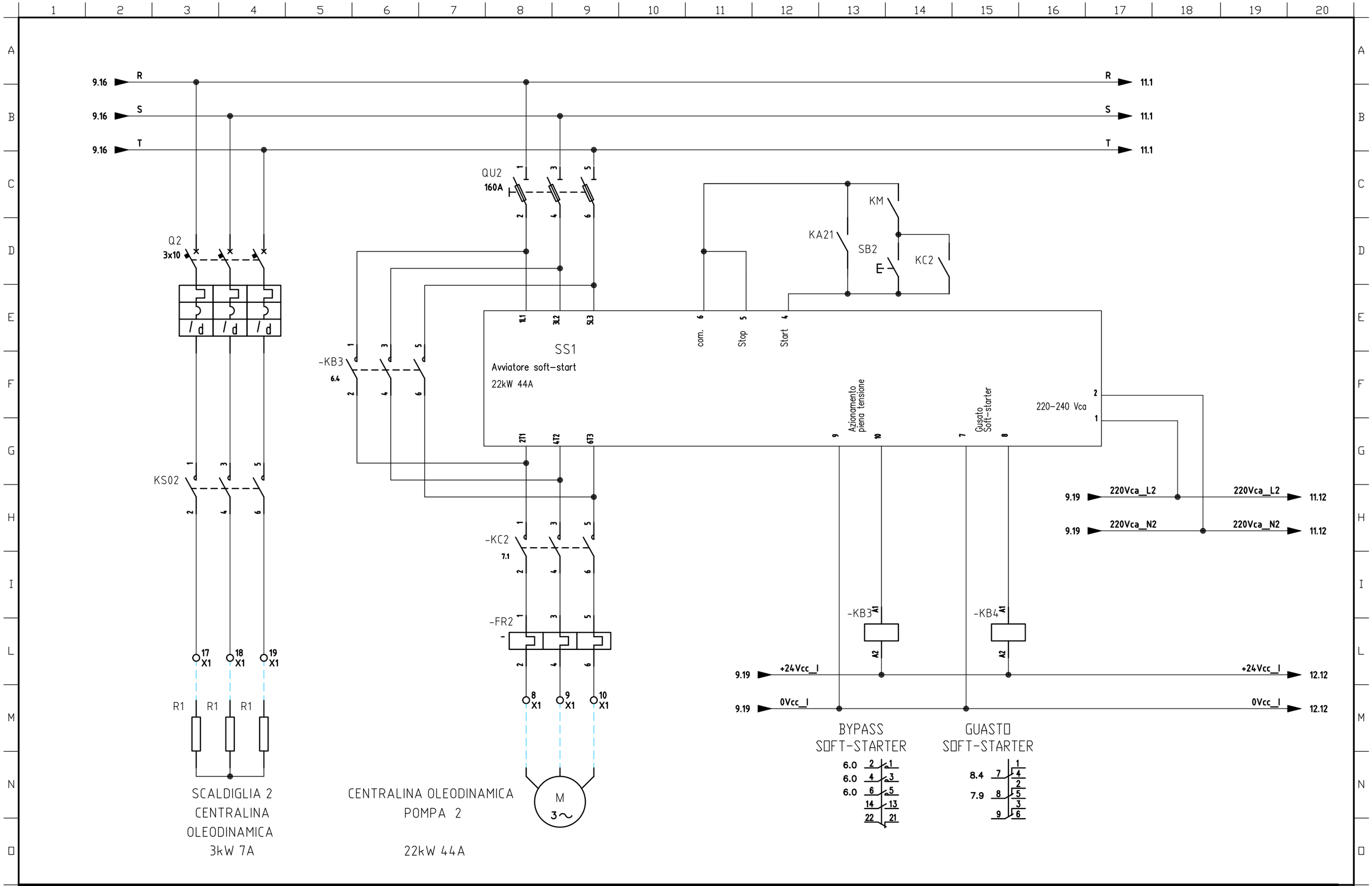

DATA / DATE		COMM. N° / ORDER N°	
DATA REV. / DATE REV.		CONTROLL. DA / CHECKED	
ARCHIVIO / ARCHIVE		DISEGN. DA / DRAWING	

CLIENTE / CLIENT

DESCRIZIONE / DESCRIPTION: QUADRO AUTOMAZIONE PORTA DI MONTE

SCHEMA SOFT STARTER POMPA 2

DISEGNO N° / DRAWING N°: TE1210

PAGINA / PAGE: 10 — SEGUE / NEXT: 11

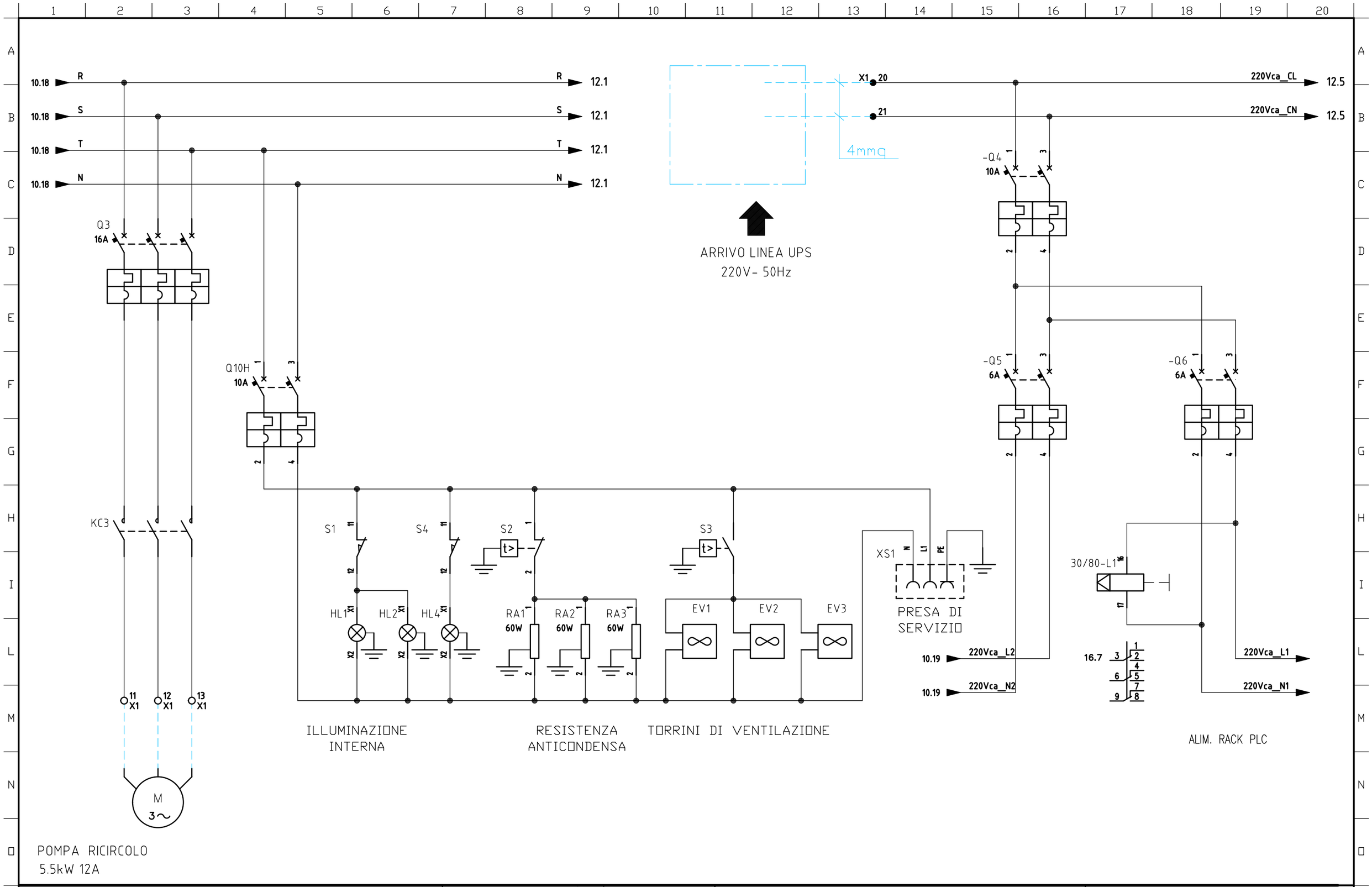

DATA / DATE		COMM. N° / ORDER N°	
DATA REV. / DATE REV.		CONTROLL. DA / CHECKED	
ARCHIVIO / ARCHIVE		DISEGN. DA / DRAWING	

CLIENTE / CLIENT

DESCRIZIONE / DESCRIPTION QUADRO AUTOMAZIONE PORTA DI VALLE SUPERIORE

SCHEMA MULTIFILARE AUSILIARI

DISEGNO N° / DRAWING N° TE1211

PAGINA / PAGE 11 SEGUE / NEXT 12

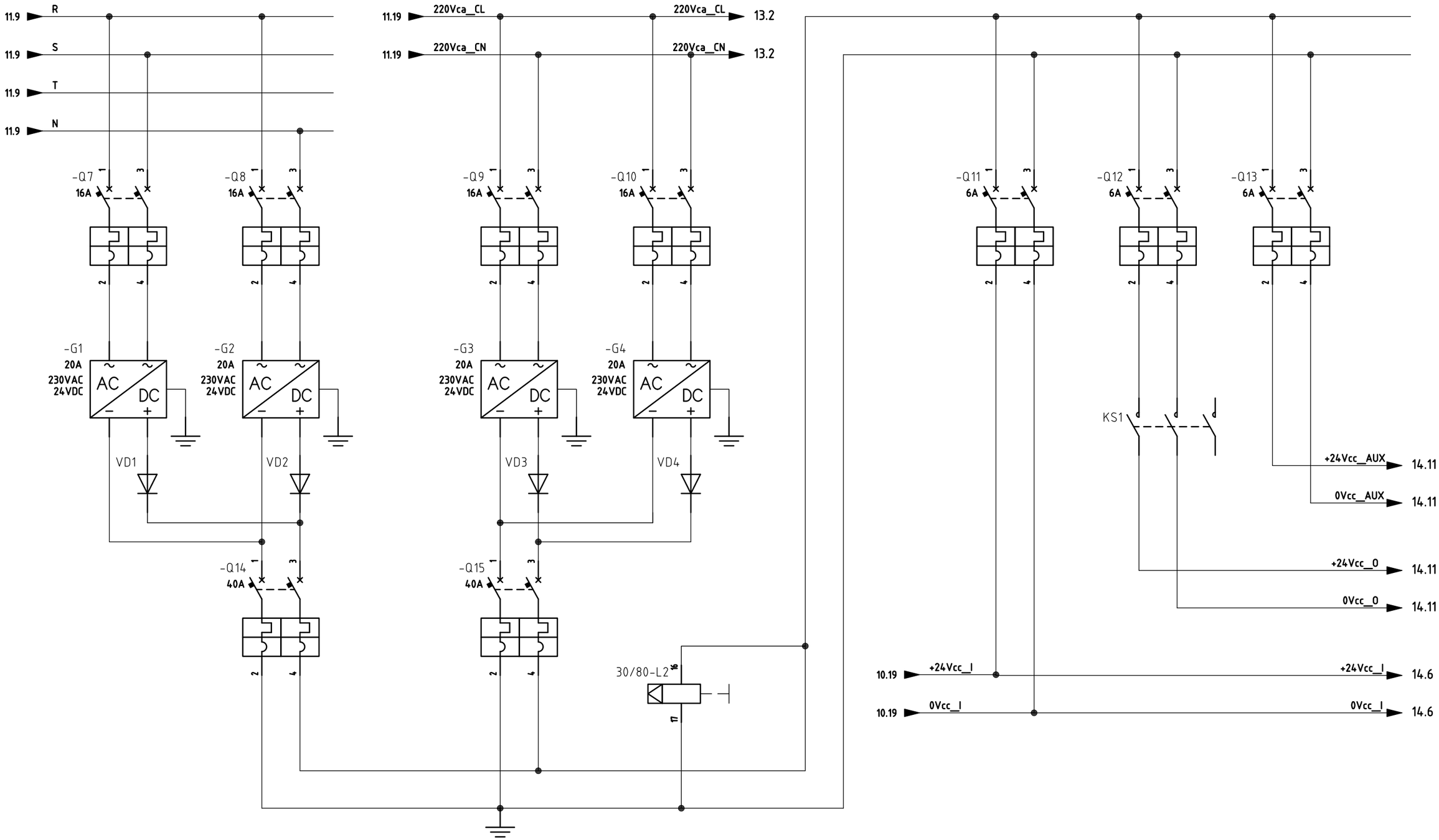

DATA / DATE		COMM. N° / ORDER N°	
DATA REV. / DATE REV.		CONTROLL. DA / CHECKED	
ARCHIVIO / ARCHIVE		DISEGN. DA / DRAWING	

CLIENTE / CLIENT

DESCRIZIONE / DESCRIPTION QUADRO AUTOMAZIONE PORTA DI VALLE SUPERIORE

SCHEMA MULTIFILARE AUSILIARI 24 Vcc

DISEGNO N° / DRAWING N° TE1212

PAGINA / PAGE 12

SEGUE / NEXT 13

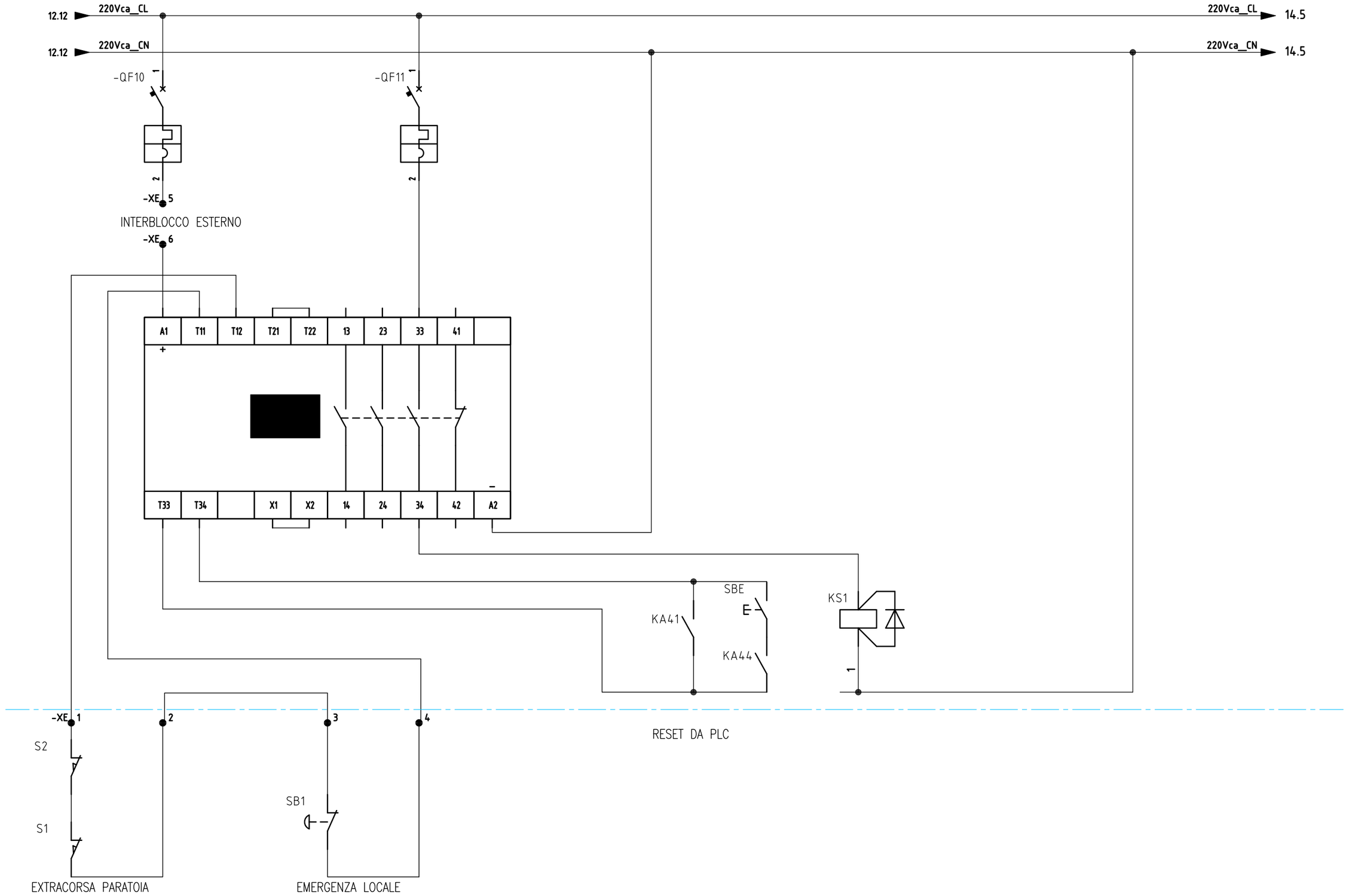

DATA / DATE		COMM. N° / ORDER N°	
DATA REV. / DATE REV.		CONTROLL. DA / CHECKED	
ARCHIVIO / ARCHIVE		DISEGN. DA / DRAWING	

CLIENTE / CLIENT

DESCRIZIONE / DESCRIPTION QUADRO AUTOMAZIONE PORTA DI VALLE SUPERIORE

SCHEMA FUNZIONALE CIRCUITI DI SICUREZZA

DISEGNO N° / DRAWING N° TE1213

PAGINA / PAGE 13

SEGUE / NEXT 14

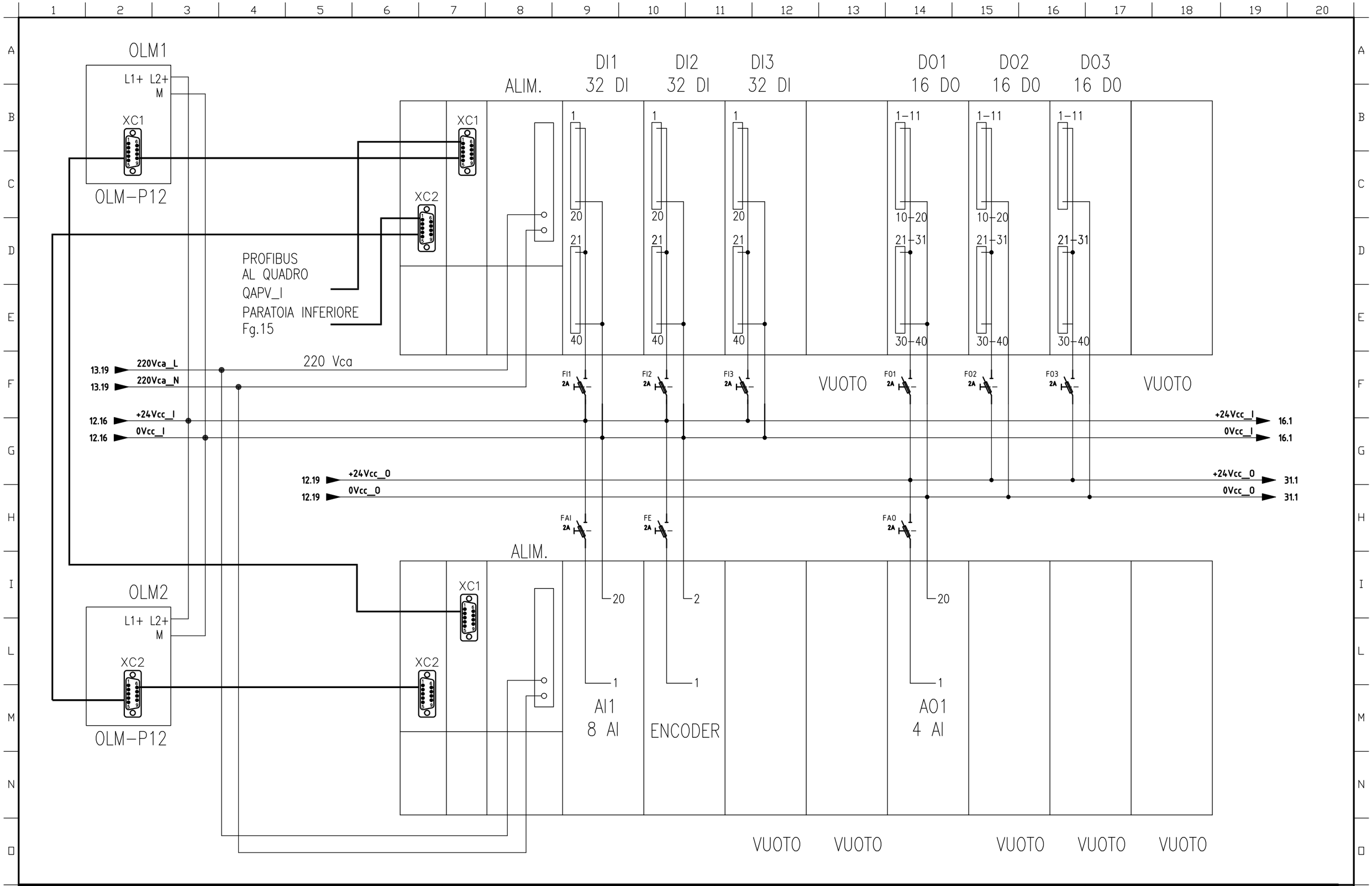

DATA / DATE		COMM. N° / ORDER N°	
DATA REV. / DATE REV.		CONTROLL. DA / CHECKED	
ARCHIVIO / ARCHIVE		DISEGN. DA / DRAWING	

CLIENTE / CLIENT

DESCRIZIONE / DESCRIPTION QUADRO AUTOMAZIONE PORTA DI VALLE SUPERIORE

RIASSUNTIVO SCHEDE PLC REMOTATE

DISEGNO N° / DRAWING N° TE1214

PAGINA / PAGE 14 SEGUE / NEXT 15

DATA *DATE*	
DATA REV. *DATE REV.*	
ARCHIVIO *ARCHIVE*	
COMM. N° *ORDER N°*	
CONTROLL. DA *CHECKED*	
DISEGN. DA *DRAWING*	
CLIENTE *CLIENT*	
DESCRIZIONE *DESCRIPTION*	QUADRO AUTOMAZIONE PORTA DI VALLE SUPERIORE DISPONIBILE
DISEGNO N° *DRAWING N°*	TE1215
PAGINA *PAGE*	15
SEGUE *NEXT*	16

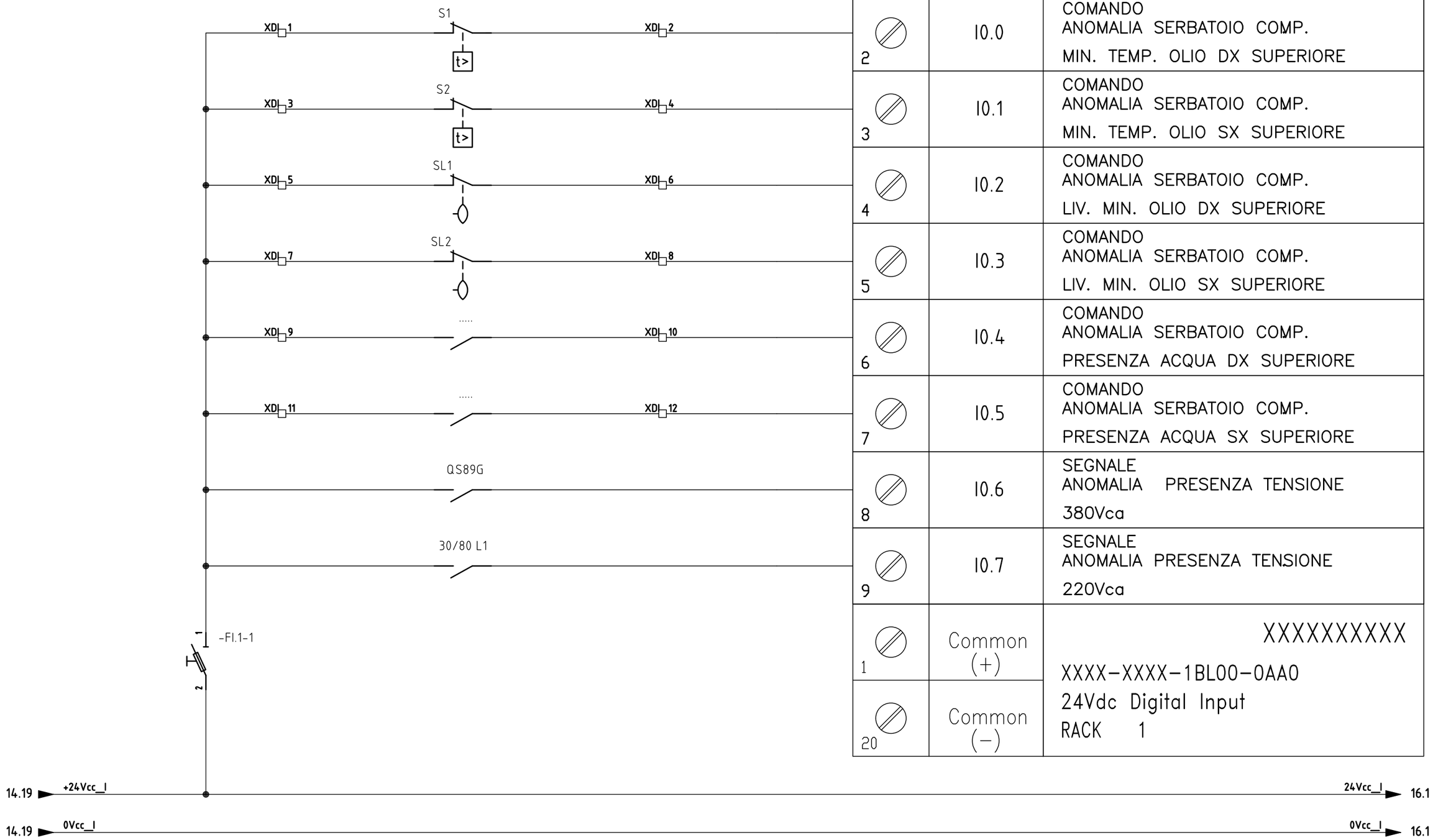

- SLOT DI1.1

TERMINAL	INPUT ADDRESS	DESCRIPTION
2	I0.0	COMANDO ANOMALIA SERBATOIO COMP. MIN. TEMP. OLIO DX SUPERIORE
3	I0.1	COMANDO ANOMALIA SERBATOIO COMP. MIN. TEMP. OLIO SX SUPERIORE
4	I0.2	COMANDO ANOMALIA SERBATOIO COMP. LIV. MIN. OLIO DX SUPERIORE
5	I0.3	COMANDO ANOMALIA SERBATOIO COMP. LIV. MIN. OLIO SX SUPERIORE
6	I0.4	COMANDO ANOMALIA SERBATOIO COMP. PRESENZA ACQUA DX SUPERIORE
7	I0.5	COMANDO ANOMALIA SERBATOIO COMP. PRESENZA ACQUA SX SUPERIORE
8	I0.6	SEGNALE ANOMALIA PRESENZA TENSIONE 380Vca
9	I0.7	SEGNALE ANOMALIA PRESENZA TENSIONE 220Vca
1	Common (+)	XXXXXXXXXX XXXX-XXXX-1BL00-0AA0 24Vdc Digital Input RACK 1
20	Common (−)	

DATA *DATE*		COMM. N° *ORDER N°*	CLIENTE *CLIENT*
DATA REV. *DATE REV.*		CONTROLL. DA *CHECKED*	DESCRIZIONE *DESCRIPTION* QUADRO AUTOMAZIONE PORTA DI VALLE SUPERIORE
ARCHIVIO *ARCHIVE*		DISEGN. DA *DRAWING*	SCHEMA FUNZIONALE INGRESSI DIGITALI

DISEGNO N° *DRAWING N°* TE1216

PAGINA *PAGE* 16 SEGUE *NEXT* 17

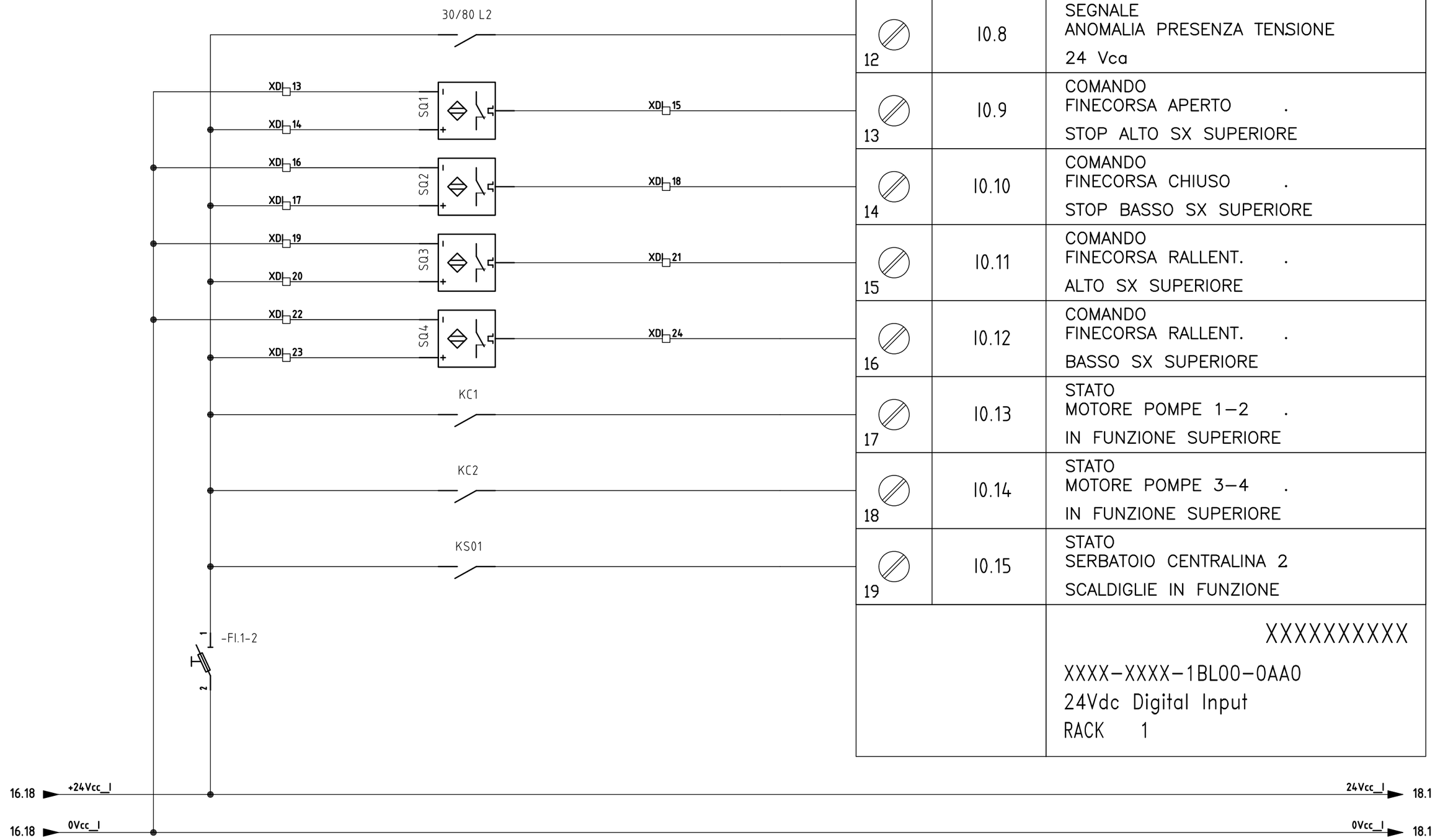

– SLOT DI1.2

TERMINAL	INPUT ADDRESS	DESCRIPTION
12	I0.8	SEGNALE ANOMALIA PRESENZA TENSIONE 24 Vca
13	I0.9	COMANDO FINECORSA APERTO . STOP ALTO SX SUPERIORE
14	I0.10	COMANDO FINECORSA CHIUSO . STOP BASSO SX SUPERIORE
15	I0.11	COMANDO FINECORSA RALLENT. . ALTO SX SUPERIORE
16	I0.12	COMANDO FINECORSA RALLENT. . BASSO SX SUPERIORE
17	I0.13	STATO MOTORE POMPE 1–2 . IN FUNZIONE SUPERIORE
18	I0.14	STATO MOTORE POMPE 3–4 . IN FUNZIONE SUPERIORE
19	I0.15	STATO SERBATOIO CENTRALINA 2 SCALDIGLIE IN FUNZIONE
		XXXXXXXXXX XXXX–XXXX–1BL00–0AA0 24Vdc Digital Input RACK 1

DATA / DATE		COMM. N° / ORDER N°	CLIENTE / CLIENT
DATA REV. / DATE REV.		CONTROLL. DA / CHECKED	DESCRIZIONE / DESCRIPTION: QUADRO AUTOMAZIONE PORTA DI VALLE SUPERIORE
ARCHIVIO / ARCHIVE		DISEGN. DA / DRAWING	SCHEMA FUNZIONALE INGRESSI DIGITALI

DISEGNO N° / DRAWING N°: TE1217

PAGINA / PAGE: 17 — SEGUE / NEXT: 18

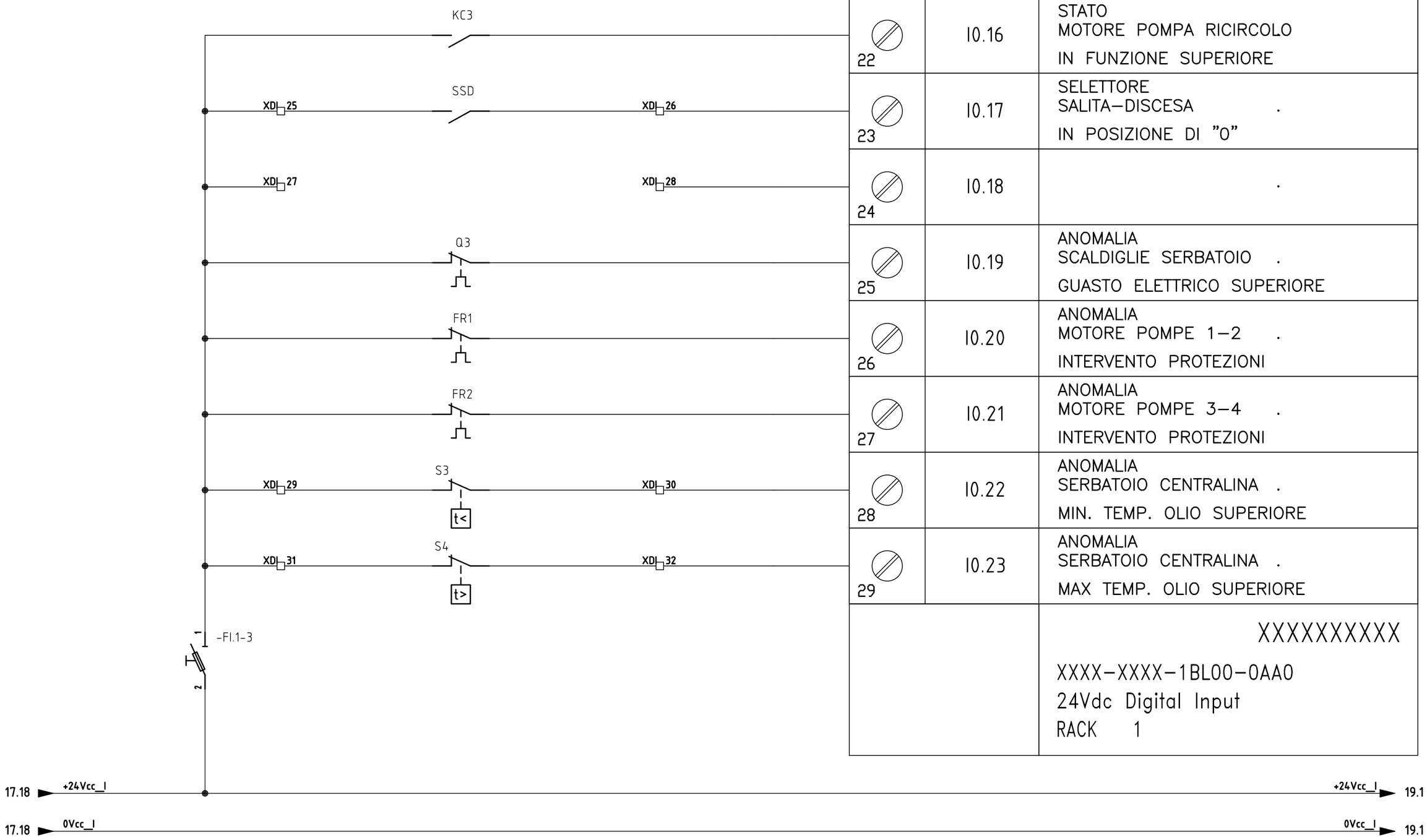

– SLOT DI1.3

TERMINAL	INPUT ADDRESS	DESCRIPTION
22	I0.16	STATO MOTORE POMPA RICIRCOLO IN FUNZIONE SUPERIORE
23	I0.17	SELETTORE SALITA–DISCESA . IN POSIZIONE DI "0"
24	I0.18	.
25	I0.19	ANOMALIA SCALDIGLIE SERBATOIO . GUASTO ELETTRICO SUPERIORE
26	I0.20	ANOMALIA MOTORE POMPE 1–2 . INTERVENTO PROTEZIONI
27	I0.21	ANOMALIA MOTORE POMPE 3–4 . INTERVENTO PROTEZIONI
28	I0.22	ANOMALIA SERBATOIO CENTRALINA . MIN. TEMP. OLIO SUPERIORE
29	I0.23	ANOMALIA SERBATOIO CENTRALINA . MAX TEMP. OLIO SUPERIORE
		XXXXXXXXXX XXXX–XXXX–1BL00–0AA0 24Vdc Digital Input RACK 1

DATA / DATE		COMM. N° / ORDER N°	CLIENTE / CLIENT
DATA REV. / DATE REV.		CONTROLL. DA / CHECKED	DESCRIZIONE / DESCRIPTION: QUADRO AUTOMAZIONE PORTA DI VALLE SUPERIORE
ARCHIVIO / ARCHIVE		DISEGN. DA / DRAWING	SCHEMA FUNZIONALE INGRESSI DIGITALI

DISEGNO N° / DRAWING N°: TE1218

PAGINA / PAGE: 18 — SEGUE / NEXT: 19

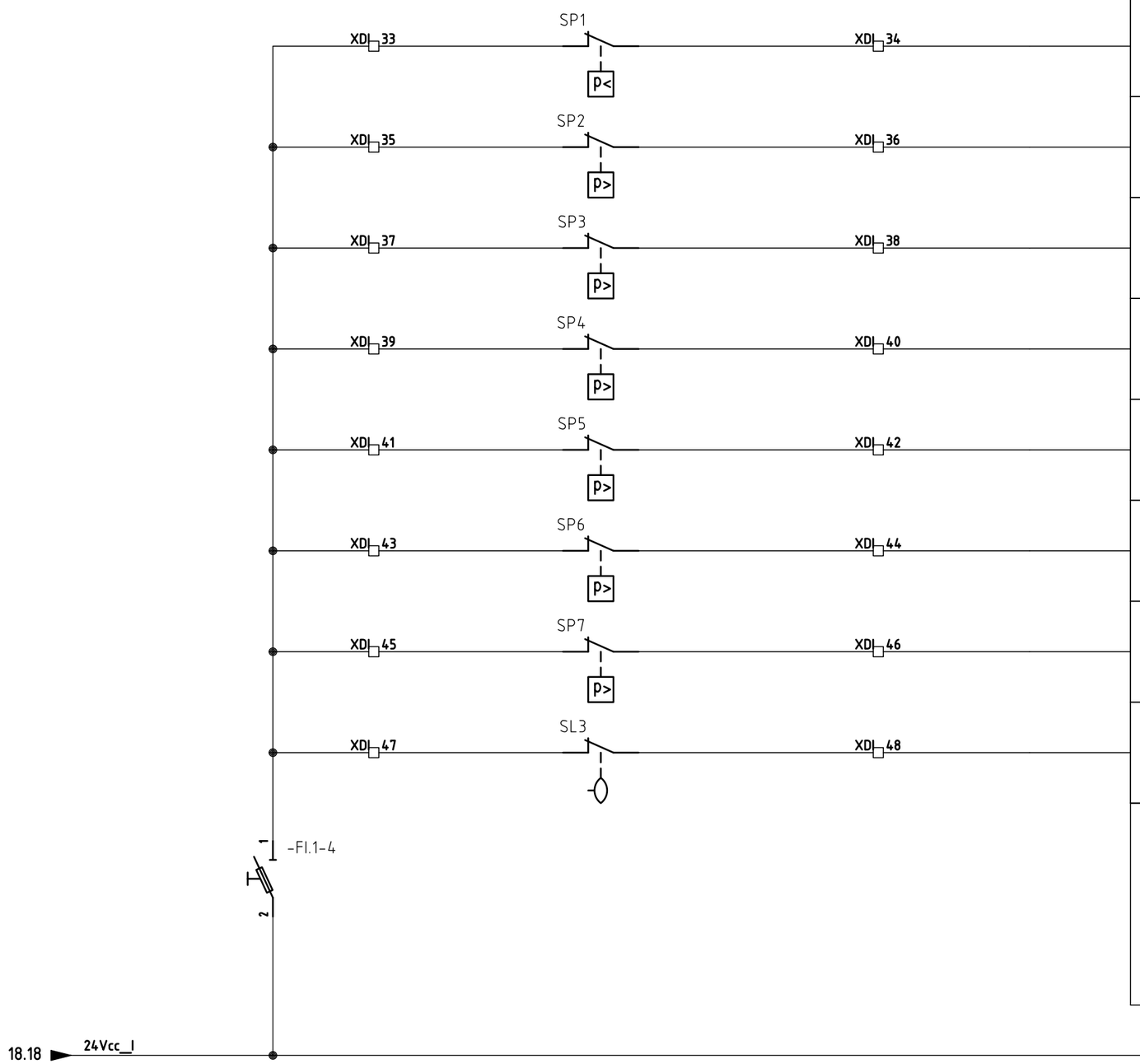

- SLOT DI1.4

TERMINAL	INPUT ADDRESS	DESCRIPTION
32	I0.0	ANOMALIA CENTRALINA . BASSA PRESS. OLIO SUPERIORE
33	I0.1	ANOMALIA CENTRALINA . FILTRO 1 INTASATO SUPERIORE
34	I0.2	ANOMALIA CENTRALINA . FILTRO 2 INTASATO SUPERIORE
35	I0.3	ANOMALIA CENTRALINA . FILTRO 3 INTASATO SUPERIORE
36	I0.4	ANOMALIA CENTRALINA . FILTRO 4 INTASATO SUPERIORE
37	I0.5	ANOMALIA CENTRALINA . FILTRO 5 INTASATO SUPERIORE
38	I0.6	ANOMALIA CENTRALINA . FILTRO 6 INTASATO SUPERIORE
39	I0.7	ANOMALIA CENTRALINA . LIVELLO MAX OLIO SUPERIORE
		XXXXXXXXXX XXXX-XXXX-1BL00-0AA0 24Vdc Digital Input RACK 1

DATA / DATE		COMM. N° / ORDER N°	
DATA REV. / DATE REV.		CONTROLL. DA / CHECKED	
ARCHIVIO / ARCHIVE		DISEGN. DA / DRAWING	

CLIENTE / CLIENT

DESCRIZIONE / DESCRIPTION QUADRO AUTOMAZIONE PORTA DI VALLE SUPERIORE
SCHEMA FUNZIONALE INGRESSI DIGITALI

DISEGNO N° / DRAWING N° TE1219

PAGINA / PAGE 19 SEGUE / NEXT 20

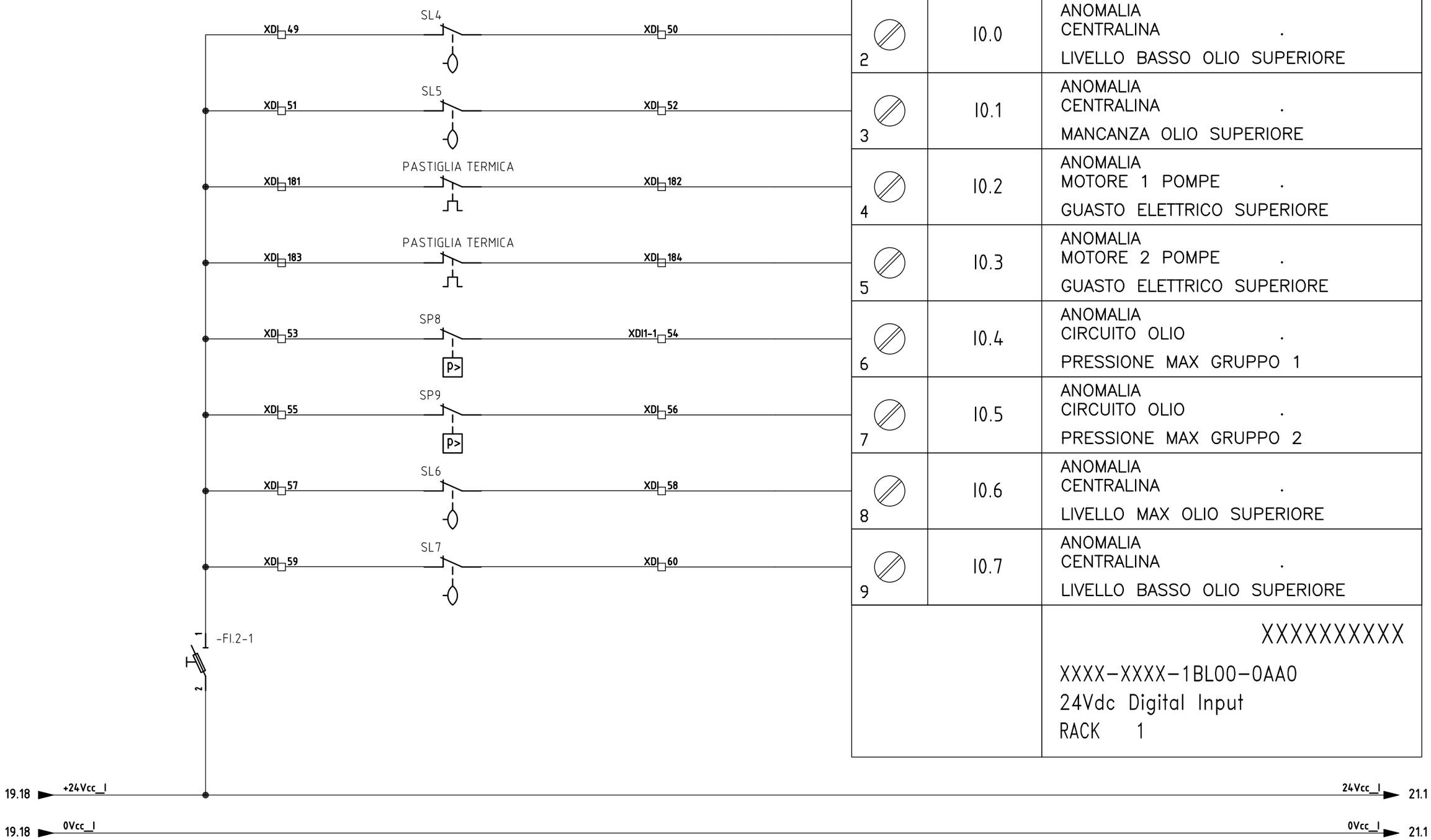

– SLOT DI2.1

TERMINAL	INPUT ADDRESS	DESCRIPTION
2	I0.0	ANOMALIA CENTRALINA . LIVELLO BASSO OLIO SUPERIORE
3	I0.1	ANOMALIA CENTRALINA . MANCANZA OLIO SUPERIORE
4	I0.2	ANOMALIA MOTORE 1 POMPE . GUASTO ELETTRICO SUPERIORE
5	I0.3	ANOMALIA MOTORE 2 POMPE . GUASTO ELETTRICO SUPERIORE
6	I0.4	ANOMALIA CIRCUITO OLIO . PRESSIONE MAX GRUPPO 1
7	I0.5	ANOMALIA CIRCUITO OLIO . PRESSIONE MAX GRUPPO 2
8	I0.6	ANOMALIA CENTRALINA . LIVELLO MAX OLIO SUPERIORE
9	I0.7	ANOMALIA CENTRALINA . LIVELLO BASSO OLIO SUPERIORE
		XXXXXXXXXX XXXX-XXXX-1BL00-0AA0 24Vdc Digital Input RACK 1

DATA / DATE		COMM. N° / ORDER N°	
DATA REV. / DATE REV.		CONTROLL. DA / CHECKED	
ARCHIVIO / ARCHIVE		DISEGN. DA / DRAWING	

CLIENTE / CLIENT

DESCRIZIONE / DESCRIPTION QUADRO AUTOMAZIONE PORTA DI VALLE SUPERIORE

SCHEMA FUNZIONALE INGRESSI DIGITALI

DISEGNO N° / DRAWING N° TE1220

PAGINA / PAGE 20

SEGUE / NEXT 21

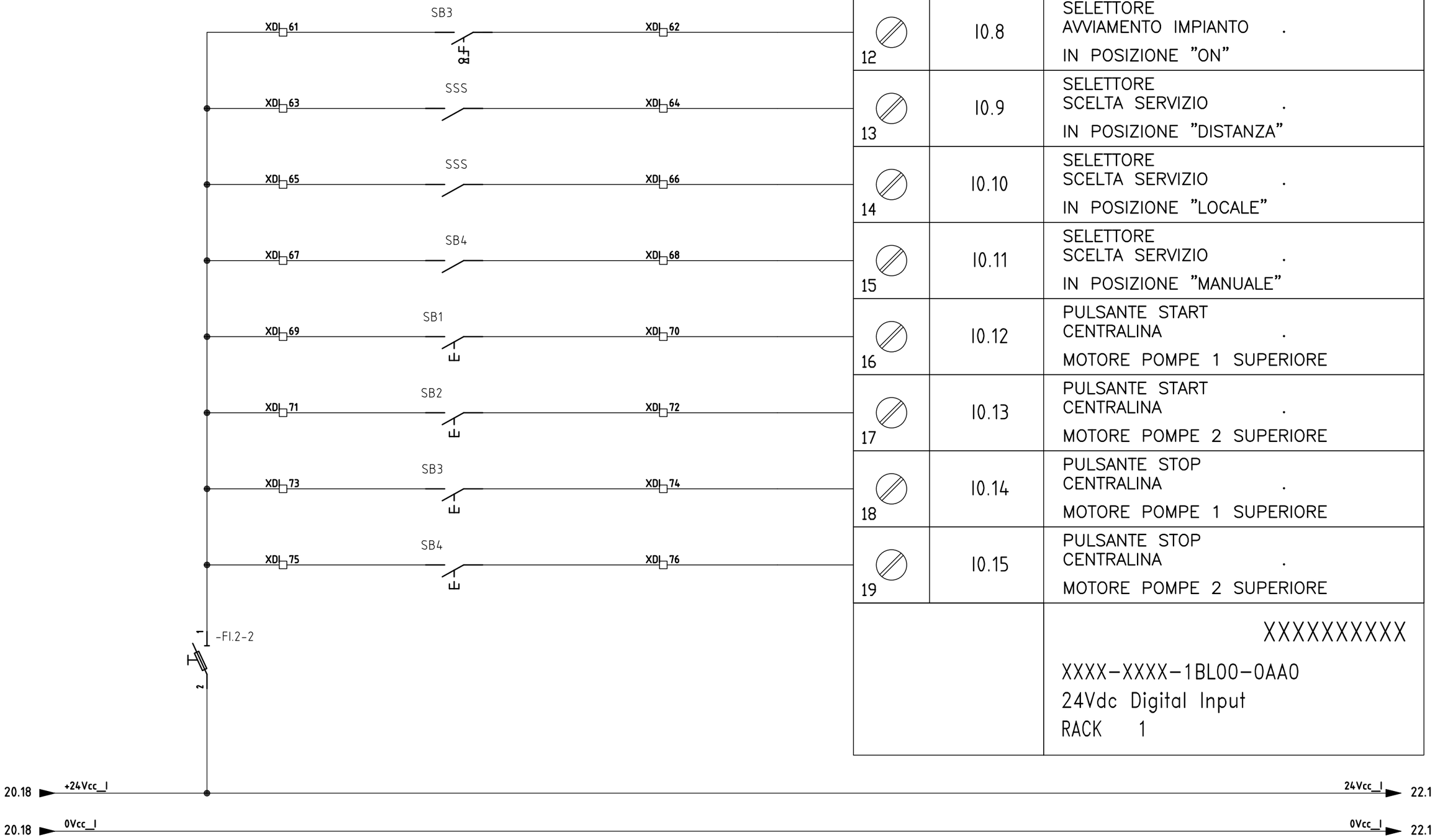

- SLOT DI2.2

TERMINAL	INPUT ADDRESS	DESCRIPTION
12	I0.8	SELETTORE AVVIAMENTO IMPIANTO . IN POSIZIONE "ON"
13	I0.9	SELETTORE SCELTA SERVIZIO . IN POSIZIONE "DISTANZA"
14	I0.10	SELETTORE SCELTA SERVIZIO . IN POSIZIONE "LOCALE"
15	I0.11	SELETTORE SCELTA SERVIZIO . IN POSIZIONE "MANUALE"
16	I0.12	PULSANTE START CENTRALINA . MOTORE POMPE 1 SUPERIORE
17	I0.13	PULSANTE START CENTRALINA . MOTORE POMPE 2 SUPERIORE
18	I0.14	PULSANTE STOP CENTRALINA . MOTORE POMPE 1 SUPERIORE
19	I0.15	PULSANTE STOP CENTRALINA . MOTORE POMPE 2 SUPERIORE
		XXXXXXXXXX XXXX-XXXX-1BL00-0AA0 24Vdc Digital Input RACK 1

DATA / DATE		COMM. N° / ORDER N°	
DATA REV. / DATE REV.		CONTROLL. DA / CHECKED	
ARCHIVIO / ARCHIVE		DISEGN. DA / DRAWING	

CLIENTE / CLIENT

DESCRIZIONE / DESCRIPTION QUADRO AUTOMAZIONE PORTA DI VALLE SUPERIORE

SCHEMA FUNZIONALE INGRESSI DIGITALI

DISEGNO N° / DRAWING N° TE1221

PAGINA / PAGE 21

SEGUE / NEXT 22

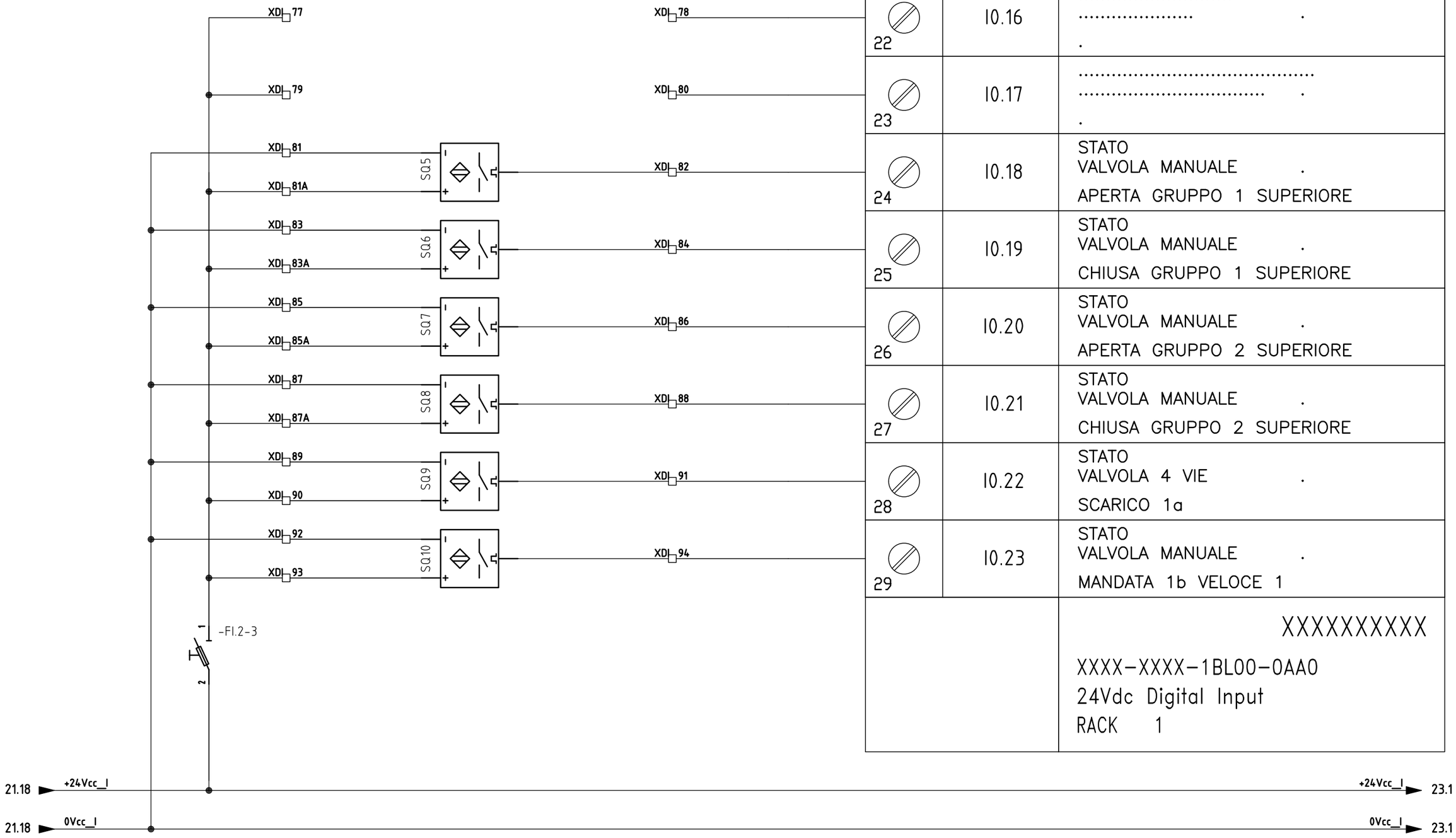

– SLOT DI2.3

TERMINAL	INPUT ADDRESS	DESCRIPTION
22	I0.16	....
23	I0.17	....
24	I0.18	STATO VALVOLA MANUALE . APERTA GRUPPO 1 SUPERIORE
25	I0.19	STATO VALVOLA MANUALE . CHIUSA GRUPPO 1 SUPERIORE
26	I0.20	STATO VALVOLA MANUALE . APERTA GRUPPO 2 SUPERIORE
27	I0.21	STATO VALVOLA MANUALE . CHIUSA GRUPPO 2 SUPERIORE
28	I0.22	STATO VALVOLA 4 VIE . SCARICO 1a
29	I0.23	STATO VALVOLA MANUALE . MANDATA 1b VELOCE 1
		XXXXXXXXXX XXXX-XXXX-1BL00-0AA0 24Vdc Digital Input RACK 1

DATA / DATE		COMM. N° / ORDER N°	
DATA REV. / DATE REV.		CONTROLL. DA / CHECKED	
ARCHIVIO / ARCHIVE		DISEGN. DA / DRAWING	

CLIENTE / CLIENT

DESCRIZIONE / DESCRIPTION QUADRO AUTOMAZIONE PORTA DI VALLE SUPERIORE
SCHEMA FUNZIONALE INGRESSI DIGITALI

DISEGNO N° / DRAWING N° TE1222

PAGINA / PAGE 22 SEGUE / NEXT 23

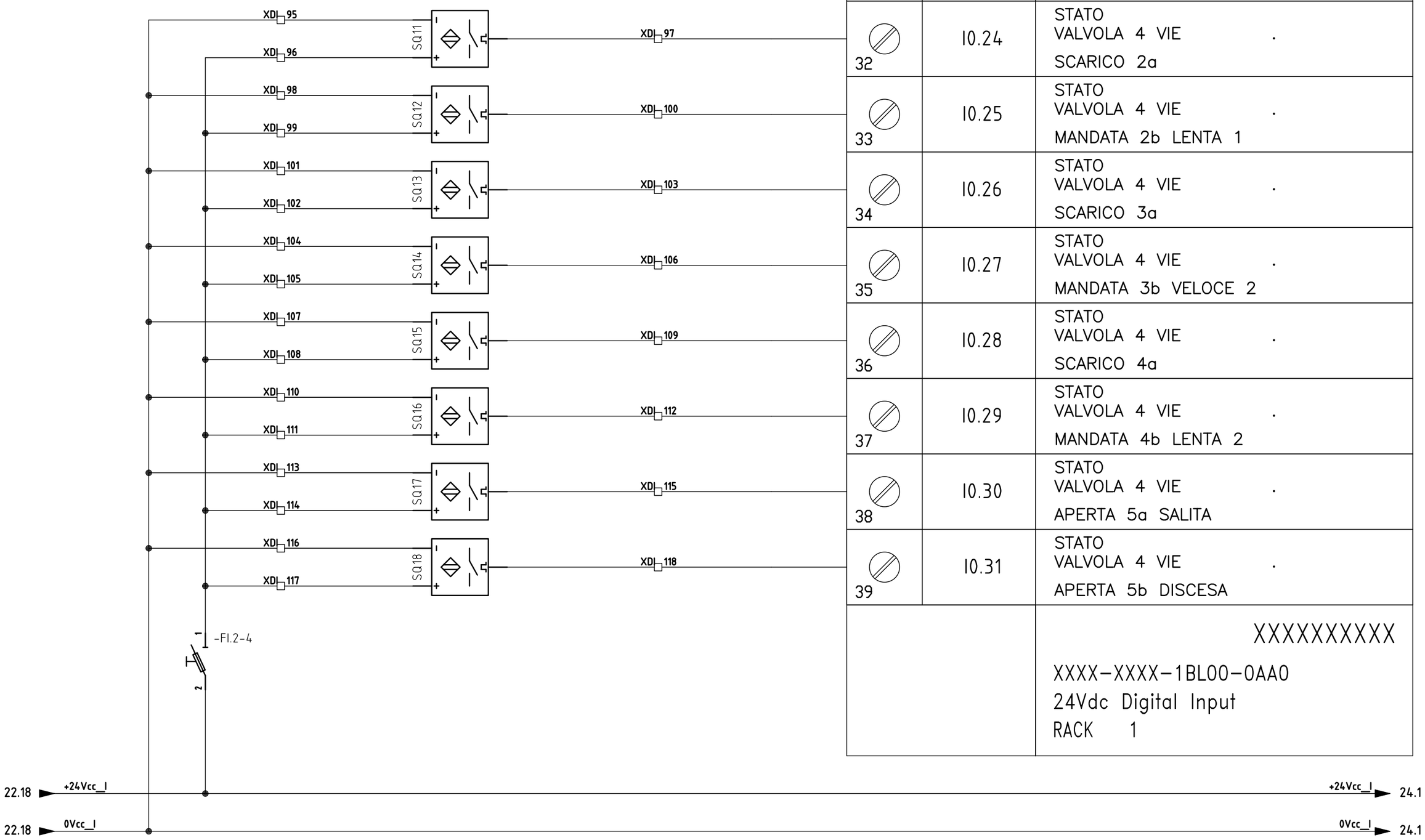

– SLOT DI2.4

TERMINAL	INPUT ADDRESS	DESCRIPTION
32	I0.24	STATO VALVOLA 4 VIE . SCARICO 2a
33	I0.25	STATO VALVOLA 4 VIE . MANDATA 2b LENTA 1
34	I0.26	STATO VALVOLA 4 VIE . SCARICO 3a
35	I0.27	STATO VALVOLA 4 VIE . MANDATA 3b VELOCE 2
36	I0.28	STATO VALVOLA 4 VIE . SCARICO 4a
37	I0.29	STATO VALVOLA 4 VIE . MANDATA 4b LENTA 2
38	I0.30	STATO VALVOLA 4 VIE . APERTA 5a SALITA
39	I0.31	STATO VALVOLA 4 VIE . APERTA 5b DISCESA
		XXXXXXXXXX XXXX-XXXX-1BL00-0AA0 24Vdc Digital Input RACK 1

DATA / DATE		COMM. N° / ORDER N°	
DATA REV. / DATE REV.		CONTROLL. DA / CHECKED	
ARCHIVIO / ARCHIVE		DISEGN. DA / DRAWING	

CLIENTE / CLIENT

DESCRIZIONE / DESCRIPTION QUADRO AUTOMAZIONE PORTA DI VALLE SUPERIORE
SCHEMA FUNZIONALE INGRESSI DIGITALI

DISEGNO N° / DRAWING N° TE1223

PAGINA / PAGE 23 SEGUE / NEXT 24

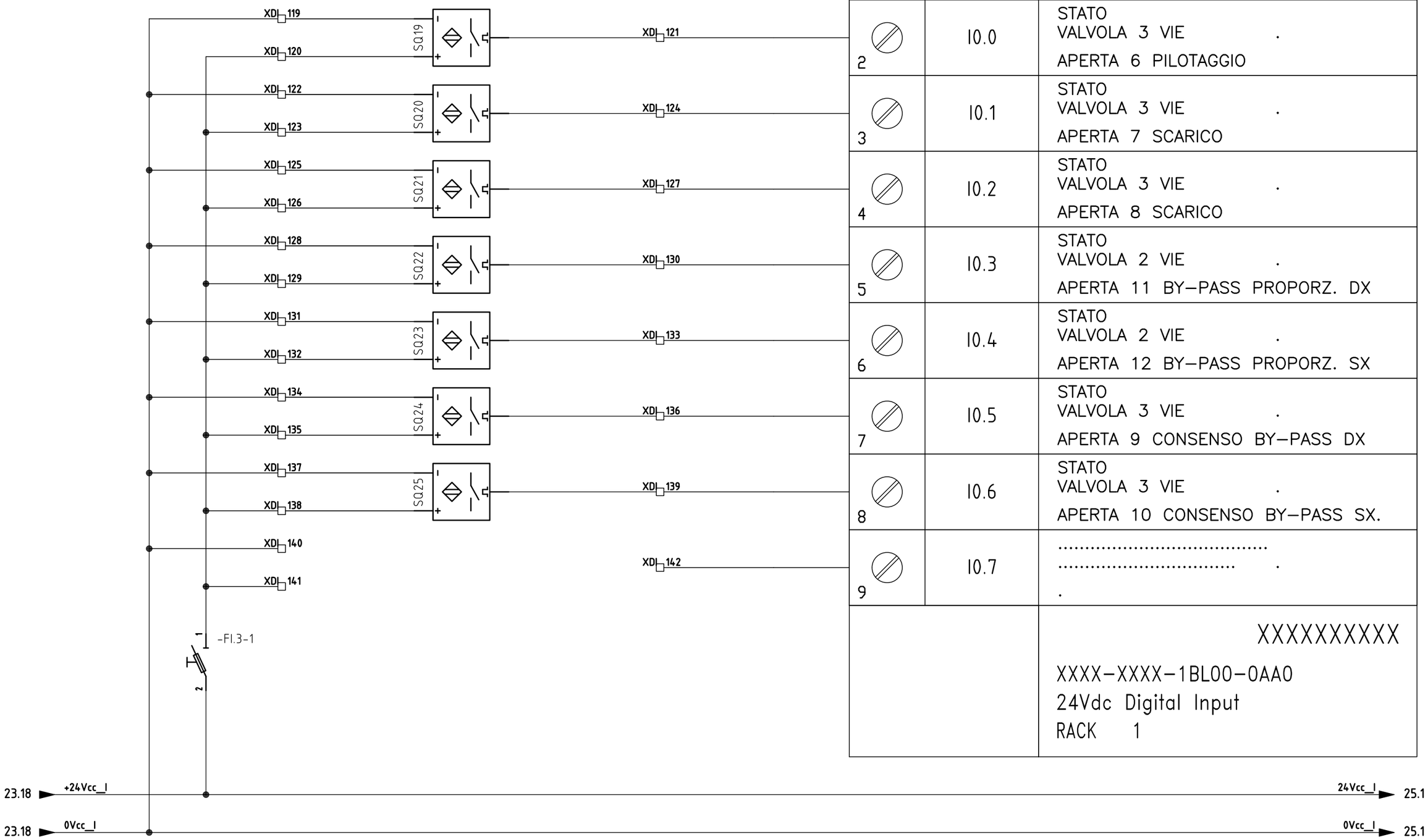

– SLOT DI3.1

TERMINAL	INPUT ADDRESS	DESCRIPTION
2	I0.0	STATO VALVOLA 3 VIE . APERTA 6 PILOTAGGIO
3	I0.1	STATO VALVOLA 3 VIE . APERTA 7 SCARICO
4	I0.2	STATO VALVOLA 3 VIE . APERTA 8 SCARICO
5	I0.3	STATO VALVOLA 2 VIE . APERTA 11 BY–PASS PROPORZ. DX
6	I0.4	STATO VALVOLA 2 VIE . APERTA 12 BY–PASS PROPORZ. SX
7	I0.5	STATO VALVOLA 3 VIE . APERTA 9 CONSENSO BY–PASS DX
8	I0.6	STATO VALVOLA 3 VIE . APERTA 10 CONSENSO BY–PASS SX.
9	I0.7	....

XXXXXXXXXX

XXXX–XXXX–1BL00–0AA0
24Vdc Digital Input
RACK 1

DATA / DATE		COMM. N° / ORDER N°	
DATA REV. / DATE REV.		CONTROLL. DA / CHECKED	
ARCHIVIO / ARCHIVE		DISEGN. DA / DRAWING	

CLIENTE / CLIENT

DESCRIZIONE / DESCRIPTION QUADRO AUTOMAZIONE PORTA DI VALLE SUPERIORE
SCHEMA FUNZIONALE INGRESSI DIGITALI

DISEGNO N° / DRAWING N° TE1224

PAGINA / PAGE 24 SEGUE / NEXT 25

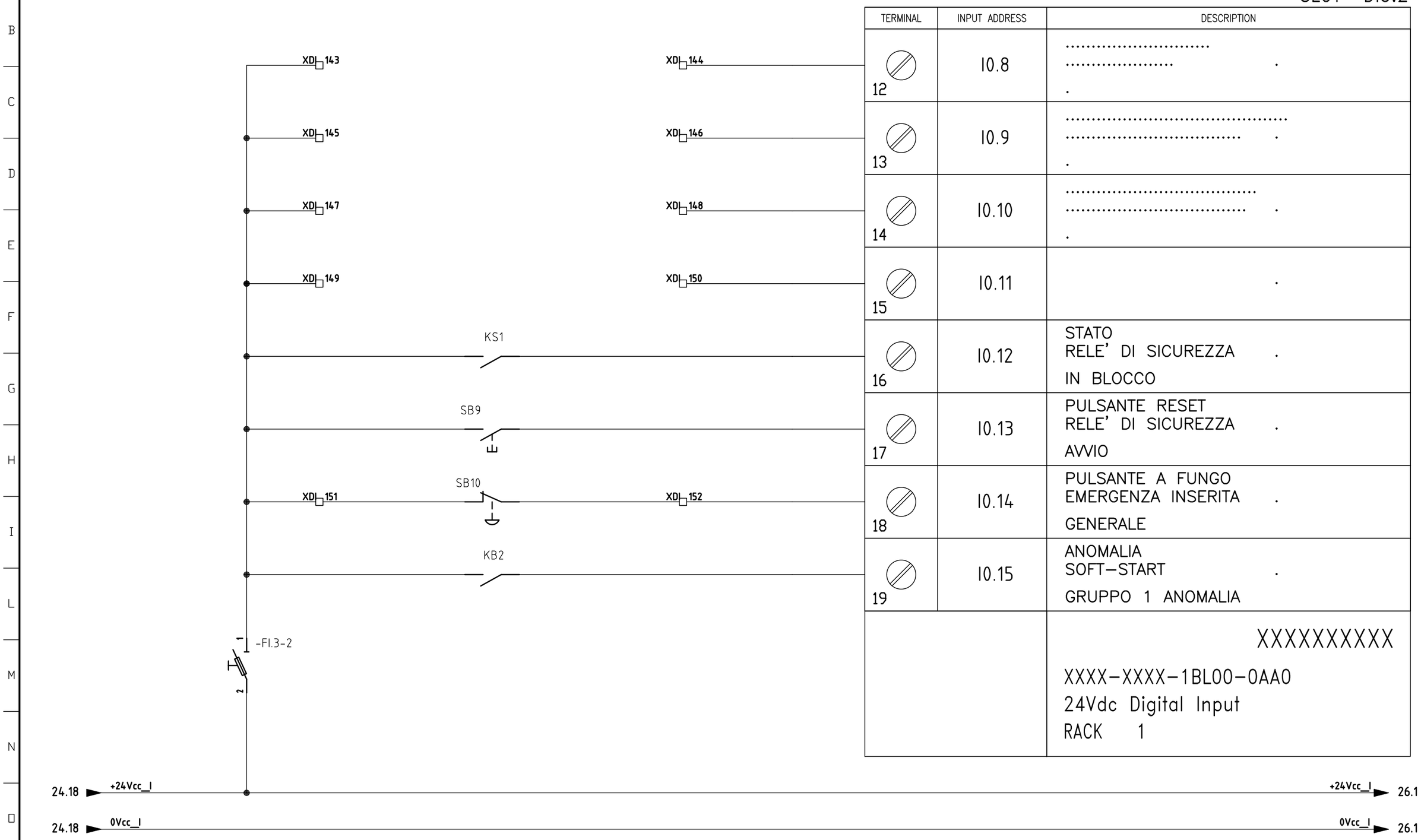

– SLOT DI3.2

TERMINAL	INPUT ADDRESS	DESCRIPTION
12	I0.8	....
13	I0.9	....
14	I0.10	....
15	I0.11	.
16	I0.12	STATO RELE' DI SICUREZZA . IN BLOCCO
17	I0.13	PULSANTE RESET RELE' DI SICUREZZA . AVVIO
18	I0.14	PULSANTE A FUNGO EMERGENZA INSERITA . GENERALE
19	I0.15	ANOMALIA SOFT–START . GRUPPO 1 ANOMALIA
		XXXXXXXXXX XXXX–XXXX–1BL00–0AA0 24Vdc Digital Input RACK 1

DATA / DATE		COMM. N° / ORDER N°	
DATA REV. / DATE REV.		CONTROLL. DA / CHECKED	
ARCHIVIO / ARCHIVE		DISEGN. DA / DRAWING	

CLIENTE / CLIENT

DESCRIZIONE / DESCRIPTION QUADRO AUTOMAZIONE PORTA DI VALLE SUPERIORE
SCHEMA FUNZIONALE INGRESSI DIGITALI

DISEGNO N° / DRAWING N° TE1225

PAGINA / PAGE 25 SEGUE / NEXT 26

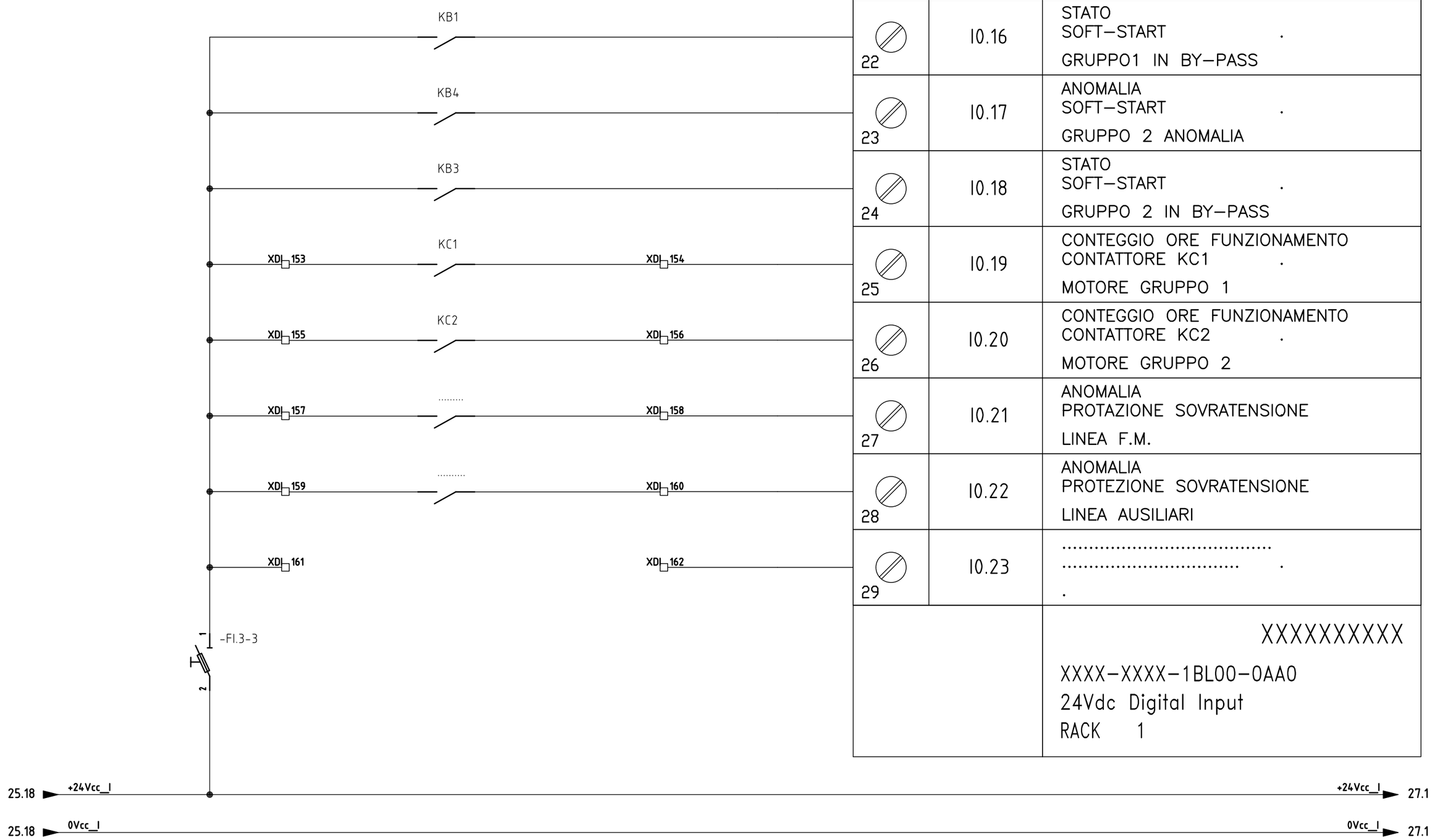

- SLOT DI3.3

TERMINAL	INPUT ADDRESS	DESCRIPTION
22	I0.16	STATO SOFT–START . GRUPPO1 IN BY–PASS
23	I0.17	ANOMALIA SOFT–START . GRUPPO 2 ANOMALIA
24	I0.18	STATO SOFT–START . GRUPPO 2 IN BY–PASS
25	I0.19	CONTEGGIO ORE FUNZIONAMENTO CONTATTORE KC1 . MOTORE GRUPPO 1
26	I0.20	CONTEGGIO ORE FUNZIONAMENTO CONTATTORE KC2 . MOTORE GRUPPO 2
27	I0.21	ANOMALIA PROTAZIONE SOVRATENSIONE LINEA F.M.
28	I0.22	ANOMALIA PROTEZIONE SOVRATENSIONE LINEA AUSILIARI
29	I0.23	....
		XXXXXXXXXX XXXX–XXXX–1BL00–0AA0 24Vdc Digital Input RACK 1

DATA *DATE*		COMM. N° *ORDER N°*	CLIENTE *CLIENT*
DATA REV. *DATE REV.*		CONTROLL. DA *CHECKED*	DESCRIZIONE *DESCRIPTION* QUADRO AUTOMAZIONE PORTA DI VALLE SUPERIORE
ARCHIVIO *ARCHIVE*		DISEGN. DA *DRAWING*	SCHEMA FUNZIONALE INGRESSI DIGITALI

DISEGNO N° *DRAWING N°* TE1226

PAGINA *PAGE* 26 SEGUE *NEXT* 27

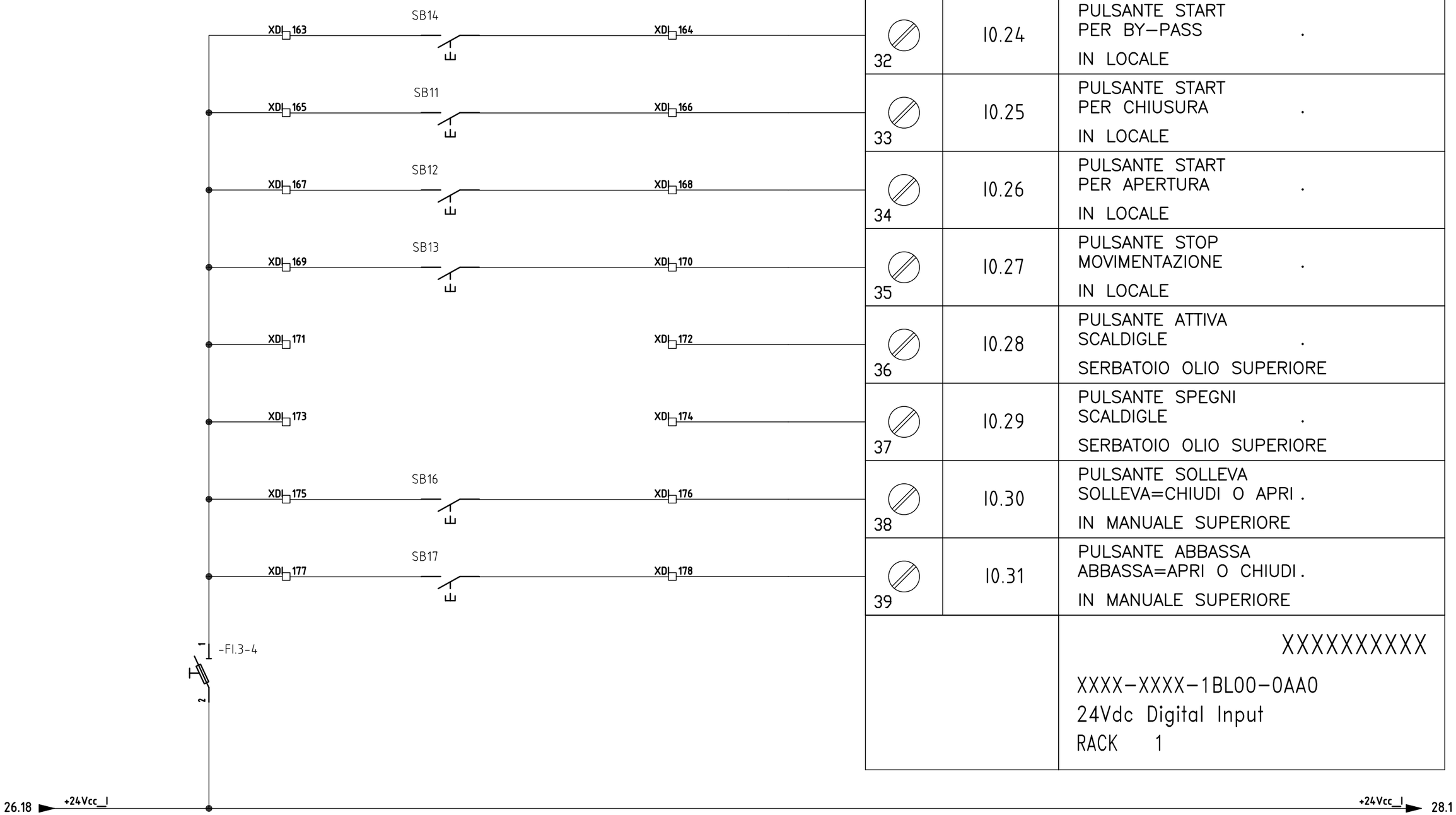

– SLOT DI3.4

TERMINAL	INPUT ADDRESS	DESCRIPTION
32	I0.24	PULSANTE START PER BY–PASS . IN LOCALE
33	I0.25	PULSANTE START PER CHIUSURA . IN LOCALE
34	I0.26	PULSANTE START PER APERTURA . IN LOCALE
35	I0.27	PULSANTE STOP MOVIMENTAZIONE . IN LOCALE
36	I0.28	PULSANTE ATTIVA SCALDIGLE . SERBATOIO OLIO SUPERIORE
37	I0.29	PULSANTE SPEGNI SCALDIGLE . SERBATOIO OLIO SUPERIORE
38	I0.30	PULSANTE SOLLEVA SOLLEVA=CHIUDI O APRI . IN MANUALE SUPERIORE
39	I0.31	PULSANTE ABBASSA ABBASSA=APRI O CHIUDI . IN MANUALE SUPERIORE
		XXXXXXXXXX XXXX–XXXX–1BL00–0AA0 24Vdc Digital Input RACK 1

DATA / DATE		COMM. N° / ORDER N°	
DATA REV. / DATE REV.		CONTROLL. DA / CHECKED	
ARCHIVIO / ARCHIVE		DISEGN. DA / DRAWING	

CLIENTE / CLIENT

DESCRIZIONE / DESCRIPTION QUADRO AUTOMAZIONE PORTA DI VALLE SUPERIORE

SCHEMA FUNZIONALE INGRESSI DIGITALI

DISEGNO N° / DRAWING N° TE1227

PAGINA / PAGE 27 SEGUE / NEXT 28

– SLOT ENCODER

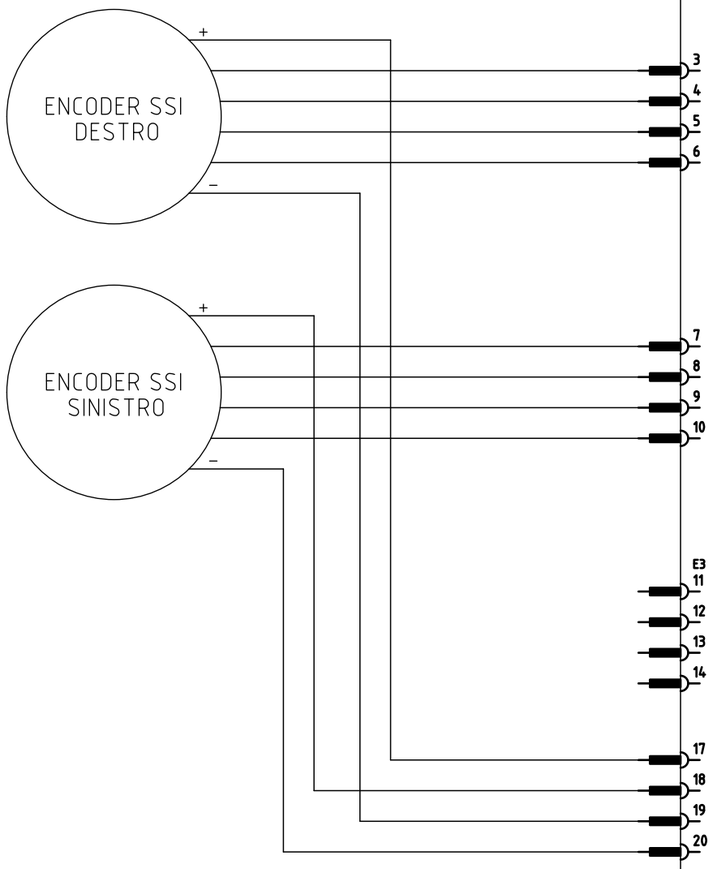

TERMINAL	INPUT ADDRESS	DESCRIPTION

XXXXXX

XXXX–XXXX–1BL00–0AA0
24Vdc Digital Input
RACK 1

27.18 +24Vcc_I → +24Vcc_I 39.1

27.18 0Vcc_I → 0Vcc_I 39.1

DATA / DATE		COMM. N° / ORDER N°	CLIENTE / CLIENT
DATA REV. / DATE REV.		CONTROLL. DA / CHECKED	DESCRIZIONE / DESCRIPTION: QUADRO AUTOMAZIONE PORTA DI VALLE SUPERIORE
ARCHIVIO / ARCHIVE		DISEGN. DA / DRAWING	SCHEMA FUNZIONALE INGRESSI ENCODER

DISEGNO N° / DRAWING N°: TE1228

PAGINA / PAGE: 28 — SEGUE / NEXT: 29

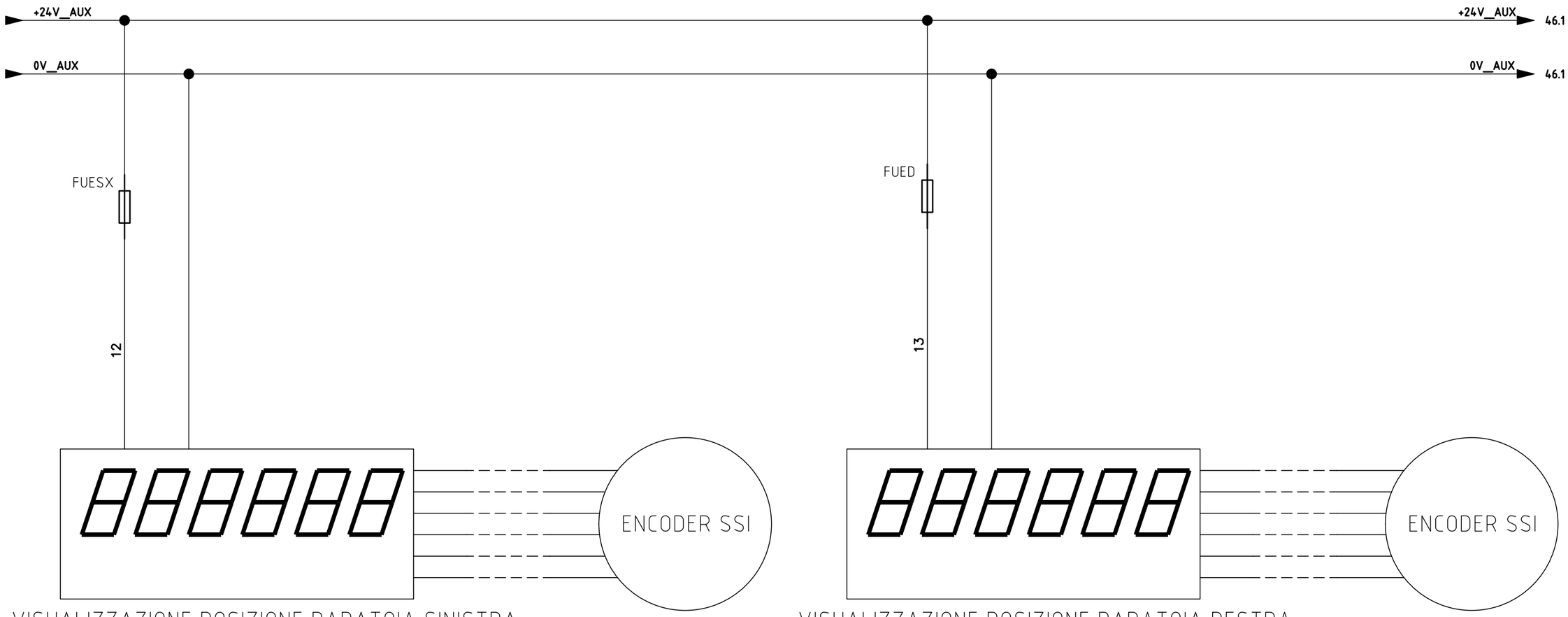

VISUALIZZAZIONE POSIZIONE PARATOIA SINISTRA

VISUALIZZAZIONE POSIZIONE PARATOIA DESTRA

DATA *DATE*		COMM. N° *ORDER N°*	CLIENTE *CLIENT*
DATA REV. *DATE REV.*		CONTROLL. DA *CHECKED*	DESCRIZIONE *DESCRIPTION* QUADRO AUTOMAZIONE PORTA DI VALLE SUPERIORE
ARCHIVIO *ARCHIVE*		DISEGN. DA *DRAWING*	VISUALIZZAZIONE POSIZIONE PARATOIE

DISEGNO N° *DRAWING N°* TE1229

PAGINA *PAGE* 29 SEGUE *NEXT* 30

DATA *DATE*	
DATA REV. *DATE REV.*	
ARCHIVIO *ARCHIVE*	
COMM. N° *ORDER N°*	
CONTROLL. DA *CHECKED*	
DISEGN. DA *DRAWING*	
CLIENTE *CLIENT*	
DESCRIZIONE *DESCRIPTION*	QUADRO AUTOMAZIONE PORTA DI VALLE SUPERIORE DISPONIBILE
DISEGNO N° *DRAWING N°*	TE1230
PAGINA *PAGE*	30
SEGUE *NEXT*	31

- SLOT DO1.1

DESCRIPTION	INPUT ADDRESS	TERMINAL
SEGNALAZIONE LUCE BIANCA . PANNELLO ATTIVO GENERALE	Q1.0	2
SEGNALAZIONE LUCE ROSSA . BLOCCO IMPIANTO GENERALE	Q1.1	3
SEGNALAZIONE LUCE GIALLA . SERB. CENTRALE MAX TEMPERATURA OLIO	Q1.2	4
SEGNALAZIONE LUCE GIALLA . SERB. CENTRALE MAX PRESSIONE OLIO	Q1.3	5
SEGNALAZIONE LUCE GIALLA . SERB. CENTRALE MIN. LIVELLO OLIO	Q1.4	6
SEGNALAZIONE LUCE GIALLA . SERB. COMPENSAZIONE MIN. LIVELLO OLIO	Q1.5	7
SEGNALAZIONE LUCE GIALLA . SERB. COMPENSAZIONE MAX LLIVELLO OLIO	Q1.6	8
SEGNALAZIONE LUCE GIALLA . SERB. CENTRALE MAX LIVELLO OLIO	Q1.7	9
XXXXXXXXXX XXX-XXX-1BL00-0AA0 24Vdc Digital Output RACK 1	Common (+)	1
	Common (-)	10

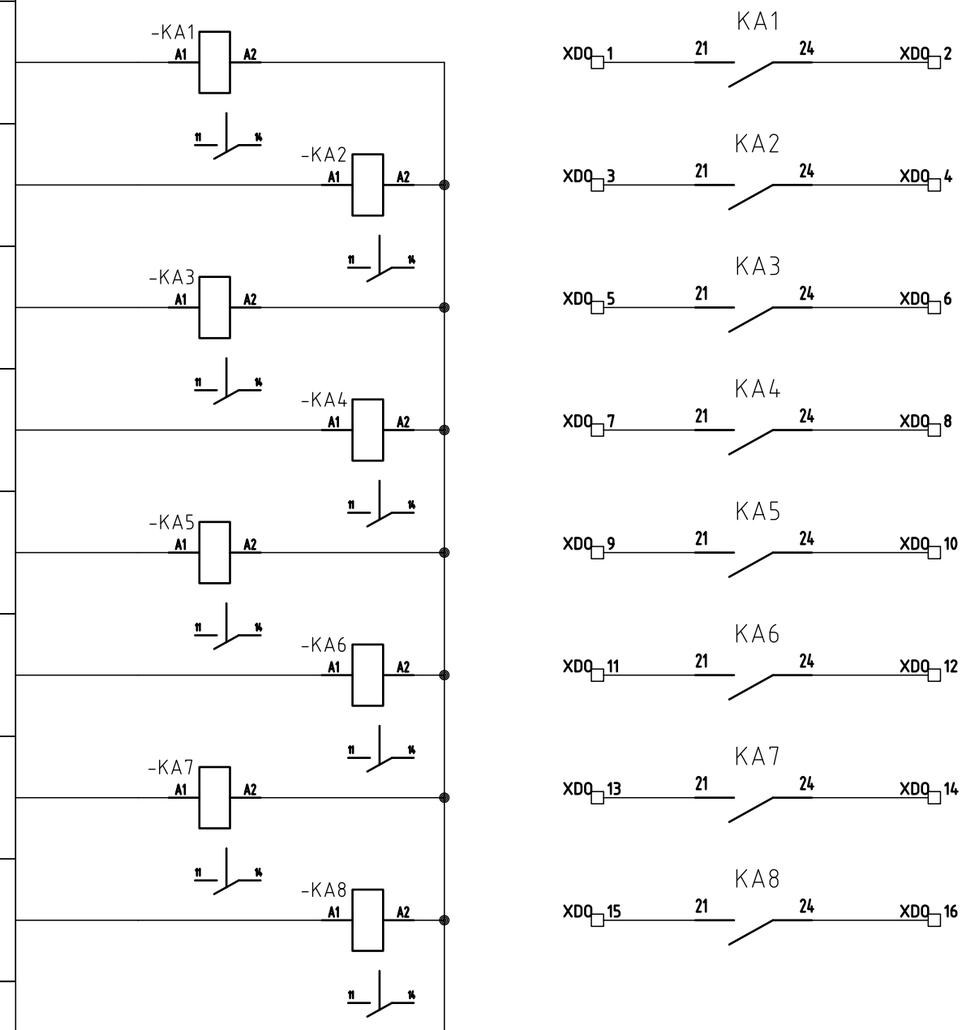

14.18 ► +24Vcc_0 ► +24Vcc_0 ► 32.1

14.18 ► 0Vcc_0 ► 0Vcc_0 ► 32.1

DATA / DATE		COMM. N° / ORDER N°	
DATA REV. / DATE REV.		CONTROLL. DA / CHECKED	
ARCHIVIO / ARCHIVE		DISEGN. DA / DRAWING	

CLIENTE / CLIENT

DESCRIZIONE / DESCRIPTION: QUADRO AUTOMAZIONE PORTA DI VALLE SUPERIORE
SCHEMA FUNZIONALE USCITE DIGITALI

DISEGNO N° / DRAWING N°: TE1231

PAGINA / PAGE: 31 — SEGUE / NEXT: 32

– SLOT DO1.2

DESCRIPTION	INPUT ADDRESS	TERMINAL
SEGNALAZIONE LUCE ROSSA . PREDISPOSIZIONE COMANDI IN LOCALE	Q1.8	12
SEGNALZIONE LUCE GIALLA . PREDISP. COMANDI IN MANUALE	Q1.9	13
SEGNALZIONE LUCE VERDE . PREDISP. COMANDI IN REMOTO	Q1.10	14
SEGNALZIONE. LUCE GIALLA . ANOMALIA POSIZIONE CILINDRO ALTO DX	Q1.11	15
SEGNALZIONE LUCE GIALLA . ANOMALIA POSIZIONE CILINDRO ALTO SX	Q1.12	16
SEGNALZIONE LUCE BLU . RELE DI SICUREZZA RICHIESTA AVVIO	Q1.13	17
SEGNALZIONE LUCE VERDE . POSIZIONE PARATOIA CHIUSA	Q1.14	18
SEGNALZIONE LUCE VERDE POSIZIONE PARATIOA IN BY–PASS	Q1.15	19
XXXXXXXXXX XXX–XXX–1BL00–0AA0 24Vdc Digital Output RACK 1	Common (+)	11
	Common (–)	20

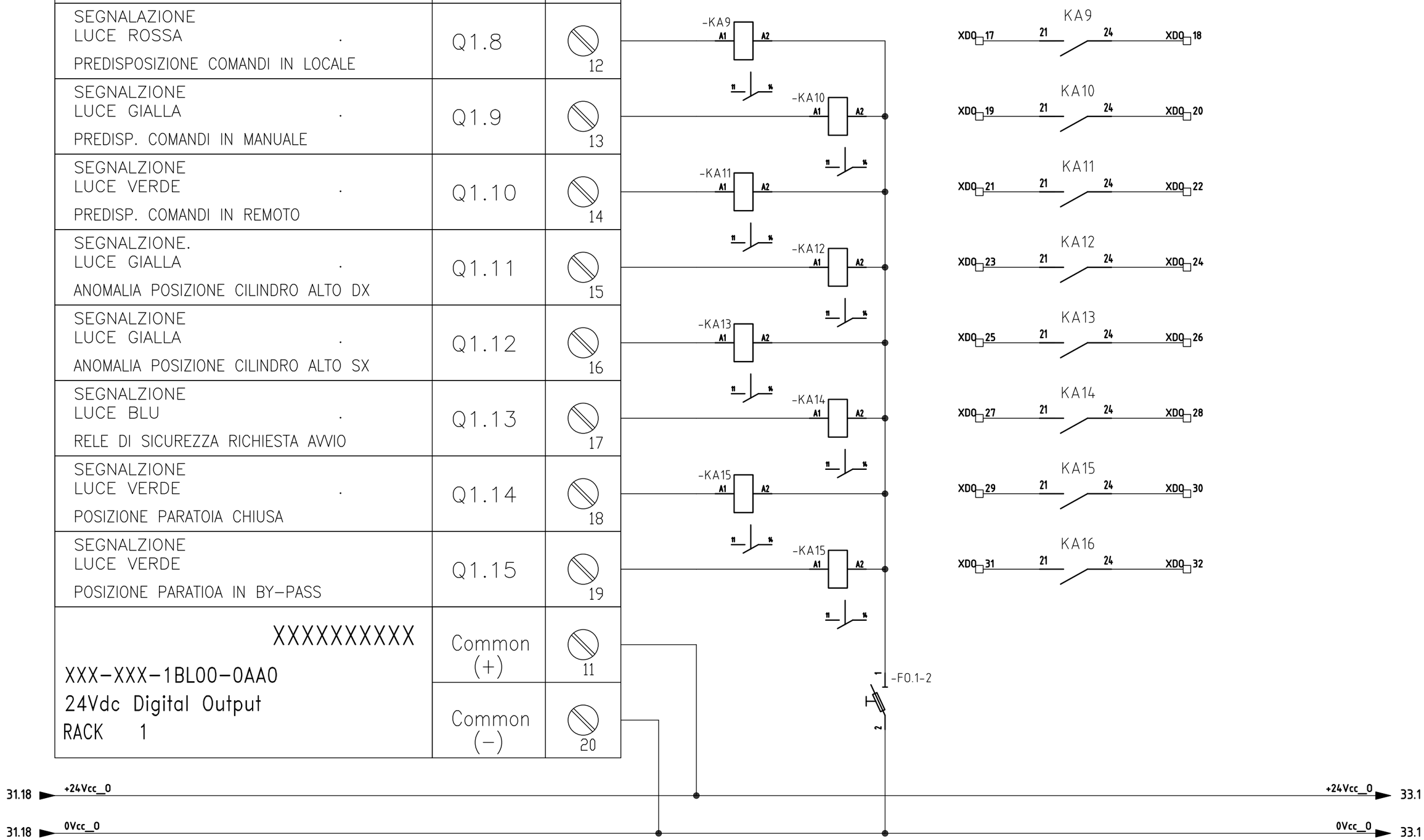

DATA *DATE*		COMM. N° *ORDER N°*	CLIENTE *CLIENT*
DATA REV. *DATE REV.*		CONTROLL. DA *CHECKED*	DESCRIZIONE *DESCRIPTION* QUADRO AUTOMAZIONE PORTA DI VALLE SUPERIORE
ARCHIVIO *ARCHIVE*		DISEGN. DA *DRAWING*	SCHEMA FUNZIONALE USCITE DIGITALI

DISEGNO N° *DRAWING N°* TE1232

PAGINA *PAGE* 32 SEGUE *NEXT* 33

– SLOT DO2.1

DESCRIPTION	INPUT ADDRESS	TERMINAL
SEGNALAZIONE LUCE VERDE . POSIZIONE PARATOIA APERTA	Q2.1	2
COMANDO CONSENSO CHIUSURA . IN LOCALE	Q2.2	3
COMANDO CONSENSO APERTURA . IN LOCALE	Q2.3	4
COMANDO START AVVIATORE SOFT START . GRUPPO POMPE 1	Q2.4	5
COMANDO START AVVIATORE SOFT START . GRUPPO POMPE 2	Q2.5	6
COMANDO STOP TELERUTTORE DI LINEA . GRUPPO POMPE 1	Q2.6	7
COMANDO STOP TELERUTTORE DI LINEA . GRUPPO POMPE 2	Q2.7	8
COMANDO ACCENSIONE SCALDIGLIA SERBATOIO . CENTRALINA	Q2.8	9
XXXXXXXXXX XXX-XXX-1BL00-0AA0 24Vdc Digital Output RACK 1	Common (+)	1
	Common (–)	10

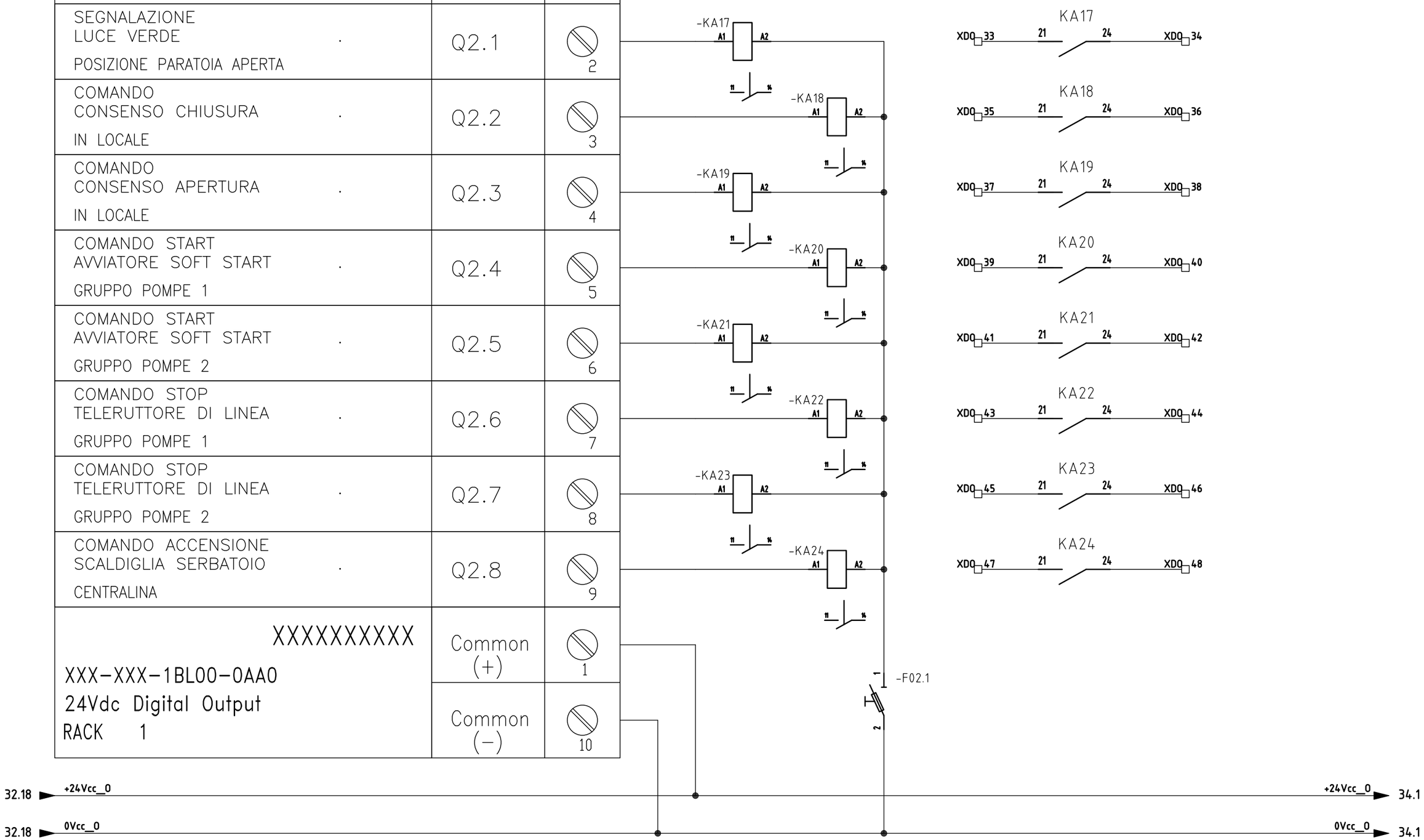

DATA / DATE		COMM. N° / ORDER N°	
DATA REV. / DATE REV.		CONTROLL. DA / CHECKED	
ARCHIVIO / ARCHIVE		DISEGN. DA / DRAWING	

CLIENTE / CLIENT

DESCRIZIONE / DESCRIPTION: QUADRO AUTOMAZIONE PORTA DI VALLE SUPERIORE
SCHEMA FUNZIONALE USCITE DIGITALI

DISEGNO N° / DRAWING N°: TE1233

PAGINA / PAGE: 33 — SEGUE / NEXT: 34

- SLOT DO2.2

DESCRIPTION	INPUT ADDRESS	TERMINAL
COMANDO SPEGNIMENTO SCALDIGLIA SERBATOIO . CENTRALINA	Q2.8	12
COMANDO SOLENOIDE VALVOLA 4 VIE . SCARICO 1a	Q2.9	13
COMANDO SOLENOIDE VALVOLA 4 VIE . MANDATA 1b VELOCE 1	Q2.10	14
COMANDO SOLENOIDE VALVOLA 4 VIE . SCARICO 2a	Q2.11	15
COMANDO SOLENOIDE VALVOLA 4 VIE . MANDATA 2b LENTA 1	Q2.12	16
COMANDO SOLENOIDE VALVOLA 4 VIE . SCARICO 3a	Q2.13	17
COMANDO SOLENOIDE VALVOLA 4 VIE . MANDATA 3b VELOCE 2	Q2.14	18
COMANDO SOLENOIDE VALVOLA 4 VIE . SCARICO 4a	Q2.15	19
XXXXXXXXXX XXX-XXX-1BL00-0AA0 24Vdc Digital Output RACK 1	Common (+)	11
	Common (-)	20

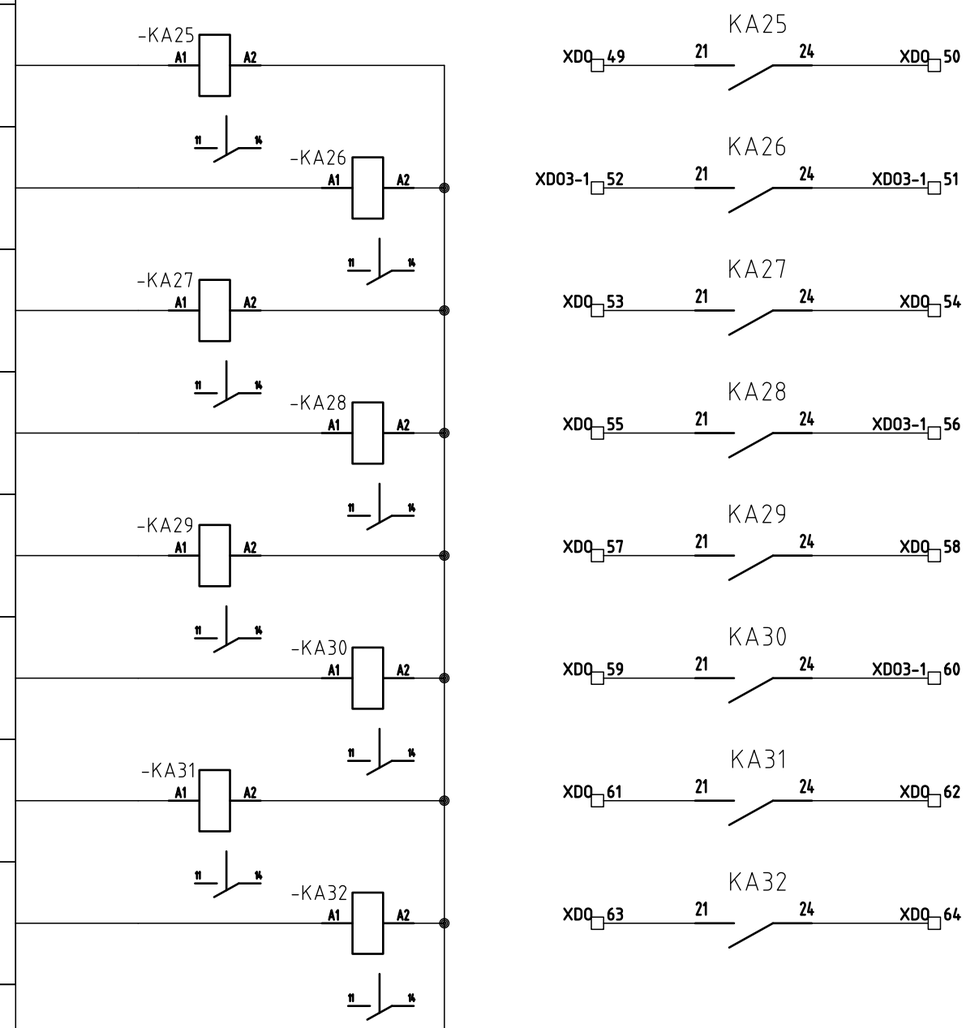

33.18 ► +24Vcc_0 — 24Vcc_0 ► 35.1

33.18 ► 0Vcc_0 — 0Vcc_0 ► 35.1

DATA *DATE*		COMM. N° *ORDER N°*	
DATA REV. *DATE REV.*		CONTROLL. DA *CHECKED*	
ARCHIVIO *ARCHIVE*		DISEGN. DA *DRAWING*	

CLIENTE *CLIENT*

DESCRIZIONE *DESCRIPTION* QUADRO AUTOMAZIONE PORTA DI VALLE SUPERIORE

SCHEMA FUNZIONALE USCITE DIGITALI

DISEGNO N° *DRAWING N°* TE1234

PAGINA *PAGE* 34 — SEGUE *NEXT* 35

– SLOT DO3.1

DESCRIPTION	INPUT ADDRESS	TERMINAL
COMANDO SOLENOIDE VALVOLA 4 VIE . MANDATA 4b LENTA 2	Q3.0	2
COMANDO SOLENOIDE VALVOLA 4 VIE . APERTA 5a SALITA	Q3.1	3
COMANDO SOLENOIDE VALVOLA 3 VIE . APERTA 5b DISCESA	Q3.2	4
COMANDO SOLENOIDE VALVOLA 3 VIE . APERTA 6 PILOTAGGIO	Q3.3	5
COMANDO SOLENOIDE VALVOLA 3 VIE . APERTA 7 SCARICO	Q3.4	6
COMANDO SOLENOIDE VALVOLA 3 VIE . APERTA 8 SCARICO	Q3.5	7
COMANDO SOLENOIDE VALVOLA 2 VIE . APERTA 11 BY-PASS PROPORZIONALE DX	Q3.6	8
COMANDO SOLENOIDE VALVOLA 2 VIE . APERTA 12 BY-PASS PROPORZIONALE SX	Q3.7	9
XXXXXXXXXX XXX-XXX-1BL00-0AA0 24Vdc Digital Output RACK 1	Common (+)	1
	Common (–)	10

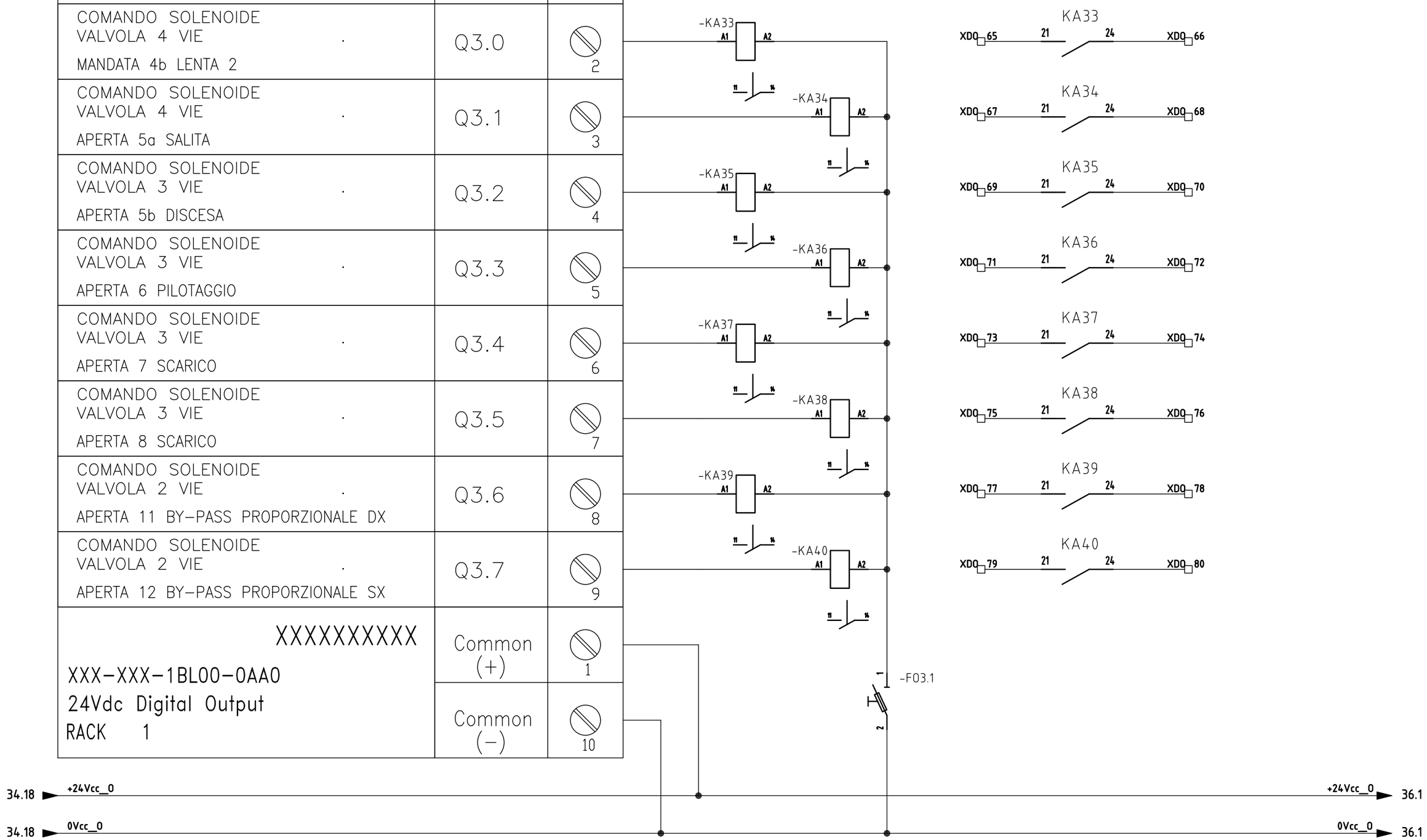

DATA *DATE*		COMM. N° *ORDER N°*	CLIENTE *CLIENT*
DATA REV. *DATE REV.*		CONTROLL. DA *CHECKED*	DESCRIZIONE *DESCRIPTION* QUADRO AUTOMAZIONE PORTA DI VALLE SUPERIORE
ARCHIVIO *ARCHIVE*		DISEGN. DA *DRAWING*	SCHEMA FUNZIONALE USCITE DIGITALI

DISEGNO N° *DRAWING N°* TE1235

PAGINA *PAGE* 35 SEGUE *NEXT* 36

– SLOT DO3.2

DESCRIPTION	INPUT ADDRESS	TERMINAL
COMANDO SOLENOIDE VALVOLA 3 VIE . APERTA 9 CONSENSO BY-PASS DX	Q3.8	12
COMANDO SOLENOIDE VALVOLA 3 VIE . APERTA 10 CONSENSO BY-PASS SX	Q3.9	13
COMANDO RESET/START RELE' DI SICUREZZA . AVVIO DA REMOTO	Q3.10	14
COMANDO CONSENSO START RELE' DI SICUREZZA PLC E IMPIANTO OK	Q3.11	15
LUCE LAMPEGGIANTE	Q3.12	16
....	Q3.13	17
....	Q3.14	18
....	Q3.15	19
XXXXXXXXXX XXX-XXX-1BL00-0AA0 24Vdc Digital Output RACK 1	Common (+)	11
	Common (–)	20

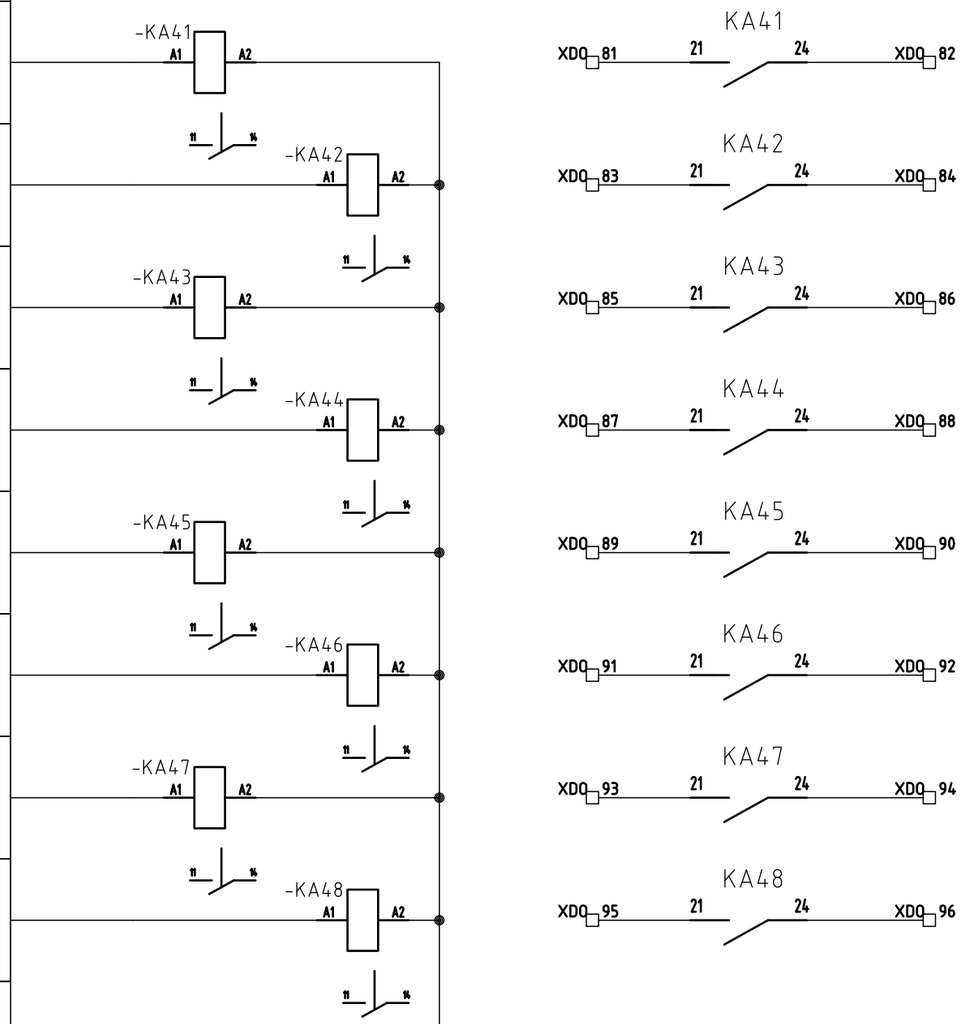

35.18 +24Vcc_0 → +24Vcc_0 37.1

35.18 0Vcc_0 → 0Vcc_0 37.1

DATA / DATE	COMM. N° / ORDER N°	CLIENTE / CLIENT	DISEGNO N° / DRAWING N° TE1236
DATA REV. / DATE REV.	CONTROLL. DA / CHECKED	DESCRIZIONE / DESCRIPTION QUADRO AUTOMAZIONE PORTA DI VALLE SUPERIORE	
ARCHIVIO / ARCHIVE	DISEGN. DA / DRAWING	SCHEMA FUNZIONALE USCITE DIGITALI	PAGINA / PAGE 36 — SEGUE / NEXT 37

DATA *DATE*		COMM. N° *ORDER N°*	
DATA REV. *DATE REV.*		CONTROLL. DA *CHECKED*	
ARCHIVIO *ARCHIVE*		DISEGN. DA *DRAWING*	

CLIENTE
CLIENT

DESCRIZIONE
DESCRIPTION
QUADRO AUTOMAZIONE PORTA DI VALLE SUPERIORE
DISPONIBILE

DISEGNO N°
DRAWING N°
TE1237

PAGINA
PAGE 37

SEGUE
NEXT 38

DATA *DATE*		COMM. N° *ORDER N°*	
DATA REV. *DATE REV.*		CONTROLL. DA *CHECKED*	
ARCHIVIO *ARCHIVE*		DISEGN. DA *DRAWING*	

CLIENTE
CLIENT

DESCRIZIONE
DESCRIPTION
QUADRO AUTOMAZIONE PORTA DI VALLE SUPERIORE
DISPONIBILE

DISEGNO N°
DRAWING N°
TE1238

PAGINA
PAGE 38

SEGUE
NEXT 39

– SLOT AI1.1

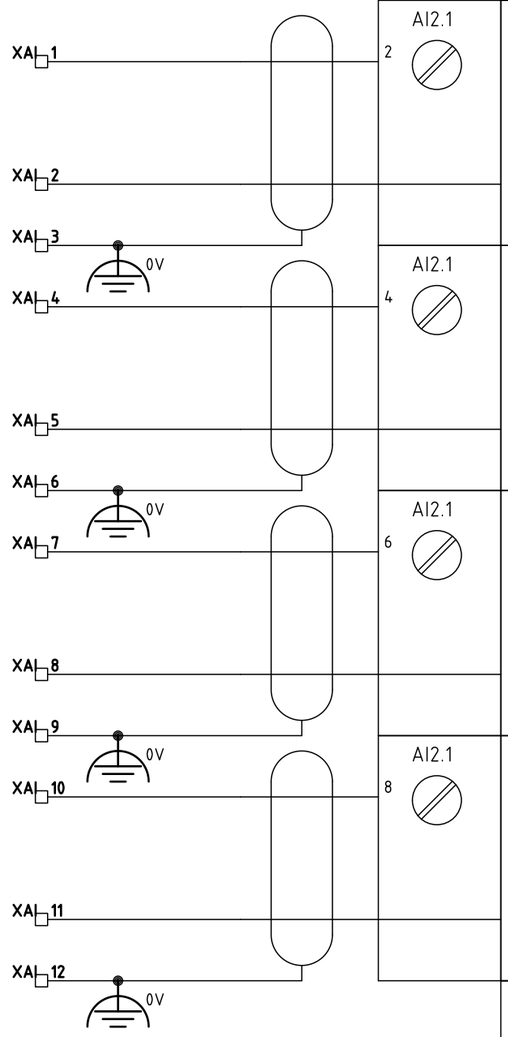

TERMINAL	INPUT ADDRESS	DESCRIPTION
3 –	PIW 510	SEGNALE PRESS. OLIO MANDATA POMPA 155/1
5 –	PIW 511	PRESS. OLIO MANDATA POMPA 160/1
7 –	PIW 512	PRESS. OLIO MANDATA POMPA 155/2
9	PIW 513	PRESS. OLIO MANDATA POMPA 160/2
		XXXXXX xxxxxxxxxxxxxxxxx 24Vdc Analog Input RACK 1

28.18 +24Vcc_I → +24Vcc_I /./

28.18 0Vcc_I → 0Vcc_I /./

DATA *DATE*		COMM. N° *ORDER N°*	CLIENTE *CLIENT*
DATA REV. *DATE REV.*		CONTROLL. DA *CHECKED*	DESCRIZIONE *DESCRIPTION* QUADRO AUTOMAZIONE PORTA DI VALLE SUPERIORE
ARCHIVIO *ARCHIVE*		DISEGN. DA *DRAWING*	SCHEMA FUNZIONALE INGRESSI ANALOGICI

DISEGNO N° *DRAWING N°* TE1239

PAGINA *PAGE* 39 SEGUE *NEXT* 40

– SLOT AI1.2

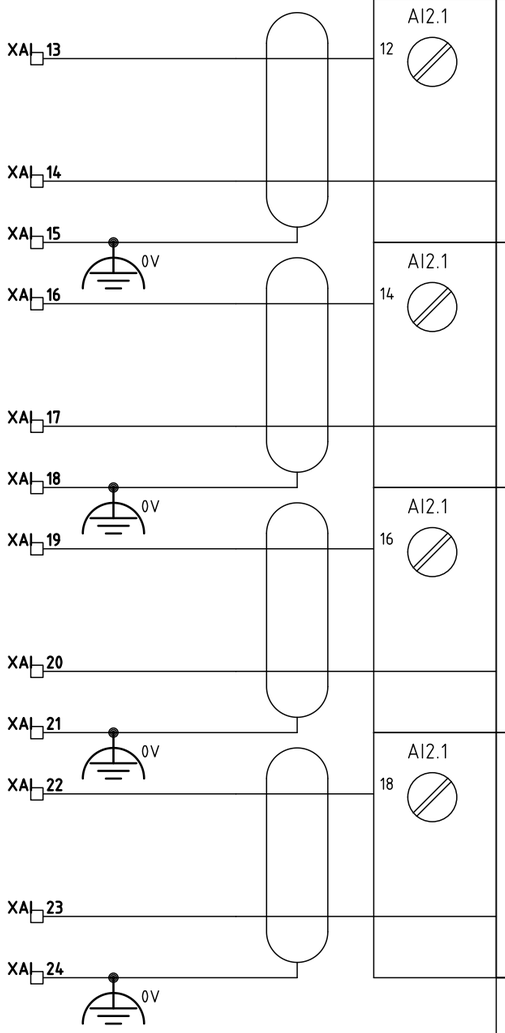

TERMINAL	INPUT ADDRESS	DESCRIPTION
13 –	PIW 514	VALVOLE DISCESA MISURA PRESSIONE OLIO PILOTAGGIO
15 –	PIW 515	SEGNALE LIVELLO 1 CONCA A MONTE
17 –	PIW 516	SEGNALE LIVELLO 2 CONCA AVANCONCA VALLE
19		.
		XXXXXX XXXXXXXXXXXXXXXXXXXXXXXXXX 24Vdc Analogl Input RACK 1

DATA *DATE*		COMM. N° *ORDER N°*	CLIENTE *CLIENT*
DATA REV. *DATE REV.*		CONTROLL. DA *CHECKED*	DESCRIZIONE *DESCRIPTION* QUADRO AUTOMAZIONE PORTA DI VALLE SUPERIORE
ARCHIVIO *ARCHIVE*		DISEGN. DA *DRAWING*	SCHEMA FUNZIONALE INGRESSI ANALOGICI

DISEGNO N° *DRAWING N°* TE1240

PAGINA *PAGE* 40 SEGUE *NEXT* 41

- SLOT A01.1

DESCRIPTION	OUTPUT ADDRESS	TERMINAL	
SEGNALE MANOMETRO PRESSIONE OLIO CILINDRO DESTRA A02.2	POW 510 4-20mA	S0+ 4 S0- 5 Mana 6	Q10 3
SEGNALE MANOMETRO PRESS. OLIO CILINDRO SINISTRA A02.2	POW 511 4-20mA	S0+ 8 S0- 9 Mana 10	Q10 7
XXXXXXXXXXX XXX-XXX-5HD01-0AB0 Analog Output RACK 3			

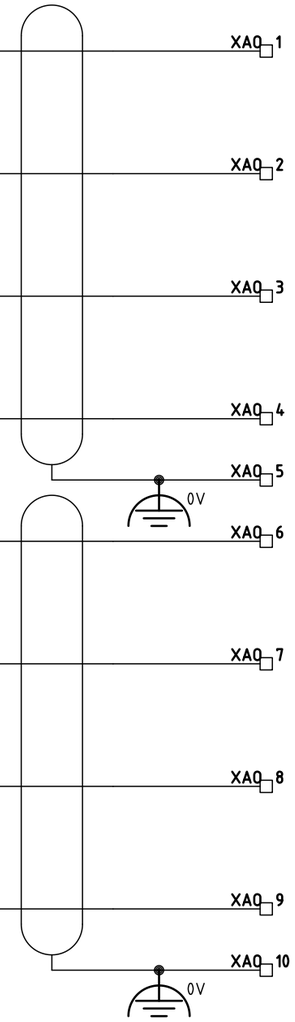

36.19 ► +24Vcc_0 ► +24Vcc_0 ► 42.1

39.19 ► 0Vcc_0 ► 0Vcc_0 ► 42.1

DATA / DATE		COMM. N° / ORDER N°	CLIENTE / CLIENT
DATA REV. / DATE REV.		CONTROLL. DA / CHECKED	DESCRIZIONE / DESCRIPTION: QUADRO AUTOMAZIONE PORTA DI VALLE SUPERIORE
ARCHIVIO / ARCHIVE		DISEGN. DA / DRAWING	SCHEMA FUNZIONALE USCITE ANALOGICHE

DISEGNO N° / DRAWING N°: TE1241

PAGINA / PAGE: 41 — SEGUE / NEXT: 42

- SLOT A01.2

DESCRIPTION		OUTPUT ADDRESS	TERMINAL	
COMANDO 0-10V VALVOLA PROPORZIOANLE CILINDRO DESTRO	A02.2	POW 510 4-20mA	S0+ 12 Mana 14	Q10 11 S0- 13
COMANDO 0-10V VALVOLA PROPORZIONALE CILINDRO SINISTRO	A02.2	POW 511 4-20mA	S0+ 16 Mana 18	Q10 15 S0- 17
XXXXXXXXXXX XXX-XXX-5HD01-0AB0 Analog Output RACK 3				

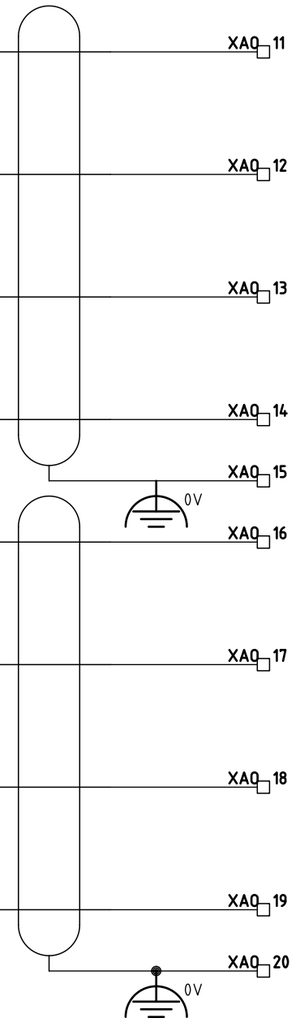

41.18 ► +24Vcc_0 ► 43.1

41.18 ► 0Vcc_0 ► 45.1

DATA / DATE		COMM. N° / ORDER N°	
DATA REV. / DATE REV.		CONTROLL. DA / CHECKED	
ARCHIVIO / ARCHIVE		DISEGN. DA / DRAWING	

CLIENTE / CLIENT

DESCRIZIONE / DESCRIPTION: QUADRO AUTOMAZIONE PORTA DI VALLE SUPERIORE
SCHEMA FUNZIONALE USCITE ANALOGICHE

DISEGNO N° / DRAWING N°: TE1242

PAGINA / PAGE: 42 — SEGUE / NEXT: 43

DATA *DATE*		COMM. N° *ORDER N°*	
DATA REV. *DATE REV.*		CONTROLL. DA *CHECKED*	
ARCHIVIO *ARCHIVE*		DISEGN. DA *DRAWING*	

CLIENTE
CLIENT

DESCRIZIONE
DESCRIPTION
QUADRO AUTOMAZIONE PORTA DI VALLE SUPERIORE
DISPONIBILE

DISEGNO N°
DRAWING N°
TE1243

PAGINA
PAGE 43

SEGUE
NEXT 44

DATA *DATE*	COMM. N° *ORDER N°*
DATA REV. *DATE REV.*	CONTROLL. DA *CHECKED*
ARCHIVIO *ARCHIVE*	DISEGN. DA *DRAWING*

CLIENTE *CLIENT*

DESCRIZIONE *DESCRIPTION* QUADRO AUTOMAZIONE PORTA DI VALLE SUPERIORE

DISPONIBILE

DISEGNO N° *DRAWING N°* TE1244

PAGINA *PAGE* 44

SEGUE *NEXT* 45

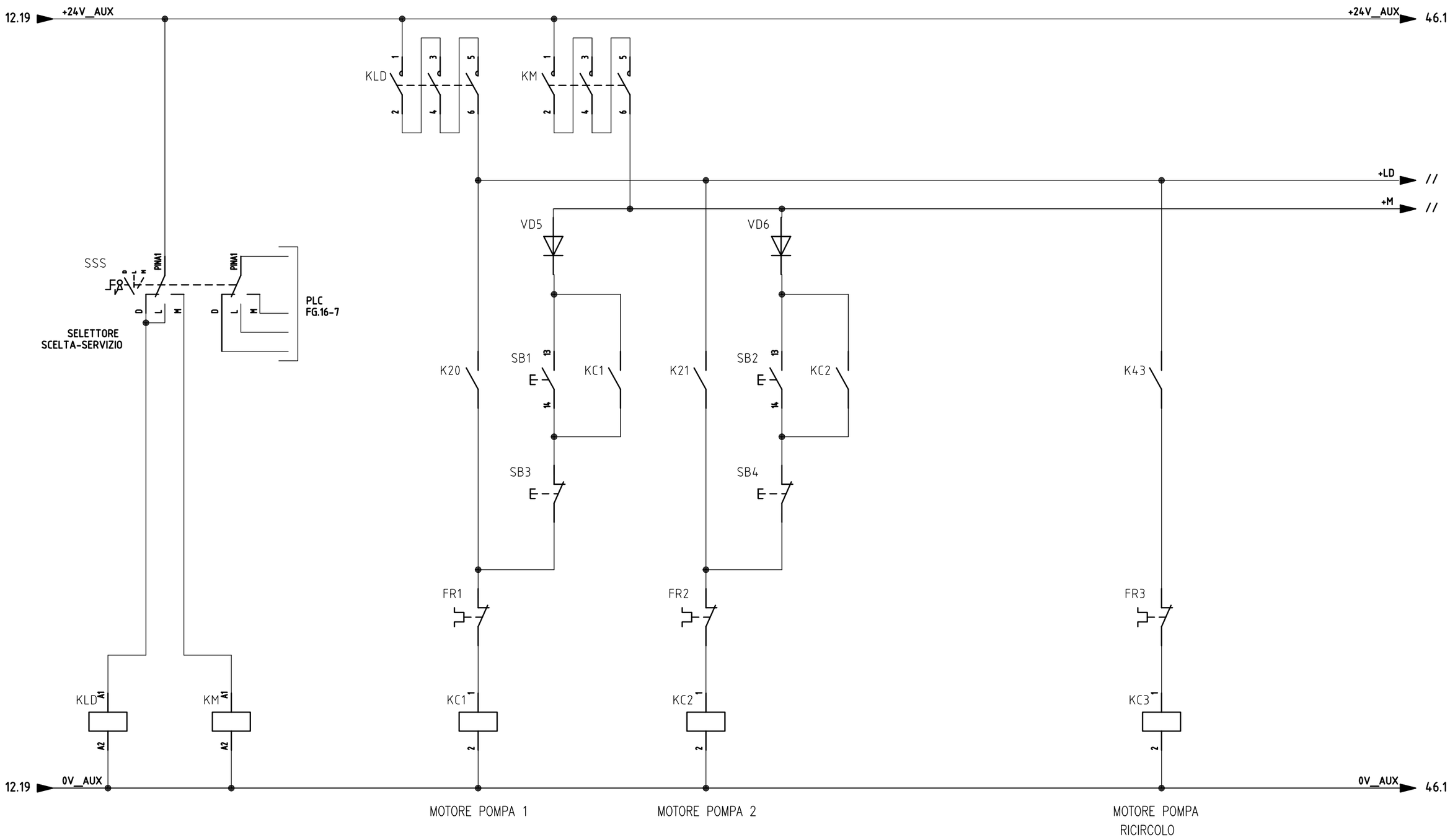

DATA / *DATE*		COMM. N° / *ORDER N°*	
DATA REV. / *DATE REV.*		CONTROLL. DA / *CHECKED*	
ARCHIVIO / *ARCHIVE*		DISEGN. DA / *DRAWING*	

CLIENTE / *CLIENT*

DESCRIZIONE / *DESCRIPTION* QUADRO AUTOMAZIONE PORTA DI VALLE SUPERIORE

SCHEMA FUNZIONALE COMANDI MANUALI

DISEGNO N° / *DRAWING N°* TE1245

PAGINA / *PAGE* 45 — SEGUE / *NEXT* 46

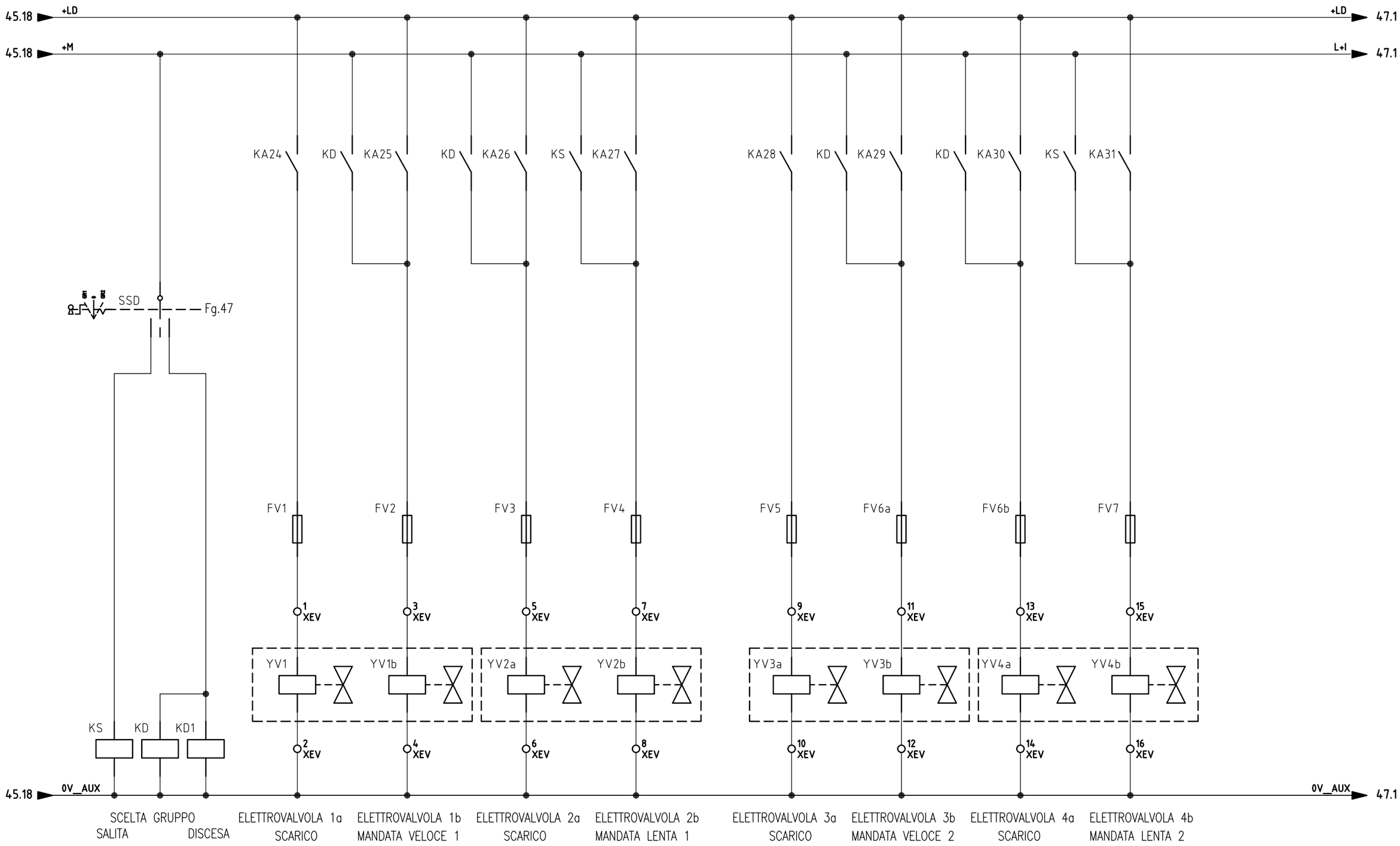

DATA *DATE*		COMM. N° *ORDER N°*	CLIENTE *CLIENT*
DATA REV. *DATE REV.*		CONTROLL. DA *CHECKED*	DESCRIZIONE *DESCRIPTION* QUADRO AUTOMAZIONE PORTA DI VALLE SUPERIORE
ARCHIVIO *ARCHIVE*		DISEGN. DA *DRAWING*	SCHEMA FUNZIONALE COMANDI MANUALI

DISEGNO N° *DRAWING N°* TE1246

PAGINA *PAGE* 46 SEGUE *NEXT* 47

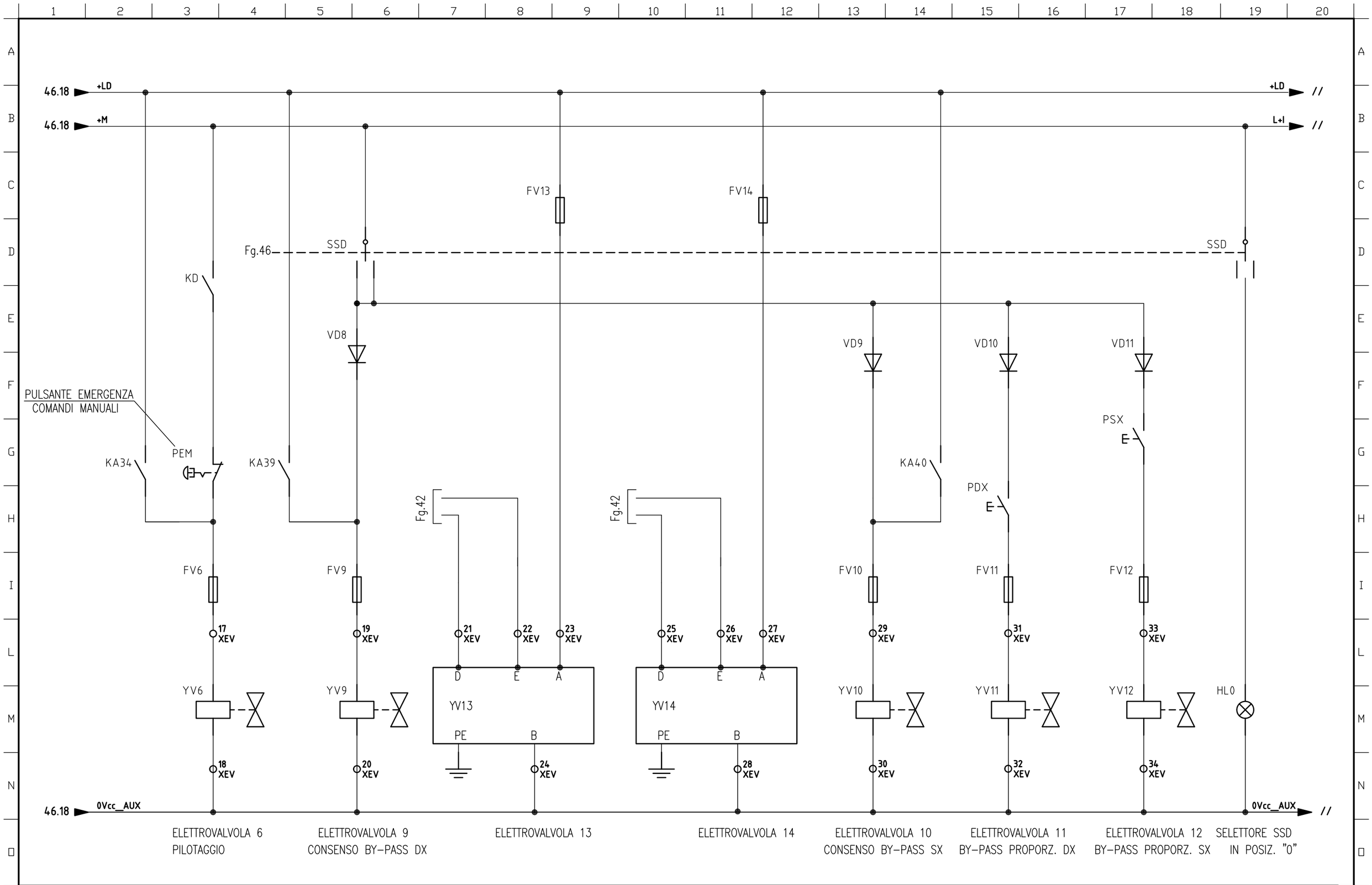

DATA / DATE		COMM. N° / ORDER N°	
DATA REV. / DATE REV.		CONTROLL. DA / CHECKED	
ARCHIVIO / ARCHIVE		DISEGN. DA / DRAWING	

CLIENTE / CLIENT

DESCRIZIONE / DESCRIPTION QUADRO AUTOMAZIONE PORTA DI VALLE SUPERIORE

SCHEMA FUNZIONALE COMANDI MANUALI

DISEGNO N° / DRAWING N° TE1247

PAGINA / PAGE 47 SEGUE / NEXT 48

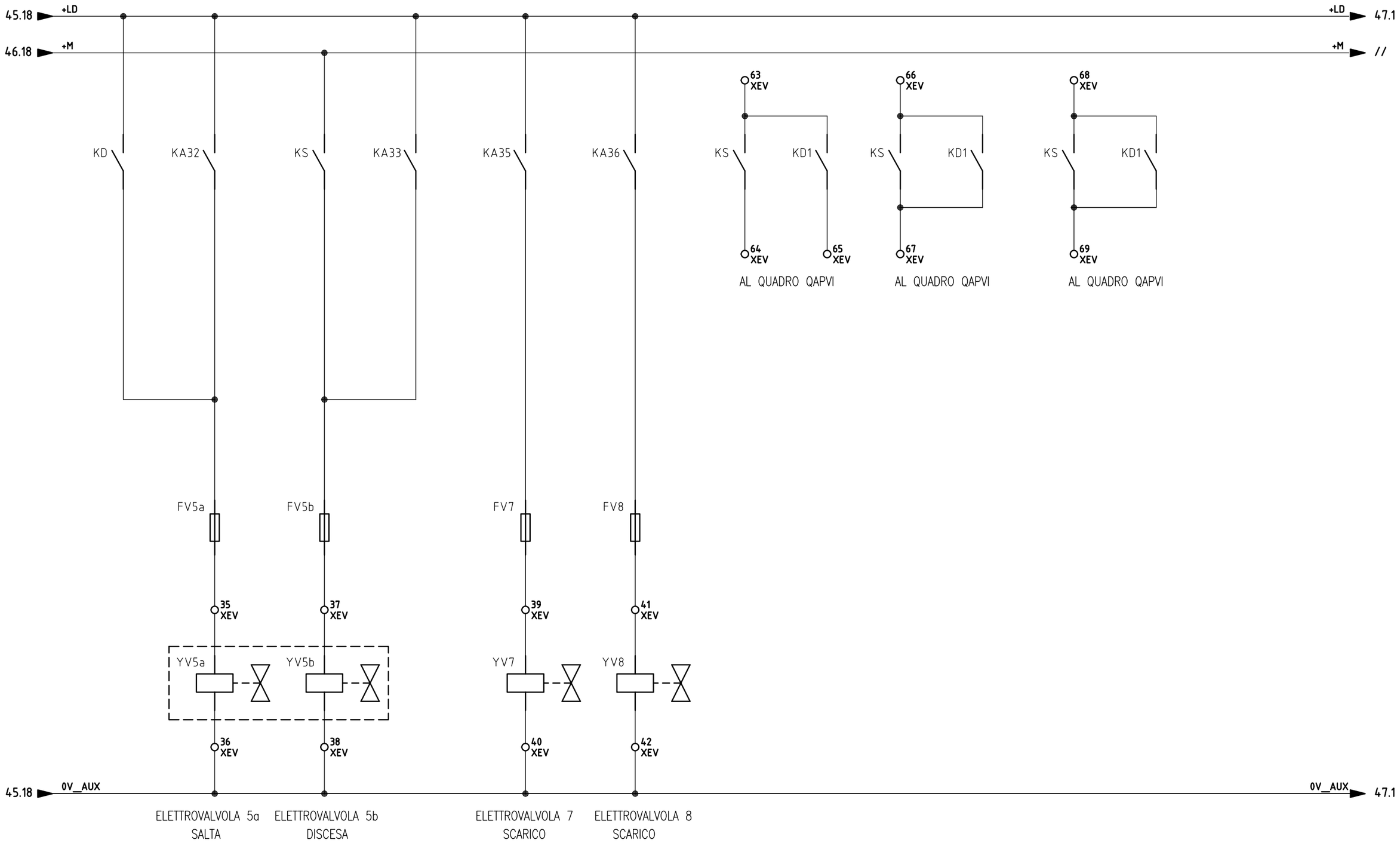

DATA / DATE		COMM. N° / ORDER N°	
DATA REV. / DATE REV.		CONTROLL. DA / CHECKED	
ARCHIVIO / ARCHIVE		DISEGN. DA / DRAWING	

CLIENTE / CLIENT

DESCRIZIONE / DESCRIPTION QUADRO AUTOMAZIONE PORTA DI VALLE SUPERIORE

SCHEMA FUNZIONALE COMANDI MANUALI

DISEGNO N° / DRAWING N° TE1248

PAGINA / PAGE 48

SEGUE / NEXT 49

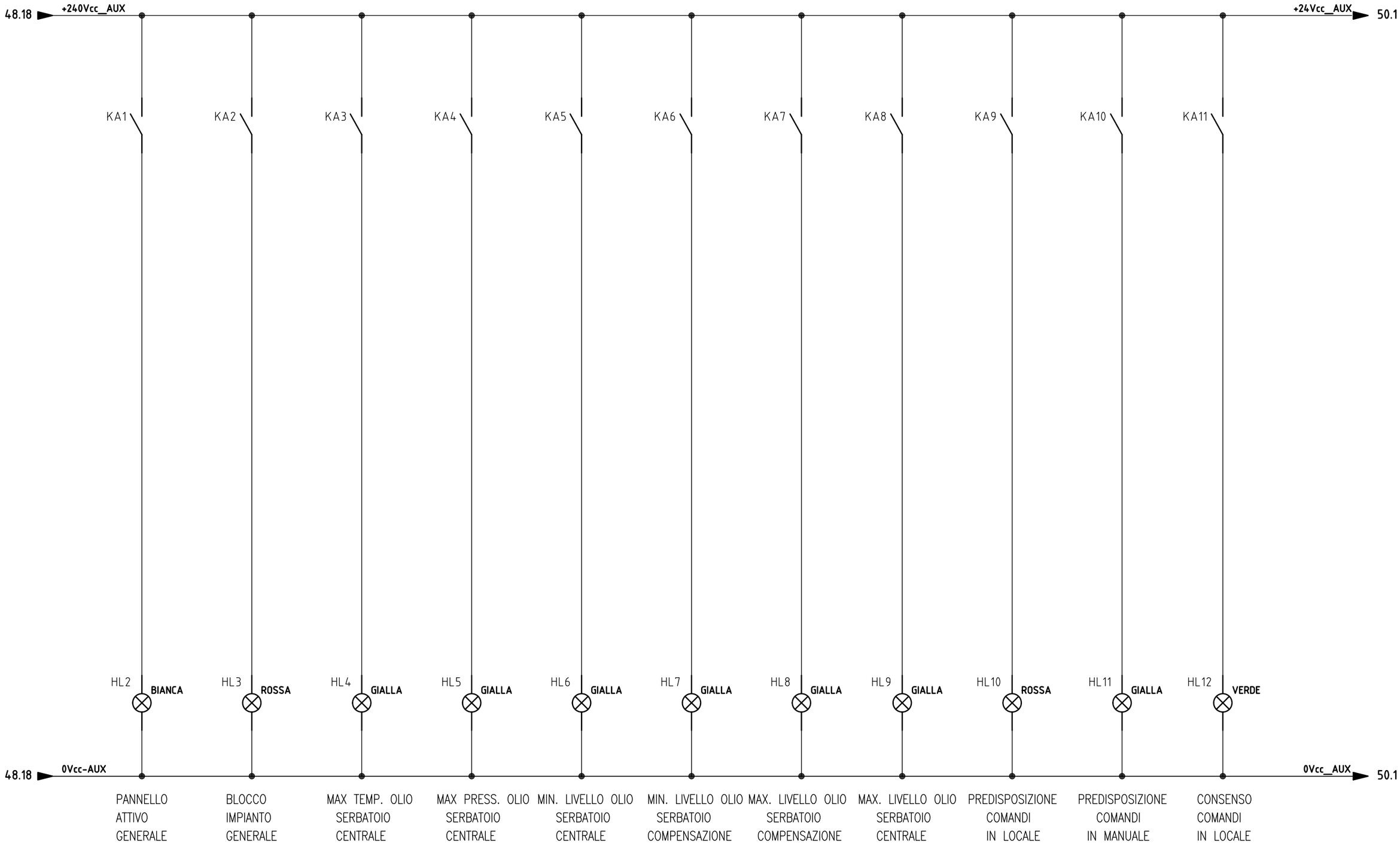

DATA *DATE*		COMM. N° *ORDER N°*	CLIENTE *CLIENT*
DATA REV. *DATE REV.*		CONTROLL. DA *CHECKED*	DESCRIZIONE *DESCRIPTION* QUADRO AUTOMAZIONE PORTA DI VALLE SUPERIORE
ARCHIVIO *ARCHIVE*		DISEGN. DA *DRAWING*	SCHEMA FUNZIONALE SEGNALAZIONI

DISEGNO N° *DRAWING N°* TE1249

PAGINA *PAGE* 49 — SEGUE *NEXT* 50

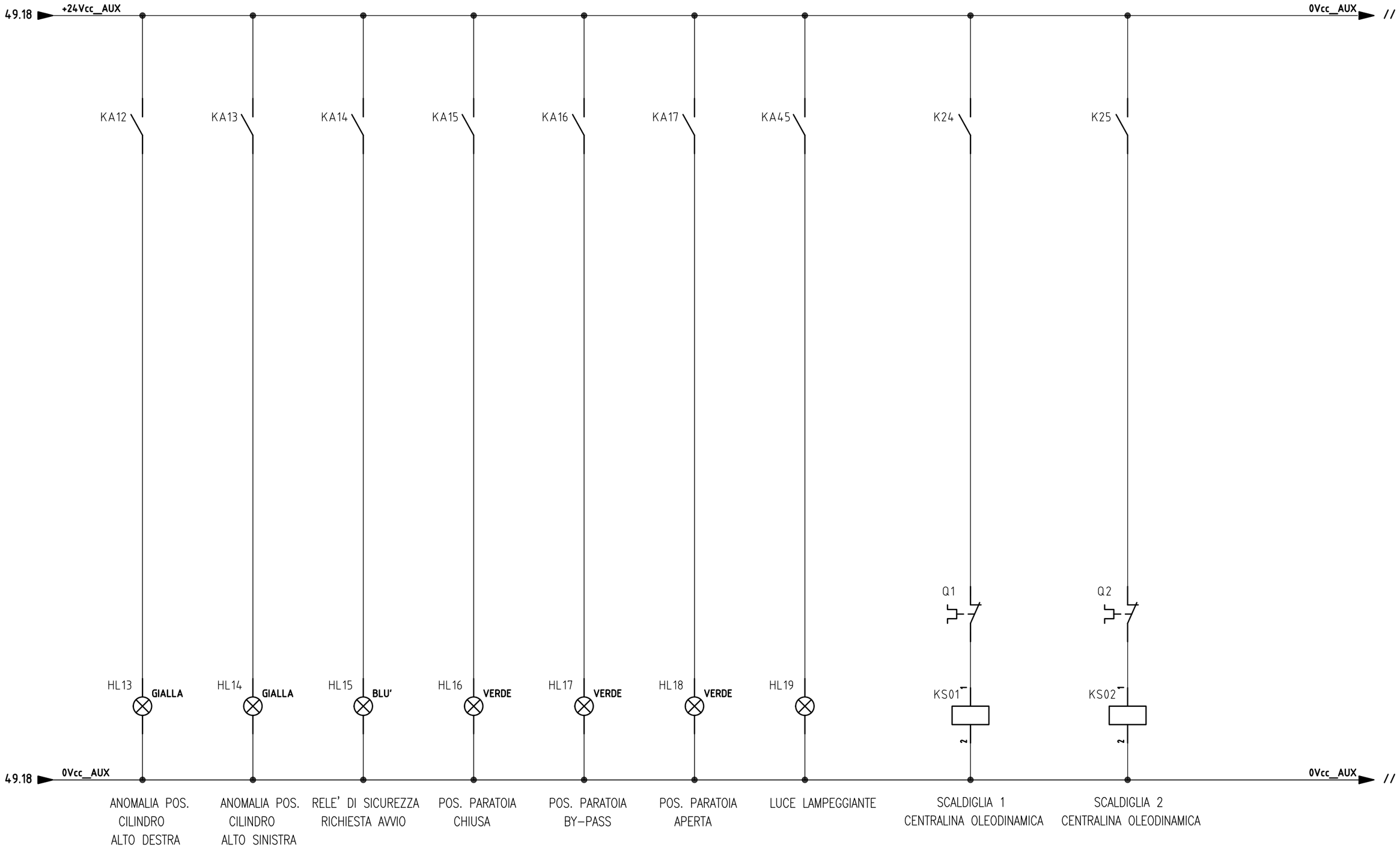

DATA *DATE*		COMM. N° *ORDER N°*	
DATA REV. *DATE REV.*		CONTROLL. DA *CHECKED*	
ARCHIVIO *ARCHIVE*		DISEGN. DA *DRAWING*	

CLIENTE *CLIENT*

DESCRIZIONE *DESCRIPTION* QUADRO AUTOMAZIONE PORTA DI VALLE SUPERIORE

SCHEMA FUNZIONALE SEGNALAZIONI

DISEGNO N° *DRAWING N°* TE1250

PAGINA *PAGE* 50

SEGUE *NEXT* 51

ELENCO COMPONENTI

SIGLA	DESCRIZIONE	MODELLO	COSTRUTTORE	Q.TA'
	QUADRO 3 MODULI L=800 H=2100 P=600			1
	1 PORTA TRASPERENTE, 2 PORTE CIECHE, ZOCCOLO H100			
QS89G	SEZIONATORE QUADRIPOLARE 160A CON MANIGLIA BLOCCO PORTA ELUDIBILE			1
	CONTATO AUX 1sc			1
QU3SC	PORTAFUSIBILI TRIPOLARE SEZIONABILE CON FUSIBILI 2A			1
	E CONTATTO DI SEGNALAZIONE 1NA			1
HL35D	SEGNALATORE DI PRESENZA TENSIONE			1
QU33C	PORTAFUSIBILE TRIPOLARE SEZIONABILE CON FUSIBILI 4A			1
SV33E	COMMUTATORE VOLTMETRICO			1
PV33F	VOLTMETRO 500V f.s.			1
SPD	SCARICATORE			1
TA 36A,B,C	TA SBARRA PASSANTE 300/5A-3VA			3
SA38C	COMMUTATORE AMPEROMETRICO			1
PA39C	AMPEROMETRO 300A f.s.			1
QF46B	INTERRUTTORE BIPOLARE AUTOMATICO 10A CARATT. C			1
HL46D	SEGNALATORE QUADRO APERTO IN TENSIONE CON FINECORSA			1
S46E	FINECORSA 1 CONTATTO NC			1
Q1-Q2	INTERRUTTORE TRIPOLARE AUTOMATICO 10A CARATT. C			2
QU1-QU2	PORTAFUSIBILI TRIPOLARE SEZION. CON FUSIBILI ULTRARAPIDI 160A			2
KC1-KC2	CONTATTORE TRIPOLARE Ith 100A BOBINA 24VDC CON DIODO DI BLOCCO CONTATTI AUX 3NA			2
KB1-KB3	CONTATTORE TRIPOLARE Ith 45A BOBINA 24VDC CON DIODO DI BLOCCO CONTATTI AUX 2SC			2
FR1-FR2	RELE TERMICO 36-52A CONTATTI AUX 1NA+1NC			1
SS1-SS2	AVVIATORI GRADUALI (SOFT START) 22kW 44A			1
Q3	INTERRUTTORE MAGNETOTERMICO 16A CONTATTI AUX 1NA+1NC			1
KC3	CONTATTORE TRIPOLARE Ith26A CONTATTI AUX 2NA+2NC			1
Q10H	INTERRUTTORE AUTOMATICO BIPOLARE 10A			1
S1-S4	FINECORSA CONTATTO NC			3
HL1-2-3	PORTALAMPADA CON TUBO NEON 8W 220V			1
S2	TERMOSTATO -10 +80 °C CON CONTATTO NC PER RISCALDATORE			3
RA1-2-3	RESISTENZA ANTICONDENSA 60W 220V			

ELENCO COMPONENTI

SIGLA	DESCRIZIONE	MODELLO	COSTRUTTORE	Q.TA'
XS1	PRESA SCHUKO 2x16A UNIFICATA			1
EV1-2-3	TORRINI DI VENTILAZIONE 220V			3
S3	TERMOSTATO -10 +80 °C CON CONTATTO NO PER VENTILATORI			1
Q4	INTERRUTTORE BIPOLARE MAGNETOTERMICO 10A			1
Q5-Q6	INTERRUTTORE BIPOLARE MAGNETOTERMICO 6A			2
30/80-L1	RELE DI MINIMA TENSIONE BOBINA 220V CONTATTI 3SC			1
Q6...Q9	INTERRUTTORE BIPOLARE MAGNETOTERMICO 16A			4
Q10-11-12	INTERRUTTORE BIPOLARE MAGNETOTERMICO 6A			3
Q13-Q14	INTERRUTTORE BIPOLARE MAGNETOTERMICO 40A			2
G1-2-3-4	ALIMENTATORI MONOFASE SWITCHING IN-220 OUT-24Vdc 20A			4
VD1.2.3.4	DIODI 24V 30A			4
VD5..12	DIODI 24V 4A			8
30/80-L2	RELE' DI MINIMA TENSIONE BOBINA 24Vdc CONTATTI 3SC			1
KE10	RELE' DI SICUREZZA ELETTROMECCANICO			1
QF10-11	INTERRUTTORE UNIPOLARE AUTOMATICO 2A			2
KS1	CONTATTORE TRIPOLARE Ith 26A BOBINA 24Vcc CON DIODO DI BLOCCO			1
SB1-2,SE1	PULSANTE 1 CONTATTO NA			3
KLD-KM	CONTATTORE TRIPOLARE Ith 26ABOBINA 45A Vcc CON DIODO DI BLOCCO CONTATTI AUX 2NA			2
KA1..KA48	RELE' BOBINA 24Vcc CON DIODO DI BLOCCO 2 CONTATTI NA PORTATA 10A			50
KB2..KB4	ZOCCOLO PER C.S. ATTACCHI A VITE			50
SSS	SELETTORE A CHIAVE 2 VIE 3 POSIZIONI FISSE			1
SB3-4	PULSANTE CONTATTO 1NA			2
KS-KD	CONTATTORE TETRAPOLARE Ith 26A BOBINA 24Vcc CON DIODO DI BLOCCO 4 CONTATTI NA			2
FI1.2.3	PORTAFUSIBILI UNIPOLARI SEZIONABILI CON FUSIBILE 8x31 2A			9
FO1.2.3				
FE.FAO.FAI				
FUESX	PORTAFUSIBILI UNIPOLARI SEZIONABILI CON FUSIBILE 8x31 1A			2
FUEDX				
FI..-FO...	PORTAFUSIBILI UNIPOLARI SEZIONABILI CON FUSIBILE 5x20 2A			24
FV1...14	PORTAFUSIBILI UNIPOLARI SEZIONABILI CON FUSIBILE 8.5x31 4A			14

DATA / DATE		COMM. N° / ORDER N°	
DATA REV. / DATE REV.		CONTROLL. DA / CHECKED	
ARCHIVIO / ARCHIVE		DISEGN. DA / DRAWING	

CLIENTE / CLIENT

DESCRIZIONE / DESCRIPTION QUADRO AUTOMAZIONE PORTA DI VALLE SUPERIORE

ELENCO COMPONENTI

DISEGNO N° / DRAWING N° TE1251

ELENCO COMPONENTI

SIGLA	DESCRIZIONE	Q.TA'
	ALIMENTATORE AC120/230V, DC 24V, 5A	2
DI1-2-3	SCHEDA INGRESSI DIGITALI 32 DI DC 24V, CON SEPARAZIONE DI POTENZIALE	3
DO1-2-3	SCHEDA USCITE DIGITALI 16 DO DC 24V 0.5A, CON SEPARAZIONE DI POTENZIALE	3
AI1	SCHEDA INGRESSI ANALOGICI 8AI DC 24V 13bit, 66ms, CON SEPARAZIONE DI POTENZIALE	1
AO1	SCHEDA USCITE ANALOGICHE 4AA DC 24V 12bit, CON SEPARAZIONE DI POTENZIALE	1
	MODULO DI COMUNICAZIONE PER COLLEGAMENTO RIDONDANTE	2
	MODULO DI BUS IM/IM	1
	MODULO DI BUS PER 2 MODULI LARGH. 40mm PER FUNZIONE INS/DIS	4
	GUIDA PROFILATA LUNGH. 483mm	2
	CONNETTORE FRONTALE PER UNITA' CON CONTATTI A VITE 20 POLI	1
	CONNETTORE FRONTALE PER UNITA' CON CONTATTI A VITE 40 POLI	6
	FastConnect Stecker RS485 USCITA CAVO 90°	6
	CONVERTITORI SEGNALE DA FIBRA OTTICA A RS 485 E 2 INTERFACCE	2
	LWL IN VETRO (4 PRESE BFOC) PER DISTANZA FINO A 2850m CON	
	CONTATTO DI SEGNAL. E USCITA DI MISURA	
	SCHEDA CON 3 INGRESSI PER ENCODER SSI 24 BIT, RISOLUZIONE 4096 imp/g x 4096 giri	2
	VISUALIZZATORE CON DISPLAY 6 CIFRE ALT. 14mm ALIM.12/24Vcc 2 VALORI LIMITE VARIABILI	4
	USCITA RELE' MEMORIA NV 10 ANNI IP54	
	MORSETTI PASSANTI 70mmq	4
	MORSETTI PASSANTI 16mmq	6
	MORSETTI PASSANTI 4mmq	400

ELENCO COMPONENTI

SIGLA	DESCRIZIONE	MODELLO	COSTRUTTORE	Q.TA'

DATA *DATE*		COMM. N° *ORDER N°*	
DATA REV. *DATE REV.*		CONTROLL. DA *CHECKED*	
ARCHIVIO *ARCHIVE*		DISEGN. DA *DRAWING*	

CLIENTE *CLIENT*

DESCRIZIONE *DESCRIPTION* QUADRO AUTOMAZIONE PORTA DI VALLE SUPERIORE

DISTINTA COMPONENTI

DISEGNO N° *DRAWING N°* TE1252

PAGINA *PAGE* 52

SEGUE *NEXT* /