SEZIONE B-B
SCALA 1:5

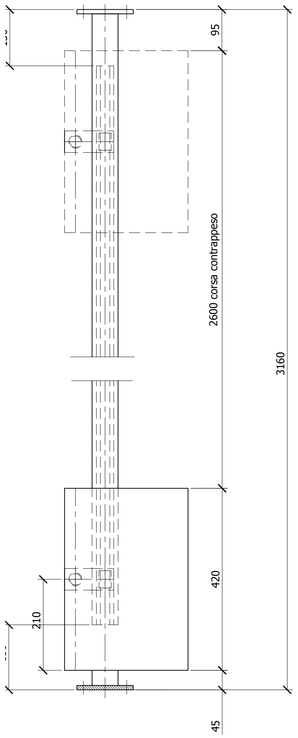

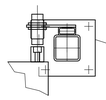

DETTAGLIO G

SEZIONE H-H
SCALA 1:3

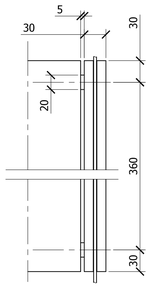

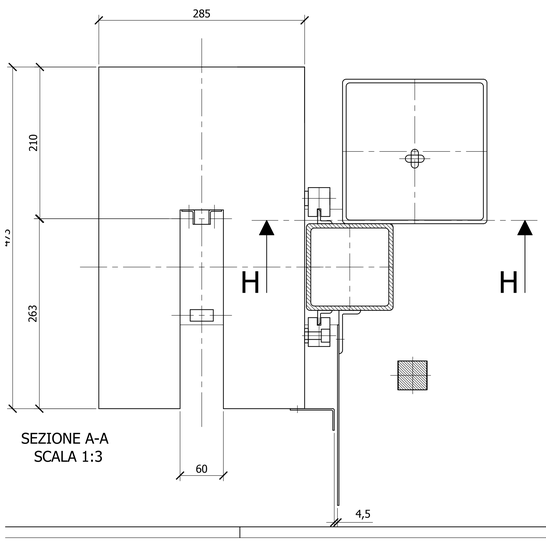

SEZIONE A-A
SCALA 1:3

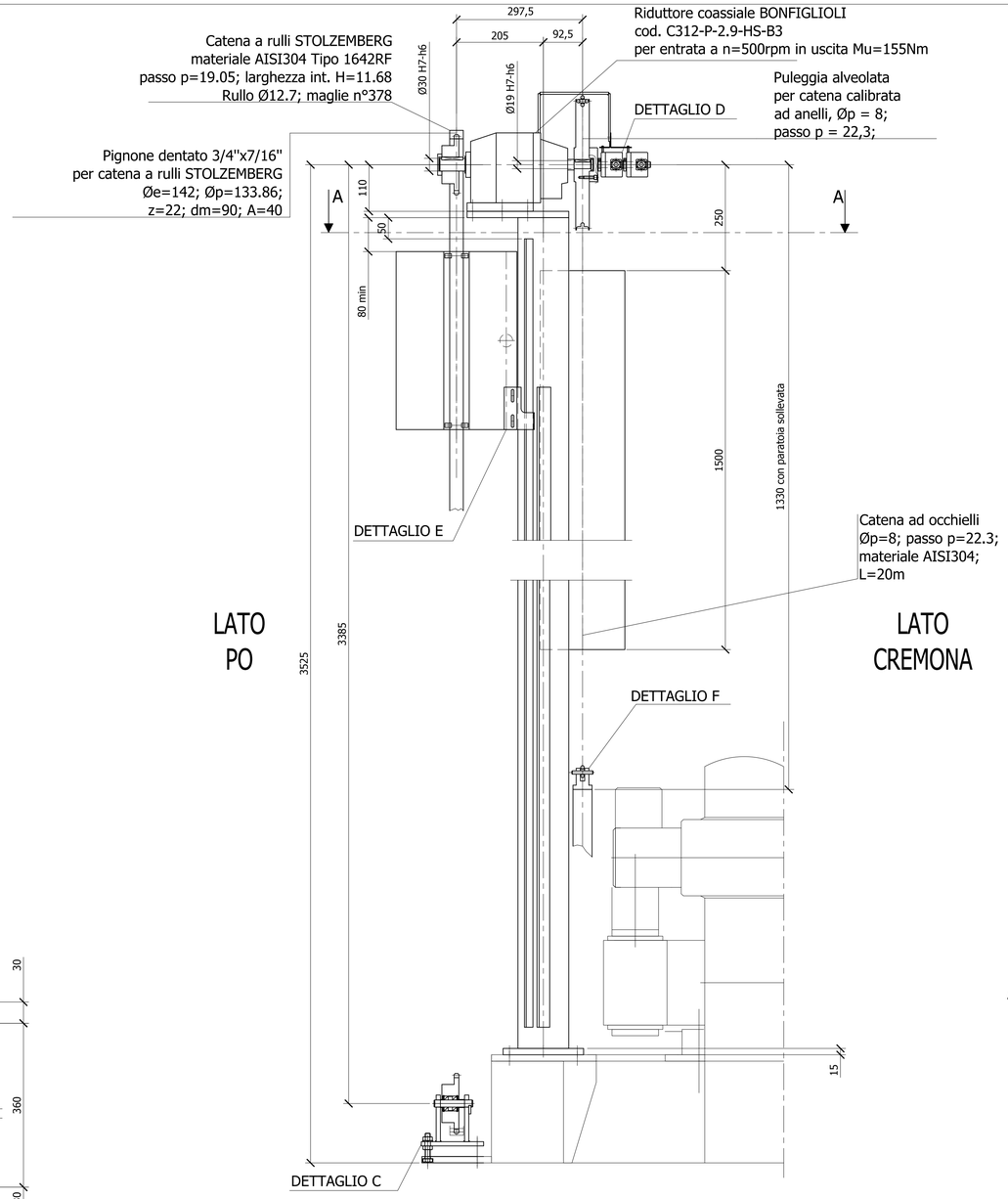

LATO TORRE

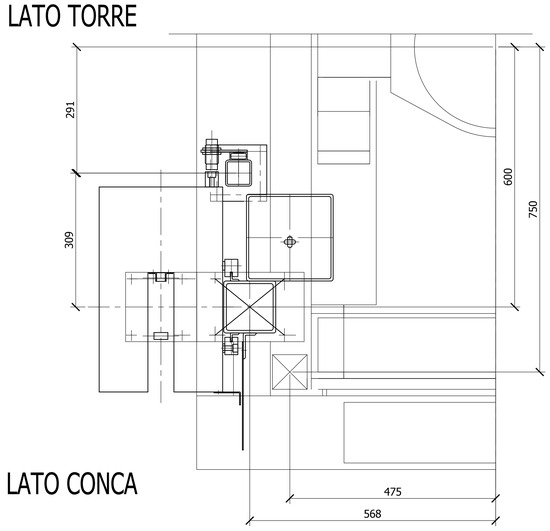

LATO CONCA

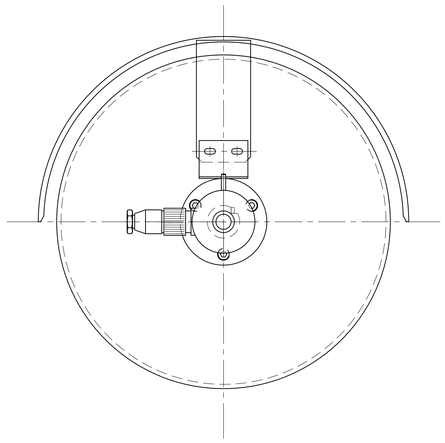

DETTAGLIO D
SCALA 1:2

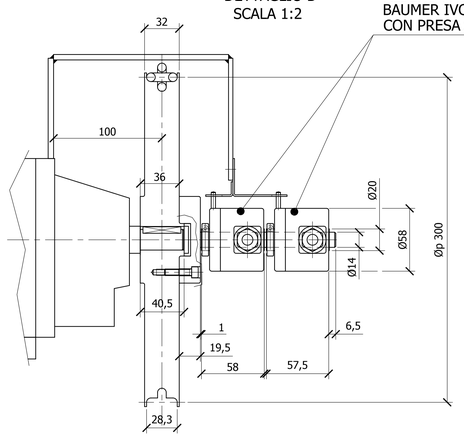

ENCODER ASSOLUTO
ALBERO PASSANTE Ø14
BAUMER IVO TIPO G0M2H
CON PRESA SSI

DETTAGLIO E
SCALA 1:2

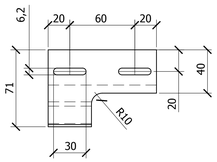

DETTAGLIO C
SCALA 1:2

Pignone dentato 3/4"x7/16"
per catena a rulli STOLZEMBERG
Øe=142; Øp=133.86;
z=22; dm=90; A=40; Tipo 1642RF
passo p=19.05

SKF 6003-2RS1 (n°2)

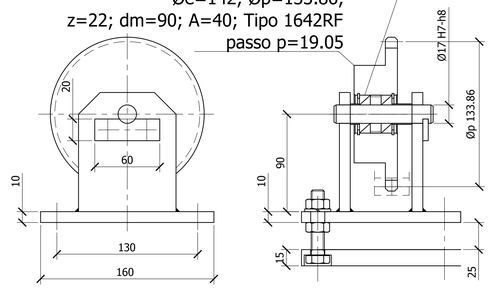

DETTAGLIO F
SCALA 1:2

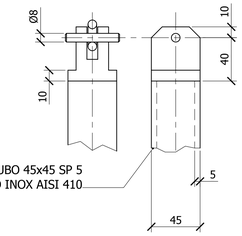

TUBO 45x45 SP 5
ACCIAIO INOX AISI 410

PER I DETTAGLI DI QUOTATURA E I COMPONENTI
COMMERCIALI VEDERE IL DISEGNO 314001TM3300-1EE

PER I COMPONENTI COMMERCIALI NON PRESENTI IN
314001TM3300-1EE VEDERE QUESTO DISEGNO

DOVE NON INDICATO, IL MATERIALE E' S235JR

TRATTAMENTI SUPERFICIALI:
PER LE STRUTTURE SALDATE: VERNICIATURA
PER LE MINUTERIE: TROPICALIZZAZIONE

DETTAGLIO G
SCALA 1:1

Piastrina puntata
elettricamente

Sensore induttivo
SIEMENS 3RG46 14-3WS00
Per il numero e la posizione
dei sensori vedere
disegno 314002TM0402-1EE

"MAPOR CALDARAT"
profilo a C; cod. C9;
mat. acc.galv.

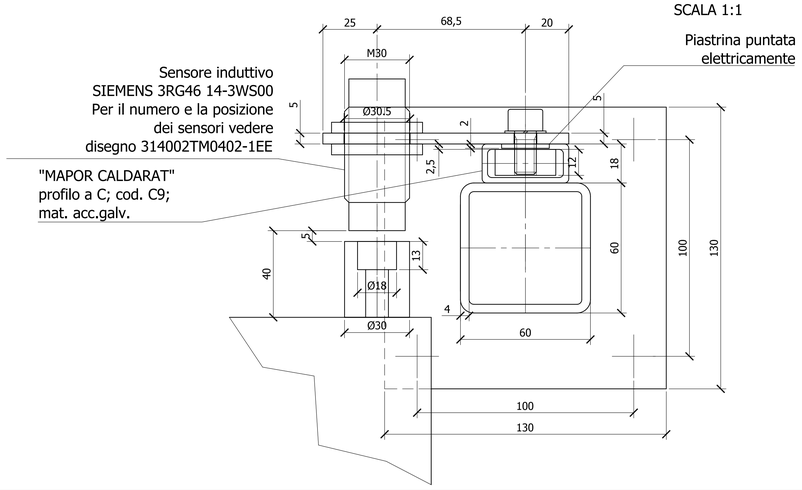

AIPo
Agenzia Interregionale per il fiume Po

AGENZIA INTERREGIONALE PER IL FIUME PO
Area navigazione, idrovie e porti

Progettazione esecutiva e coordinamento per la sicurezza in fase di progettazione
per la sostituzione del meccanismo a fune di chiusura delle porte di valle
della conca di navigazione di Cremona con nuovo meccanismo oleodinamico

PROGETTO ESECUTIVO

PORTA DI VALLE ELEMENTO INFERIORE:
SISTEMA DI INDICAZIONE DELLA POSIZIONE DELLA PARATOIA

TM3500

SCALA	CODICE	DATA	REV.
1:5			

COMMITTENTE:

AIPo
AGENZIA INTERREGIONALE PER IL FIUME PO
Area navigazione, idrovie e porti
Argine Cisa, 11
42022 Boretto (RE)
R.U.P. Ing. Ettore Alberani

PROGETTAZIONE:

Firmato digitalmente da:Giannarturo Comola
Data:03/10/2019 10:27:07

ORDINE DEGLI INGEGNERI DELLA PROVINCIA DI MODENA
Ing. Giannarturo COMOLA n° 1210