SEZIONE B-B
SCALA 1:5

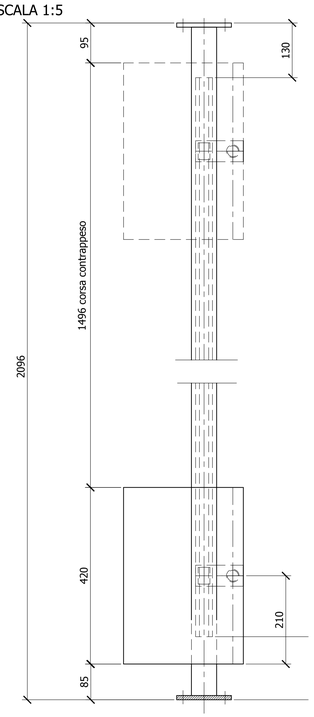

DETTAGLIO G

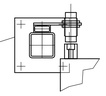

SEZIONE H-H
SCALA 1:3

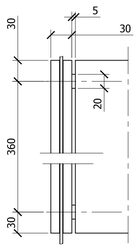

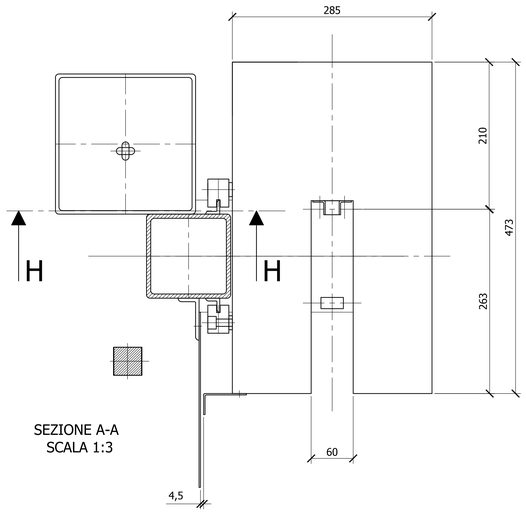

SEZIONE A-A
SCALA 1:3

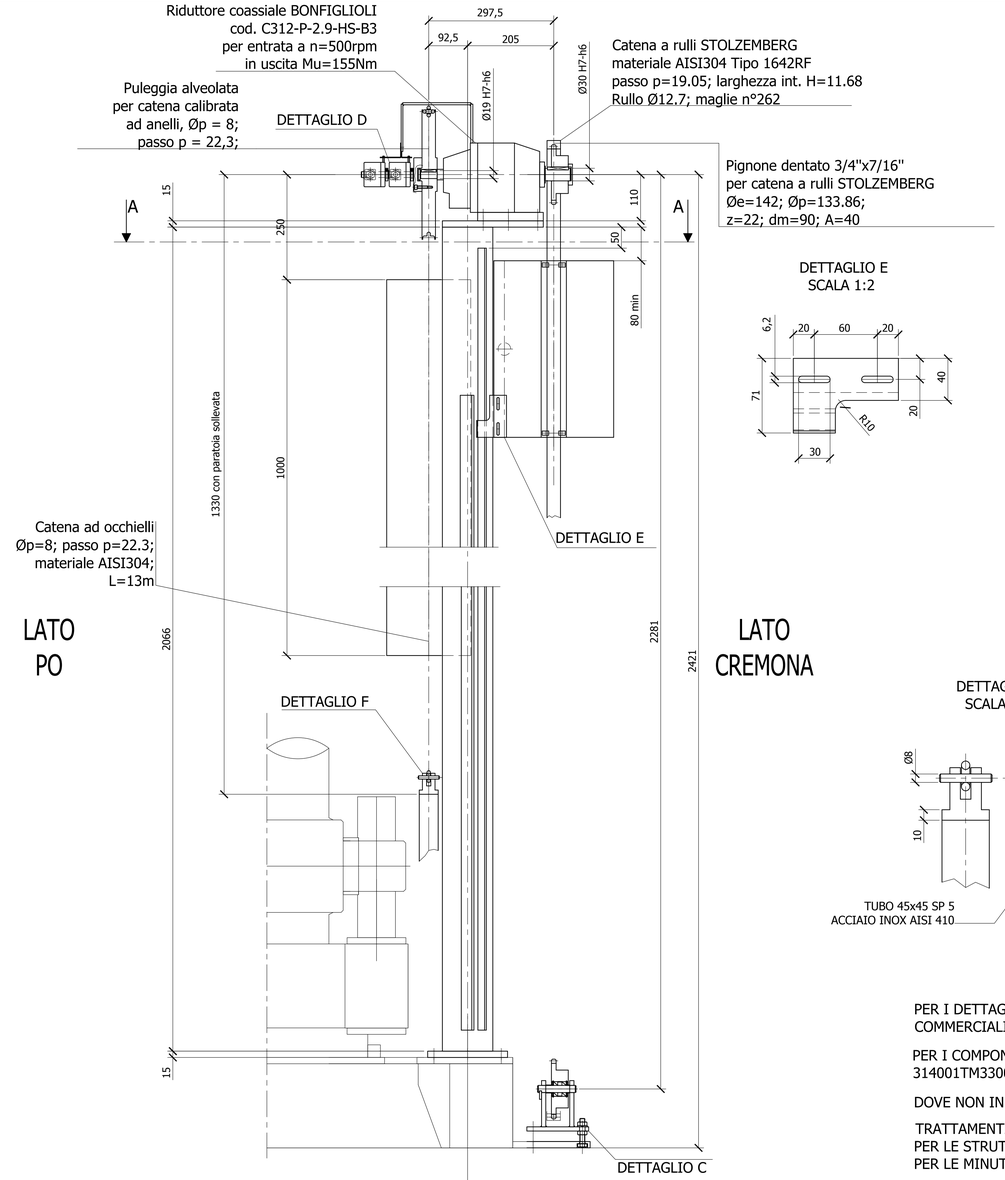

DETTAGLIO E
SCALA 1:2

DETTAGLIO D
SCALA 1:2

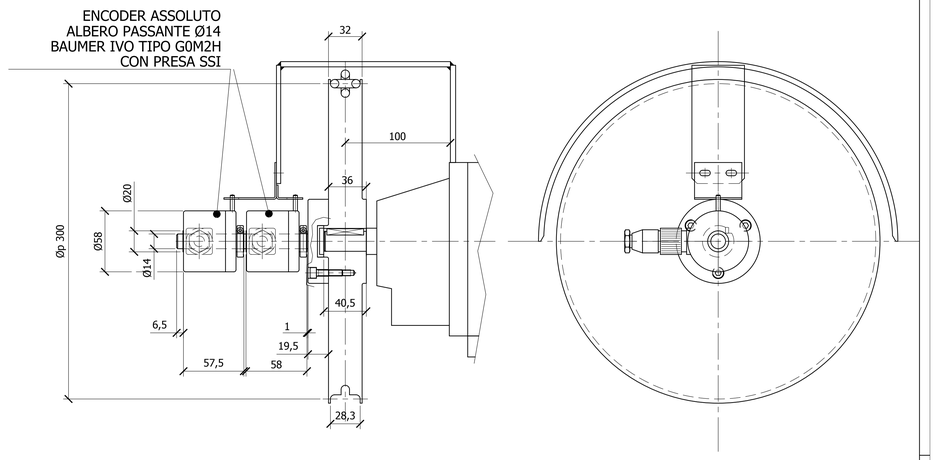

DETTAGLIO C
SCALA 1:2

DETTAGLIO F
SCALA 1:2

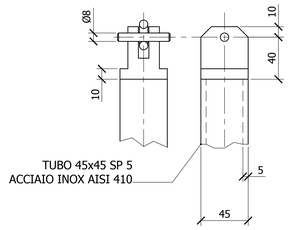

Pignone dentato 3/4"x7/16"
per catena a rulli STOLZEMBERG
Øe=142; Øp=133.86;
z=22; dm=90; A=40; Tipo 1642RF
passo p=19.05

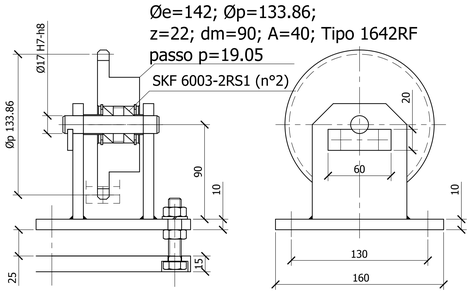

PER I DETTAGLI DI QUOTATURA E I COMPONENTI
COMMERCIALI VEDERE IL DISEGNO 314001TM3300-1EE

PER I COMPONENTI COMMERCIALI NON PRESENTI IN
314001TM3300-1EE VEDERE QUESTO DISEGNO

DOVE NON INDICATO, IL MATERIALE E' S235JR

TRATTAMENTI SUPERFICIALI:
PER LE STRUTTURE SALDATE: VERNICIATURA
PER LE MINUTERIE: TROPICALIZZAZIONE

DETTAGLIO G
SCALA 1:1

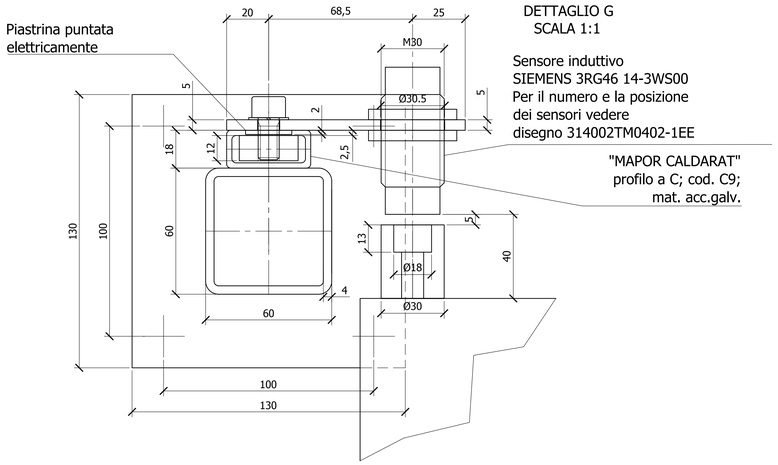

AGENZIA INTERREGIONALE PER IL FIUME PO
Area navigazione, idrovie e porti

Progettazione esecutiva e coordinamento per la sicurezza in fase di progettazione
per la sostituzione del meccanismo a fune di chiusura delle porte di valle
della conca di navigazione di Cremona con nuovo meccanismo oleodinamico

PROGETTO ESECUTIVO

PORTA DI VALLE ELEMENTO SUPERIORE:
SISTEMA DI INDICAZIONE DELLA POSIZIONE DELLA PARATOIA

TM3400

SCALA	CODICE	DATA	REV.
1:5			

COMMITTENTE:
AGENZIA INTERREGIONALE PER IL FIUME PO
Area navigazione, idrovie e porti
Argine Ciss, 11
42022 Boretto (RE)
R.U.P. Ing. Ettore Alberani

PROGETTAZIONE:
Firmato digitalmente da:Giannarturo Comola
Data:02/10/2019 10:26:14
Ing. GIANNARTURO COMOLA n° 1272