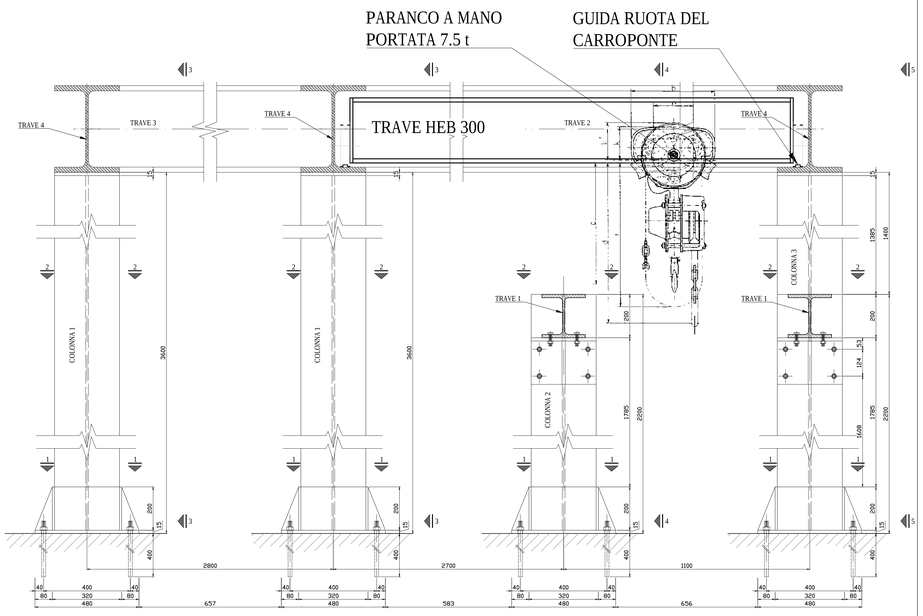

SEZIONE 3-3

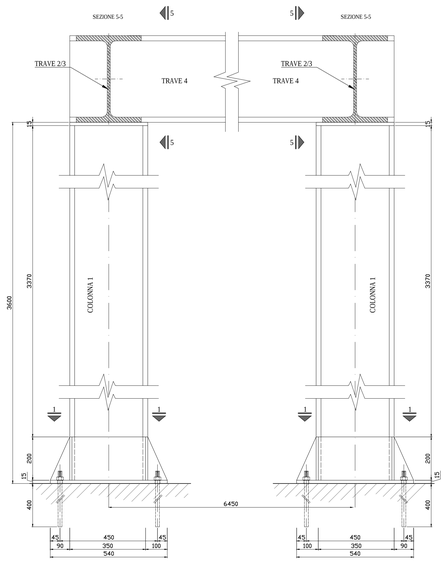

SEZIONE 4-4

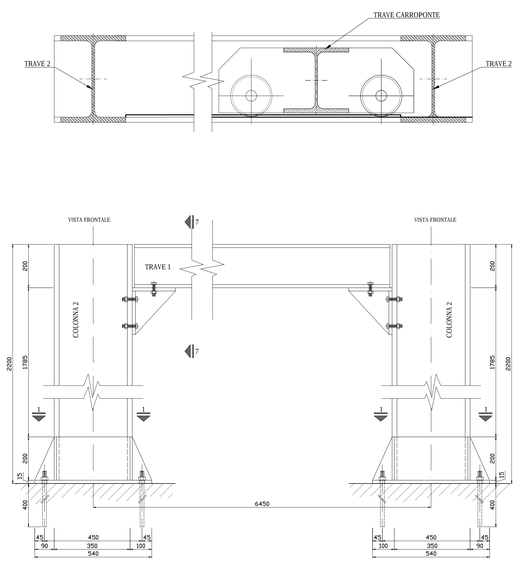

SEZIONE 5-5

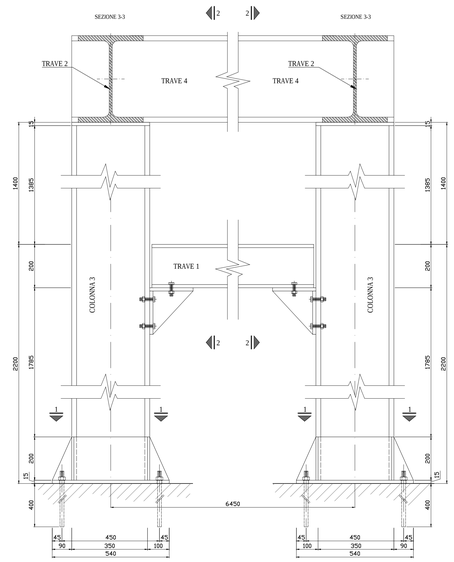

COLONNA 1 - HEB 360
Scala 1:10

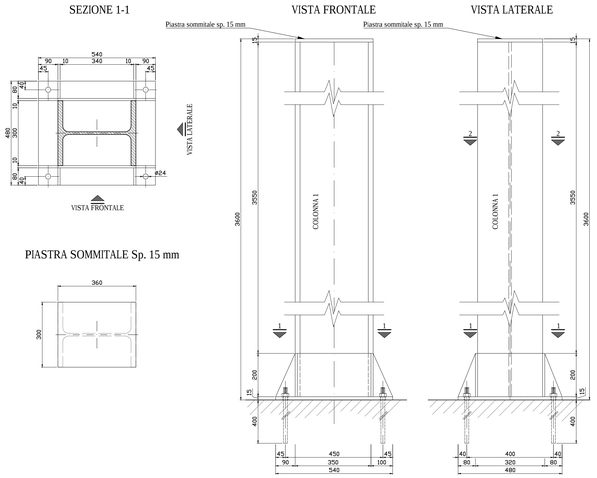

COLONNA 2 - HEB 360
Scala 1:10

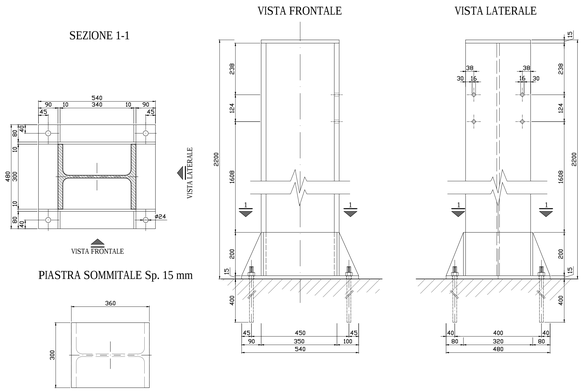

COLONNA 3 - HEB 360
Scala 1:10

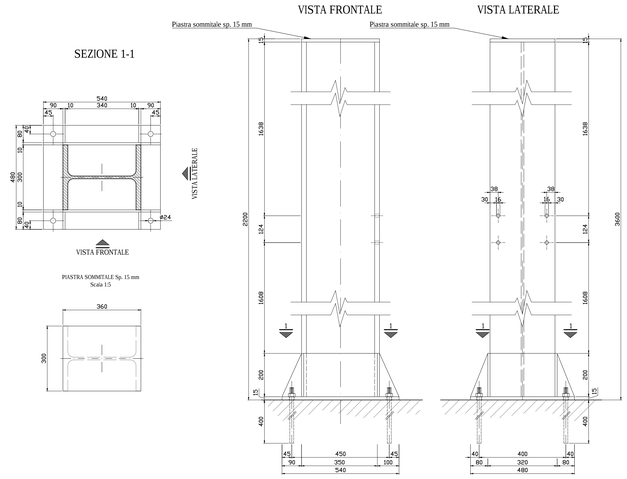

APPOGGIO TRAVE 1
Scala 1:5

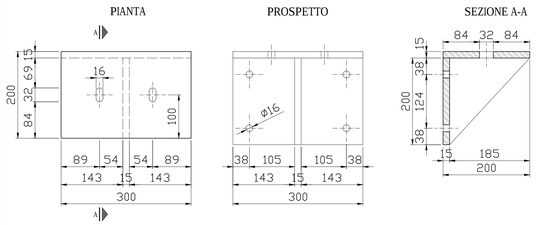

LE ALTEZZE DEI PILASTRI INDICATE NELLA PRESENTE TAVOLA SONO STATE DEFINITE ASSUMENDO COME PIANO DI RIFERIMENTO LA QUOTA DEL PAVIMENTO ATTUALE. IN REALTA' OGNI PILASTRO AVRA' UN'ALTEZZA DIVERSA IN QUANTO I LORO PIANI DI IMPOSTA SARANNO DIFFERENTI. IN ALLEGATO AL COMPUTO METRICO SARA' ALLEGATO UNO SCHEMA ESPLICATIVO DI TALI ASPETTI. SI PRECISA CHE L'ENTITA' DI TALI VARIAZIONI SARA' DA POCHI CENTIMETRI (PER I PILASTRI DI SOSTEGNO DELLA PARATOIA) AI 30-35 cm DEI PILASTRI A LATO DELLA PISTA CICLABILE PERTANTO IL VALORE MEDIO DI TALI A INCREMENTI SARA' ALL'INCIRCA DI UNA VENTINA DI CENTIMETRI..

TRAVE 1 - HEA 200
Scala 1:10

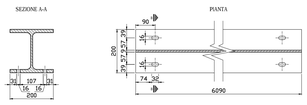

TRAVE 2 - HEB 400
Scala 1:10

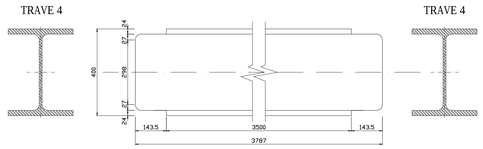

TRAVE 3 -HEB 400
Scala 1:10

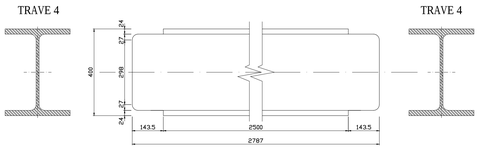

TRAVE 4 - HEB 400
Scala 1:10

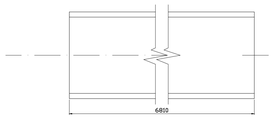

Fiume Mincio
Opere idrauliche di II categoria
MN-E-394-M
CUP: B64H15000070002
CIG:

AIPo
Agenzia Interregionale per il fiume Po

Regione Lombardia

Lotto B

ELABORATO
PARATOIE
LOTTO B - DETTAGLI COSTRUTTIVI DELLA CARPENTERIA E DELLA STRUTTURA DI PROTEZIONE DELLA PARATOIA P3

UBICAZIONE OPERE
Comune di Mantova
Località Ponte dei Mulini

DATA: Agosto 2018
AGG. -
SCALA: Varie

COMMITTENTE
AIPO - Ufficio operativo di Mantova
Vicolo Canove, 26 - 46100 Mantova
tel. + 39 0376320461
fax. + 39 0376320464
e-mail:ufficio-mn@agenziapo.it

Raggruppamento temporaneo d'imprese
POLARIS - STUDIO ASSOCIATO
HYDRODATA S.p.a.
ENGEO S.r.l.
SAP S.r.l.

Legale rappresentante della Capogruppo R.T.I.

Responsabile unico del procedimento
Ing. Ivano Galvani

Il Coordinatore alla Progettazione
Ing. Marcello Morett

Assistente
Dott. Paolo Michelini

Lavori di ripristino funzionale del manufatto a sostegno del Lago Superiore denominato "Vasarone", a seguito degli eventi sismici del 20 e 29 maggio 2012

6.a.17