ARMATURA DIAFRAMMA PRIMARIO L=26.00m

SEZIONE TRASVERSALE
SCALA 1:100

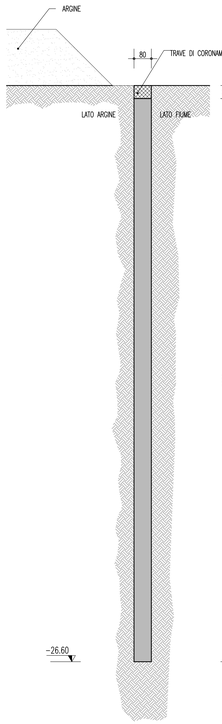

VISTA FRONTALE
SCALA 1:100

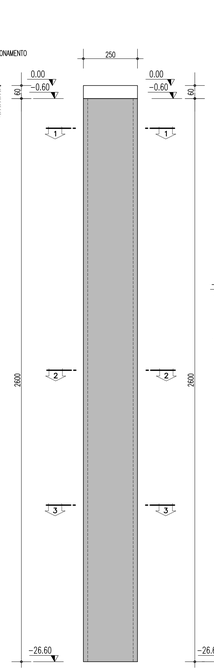

SCHEMA ARMATURA VERTICALE
SCALA 1:100

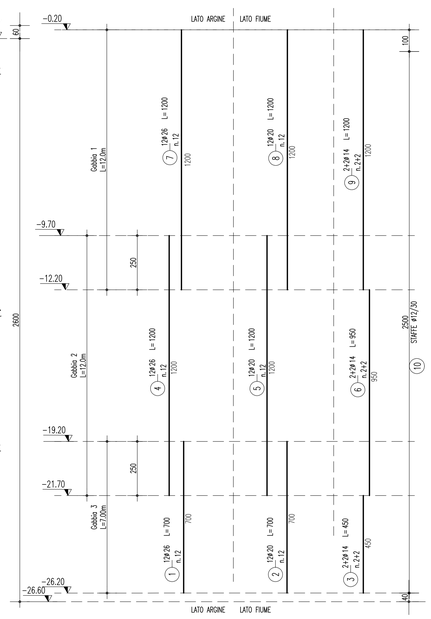

GABBIA "1" L=12.00m
SCALA 1:50

VISTA FRONTALE
SCALA 1:50
LATO FIUME

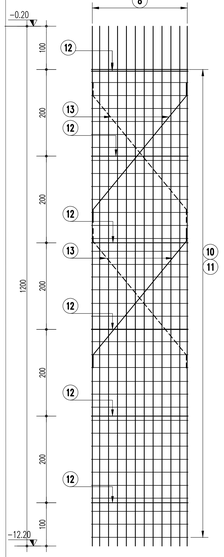

VISTA FRONTALE
SCALA 1:50
LATO ARGINE

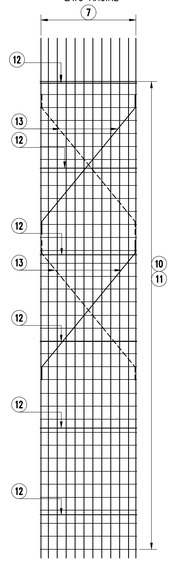

VISTA LATERALE
SCALA 1:50

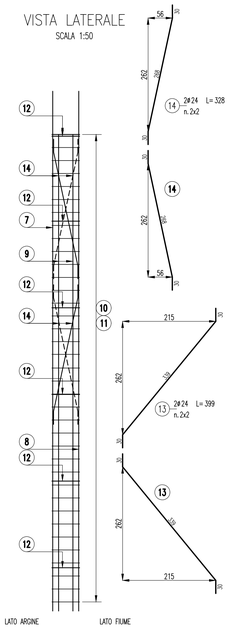

GABBIA "2" L=12.00m
SCALA 1:50

VISTA FRONTALE
SCALA 1:50
LATO FIUME

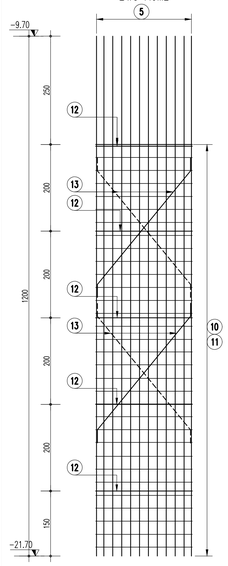

VISTA FRONTALE
SCALA 1:50
LATO ARGINE

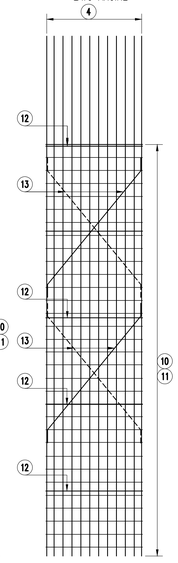

VISTA LATERALE
SCALA 1:50

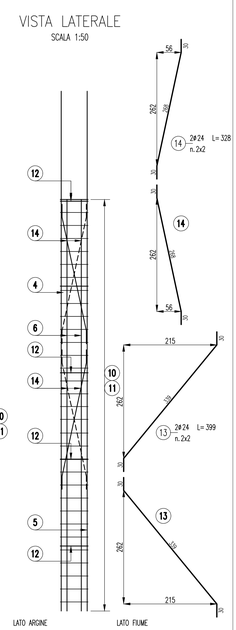

GABBIA "3" L=7.00m
SCALA 1:50

VISTA FRONTALE
SCALA 1:50
LATO FIUME

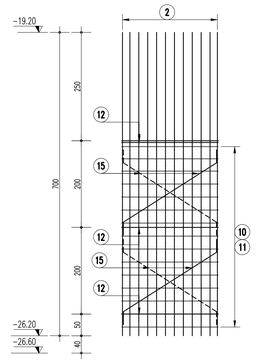

VISTA FRONTALE
SCALA 1:50
LATO ARGINE

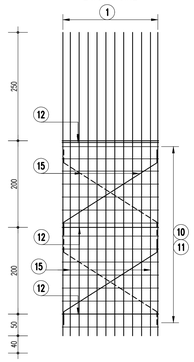

VISTA LATERALE
SCALA 1:50

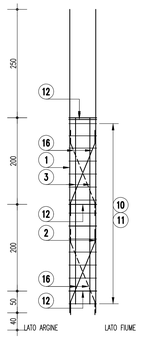

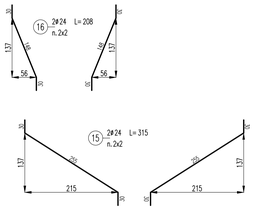

LEGENDA MISURE

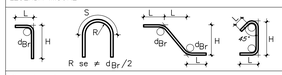

Diametro piegature d_{Br} :

ø Barra ≤16	d_{Br}= 4ø
ø Barra >16	d_{Br}= 7ø

CARATTERISTICHE DEI MATERIALI

CALCESTRUZZO MAGRO:
- Classe di resistenza: C12/15
- Classe di esposizione ambientale: XC0
- Cemento (UNI-EN-197-1) CEM II

CALCESTRUZZO PARATIE SP. 80CM E TRAVI DI CORONAMENTO:
- Classe di resistenza: C25/30
- Classe di esposizione ambientale: XC2
- Classe di consistenza: S4
- Classe di contenuto cloruri: Cl 0.20
- Cemento (UNI-EN-197-1) CEM III, CEM IV

ACCIAIO PER C.A.:
- B450C

ELEMENTO	COPRIFERRO A FILO ESTERNO STAFFE (Cnom = Cmin + ΔCdev)	ømax INERTI
DIAFRAMMI DEFINITIVI	7 + 1 = 8 cm	20 mm
TRAVI DI CORONAMENTO	4 + 1 = 5 cm	25 mm

NOTA:
CALCESTRUZZO A PRESTAZIONE GARANTITA CONFORME ALLE NORME UNI 11104:2004 (UNI EN 206-1)

NOTE

- DOVRA' ESSERE GARANTITA UN'ALTEZZA DI GETTO MIN. 20cm SUPERIORE ALLA QUOTA DEL PIANO DI SOMMITA' PANNELLI INDICATA SUI DISEGNI; LA MAGGIORE ALTEZZA SARA' SCAPITOZZATA E LA SUPERFICE DEL DIAFRAMMA SARA' PULITA E RAVVIVATA.
- PER IL TRACCIAMENTO DEI DIAFRAMMI SI VEDA L'ELABORATO SPECIFICO DI PROGETTO.
- PRIMA DELLA PRODUZIONE DELLE GABBIE DI ARMATURA DEI PANNELLI, L'APPALTATORE HA L'OBBLIGO DI VERIFICARE LA POSSIBILITA' DI MOVIMENTARE E SOVRAPPORRE CORRETTAMENTE LE GABBIE STESSE E DI INSERIRE IDONEO TUBO GETTO AL LORO INTERNO, TENENDO IN CONSIDERAZIONE LE NOTE DI DETTAGLIO RIPORTATE NEGLI APPOSITI PARTICOLARI COSTRUTTIVI.
- L'ARMATURA DI CONFEZIONAMENTO/IRRIGIDIMENTO E SOLLEVAMENTO DELLE GABBIE DOVRA' ESSERE VERIFICATA/MODIFICATA DALL'APPALTATORE IN FUNZIONE DELLE PROPRIE ESIGENZE SPECIFICHE DI MOVIMENTAZIONE ED ASSEMBLAGGIO

SEZIONE 1-1
SCALA 1:50
GABBIA "1"

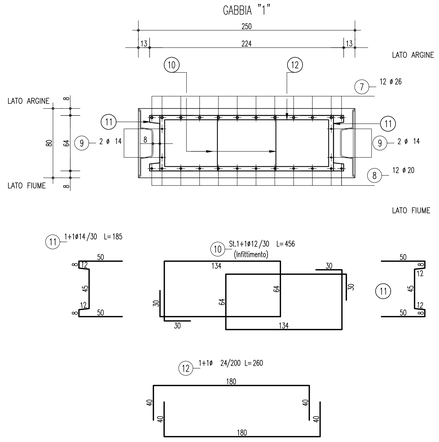

SEZIONE 2-2
SCALA 1:50
GABBIA "2"

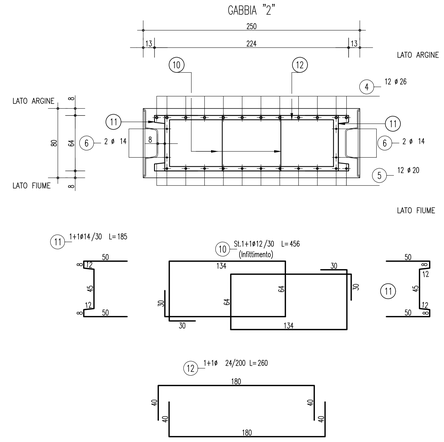

SEZIONE 3-3
SCALA 1:50
GABBIA "3"

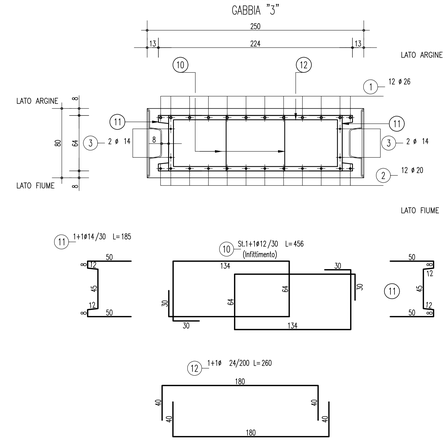

DETTAGLIO DISTANZIATORE COPRIFERRO

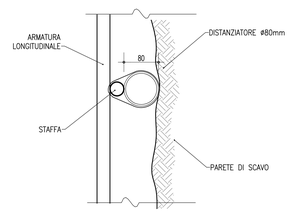

AIPo Agenzia Interregionale per il fiume Po

Finanziato dall'Unione europea NextGenerationEU

(M2C4-I3.3) PROGETTAZIONE A LIVELLO ESECUTIVO DELLE OPERE DI PROTEZIONE ARGINALE PER IL MANTENIMENTO DELL'ASSETTO AMBIENTALE E IDRAULICO-MORFOLOGICO (SCHEDA 16 LINEA PT) NELL'AMBITO DELL'INVESTIMENTO PNRR M2C4 - I3.3 RINATURAZIONE DELL'AREA DEL PO, FINANZIATO DALL'UNIONE EUROPEA NEXTGENERATIONEU

CUP: B41G21000010006

PROGETTO ESECUTIVO

SCHEDA N° 16 CAORSO (PC) - PROGETTO DIAFRAMMATURE

CODICE ELABORATO **PE.0.1.6.PRG.GE.P.Z.0.0.1.A**

TITOLO DELL'ELABORATO **Armature diaframma primario**

SCALA	COMMESSA	WBS			CODICE			REVISIONE
		Fase	Scheda	Opera	Argomento	Tipo elab.	Progressivo	Rev.
VARIE	M2C4 I3.3	PE	016	PRG	GE	PZ	001	A

PROGETTAZIONE
Raggruppamento temporaneo di professionisti

Mandataria: STUDIO ING. ANDREA PETTINAROLI

Mandanti: ingena (Ing. Andrea Marzi); STUDIO TECNICO ING. PUCCINELLI; geade S.C.R.L.

STAZIONE APPALTANTE

Agenzia Interregionale per il Fiume Po
Strada G. Garibaldi n.75
43121 Parma (PR)

Responsabile Unico del Procedimento
Ing. Mirella Vergnani

Responsabile dell'Integrazione delle Prestazioni Specialistiche
Ing. Andrea Marzi
Ing. Andrea Pettinaroli

Responsabile dell'elaborato
Ing. Andrea Pettinaroli

Rev.	Data	Descrizione	Redatto	Verificato	Approvato
A	12/03/2025	Prima Emissione	DZ	PC	AP