STATO DI PROGETTO
PLANIMETRIA GENERALE

SCALA 1:100

PIANTA – STATO DI PROGETTO

SCALA 1:100

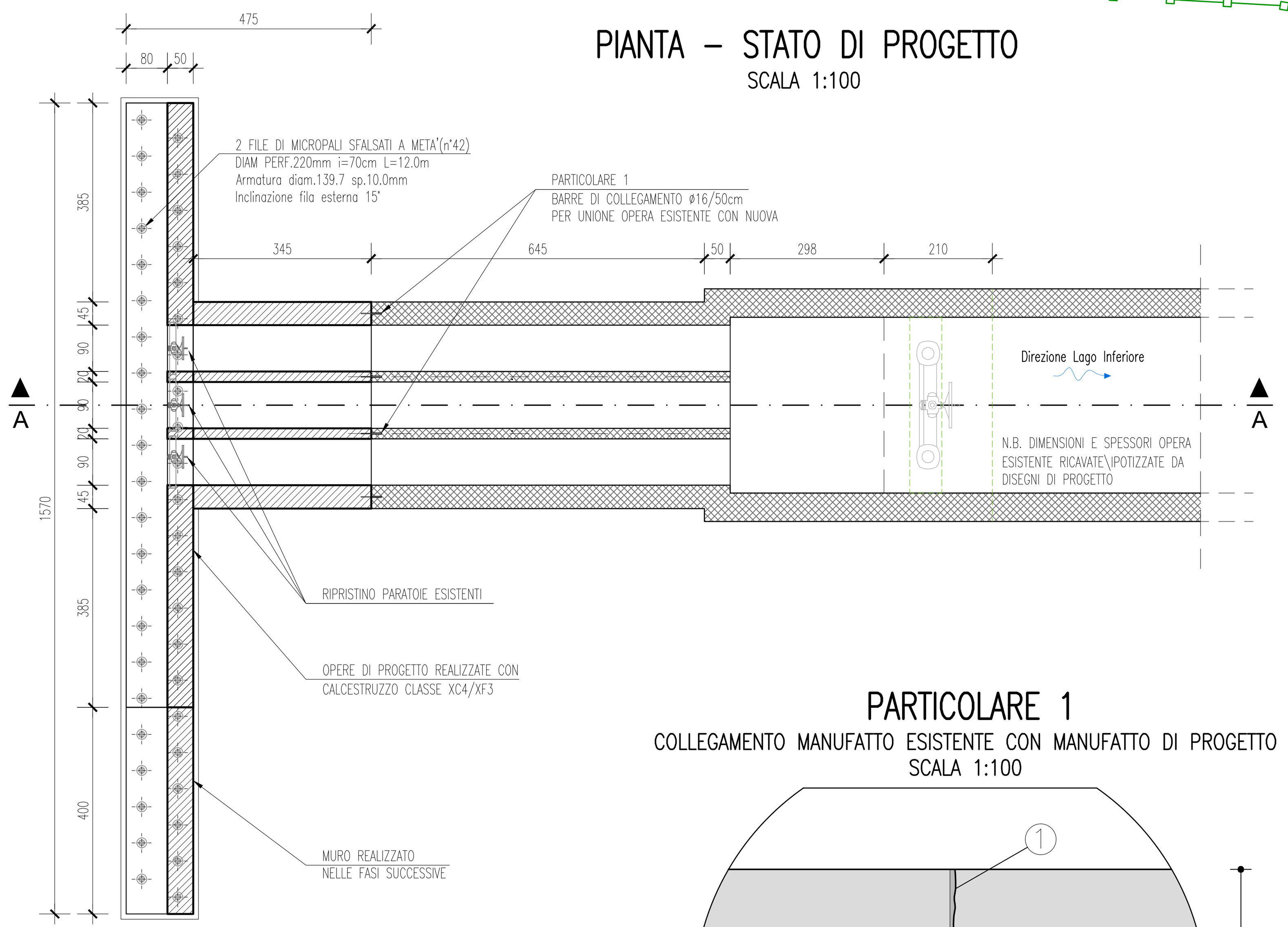

PARTICOLARE 1

COLLEGAMENTO MANUFATTO ESISTENTE CON MANUFATTO DI PROGETTO

SCALA 1:100

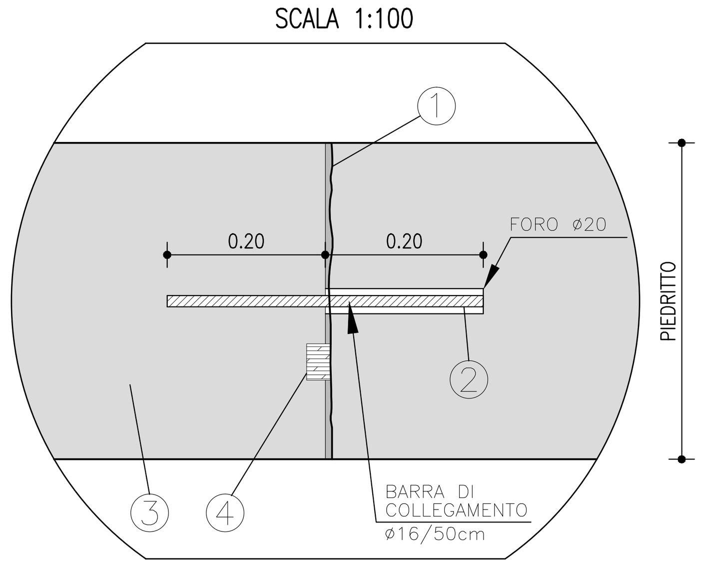

1. _Scarifica superfice di contatto opera esistente con formazione di risalti da 5/10mm,rimozione delle impurità con acqua in pressione
2. _Inserimento di barre Ø 16 passo 50cm mediante ancorante chimico
3. _Getto della struttura d'ampliamento prevedendo un'asola verso l'interno sul cassero
4. _Cordone bentonitico idroespansivo

SEZIONE A–A – STATO DI PROGETTO

SCALA 1:100

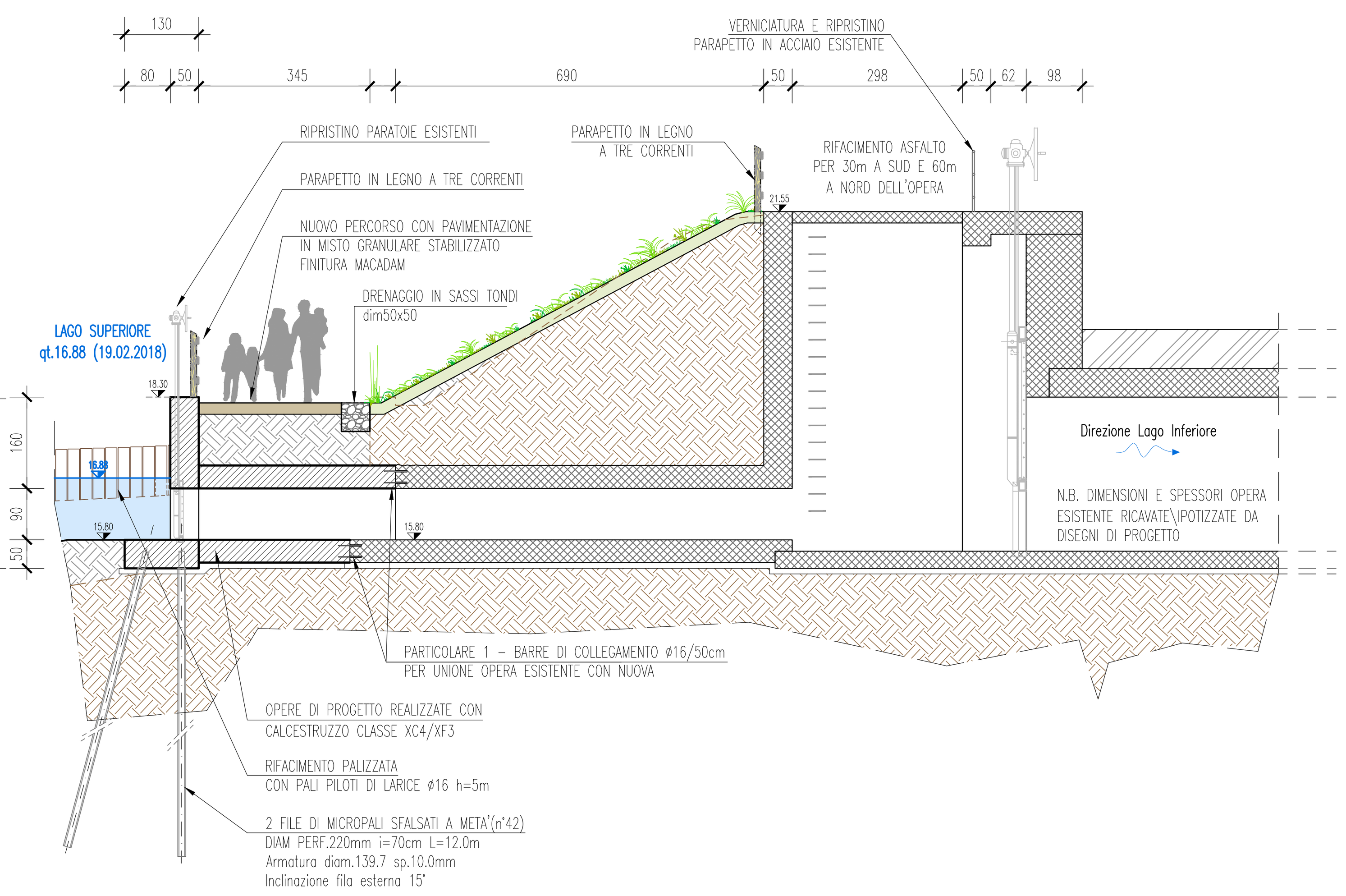

SEZIONE LONGITUDINALE – STATO DI PROGETTO

SCALA 1:200

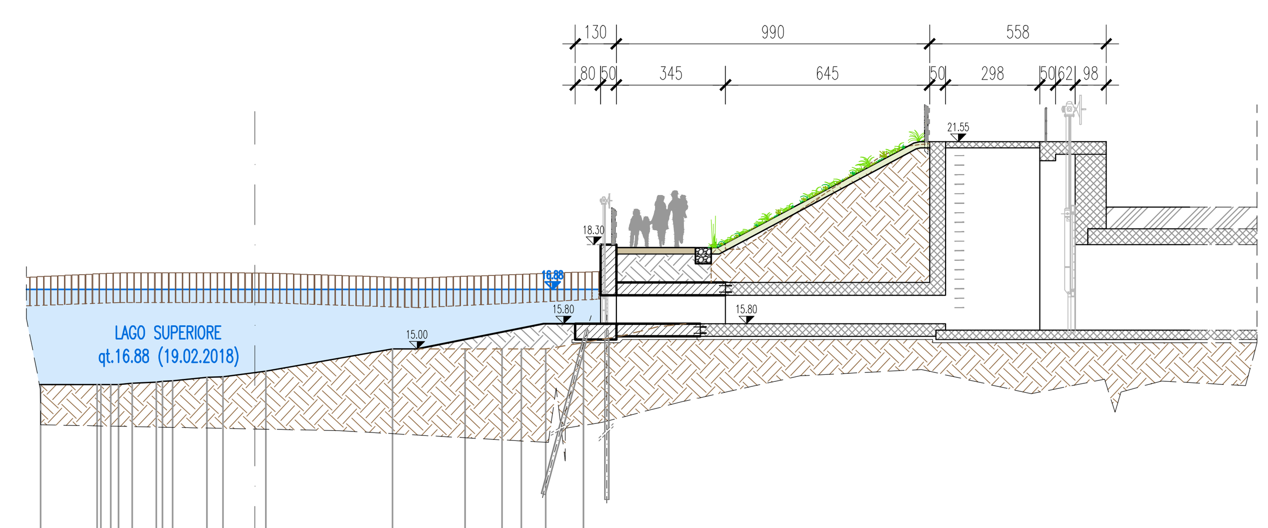

9.00 200 200

PICCHETTO TERRENO	11 12 13 14 15 16 17 18 19 20 21 22 23 24 25 26 27 28
PROGRESSIVE TERRENO	-6.77 -4.99 -4.87 -4.53 -4.31 -3.88 -3.12 -2.92 -2.60 -1.52 -1.01 0.35 4.35 6.65 7.81 8.43 9.19 10.38
PARZIALI TERRENO	1.78 0.12 0.34 0.22 0.43 0.76 0.20 0.32 1.08 0.51 1.36 4.00 2.30 1.17 0.61 0.77 1.19
QUOTE TERRENO	13.88 13.88 13.88 13.88 13.88 13.92 13.95 13.98 14.00 14.11 14.13 14.30 15.00 15.00 15.00 15.00 15.00 15.20

Agg.	Disegnato	Controllato	Approvato	Descrizione Revisione	Data	Rev.
Emis.	DDR	TRN	FRR	EMISSIONE PER APPROVAZIONE	DICEMBRE 2018	0
1						
2						
3						
4						

Data prima emissione: DICEMBRE 2018
Scala disegno: VARIE
Formato: A1
File disegno:1090_E04-5-6-8_ChiavicaProgetto.dwg 1
File configurazione penne: IC.ctb

ORDINE DEGLI INGEGNERI DELLA PROV. DI TRENTO
dott. ing. RAFFAELE FERRARI
ISCRIZIONE ALBO N° 1114

Ingegneri Consulenti
via Kufstein, 1 38121 Trento | via Frua,22 20146 Milano
tel. 0461 39.03.40 | tel. 02 48.51.88.62
info@ingegnericonsulenti.com - ic@pec.ingegnericonsulenti.com
IL SISTEMA DI GESTIONE QUALITÀ DI IC SRL È CERTIFICATO DA KIWA CERMET ITALIA SPA SECONDO ISO 9001:2015

committente:
AIPO Agenzia Interregionale per il fiume Po

PROVINCIA DI MANTOVA
MN-E-409-M - LAVORI DI RIFACIMENTO DELLA CHIAVICA
DEL RIO NEL COMUNE DI MANTOVA
INTERVENTO DI MANUTENZIONE STRAORDINARIA PER IL RIPRISTINO FUNZIONALE DELLA CHIAVICA

PROGETTO ESECUTIVO

STATO DI PROGETTO
PLANIMETRIA E SEZIONI

commessa: 1090
fase progettuale: E
revisione: 0
tavola: 05