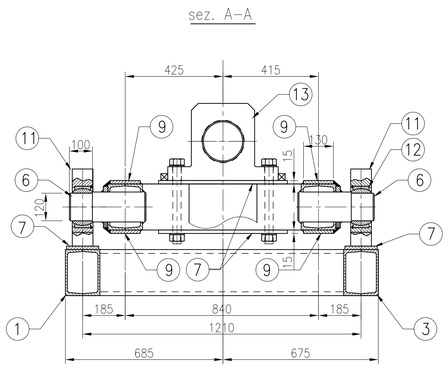

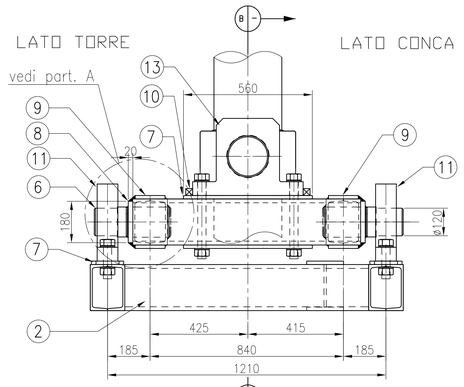

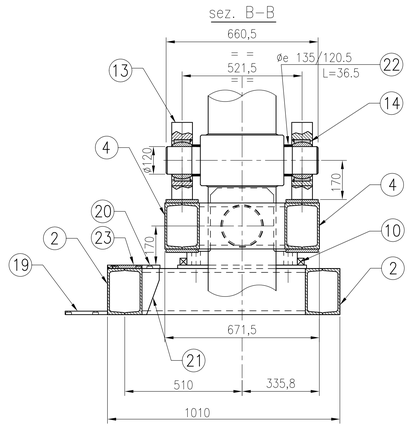

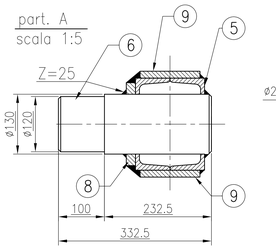

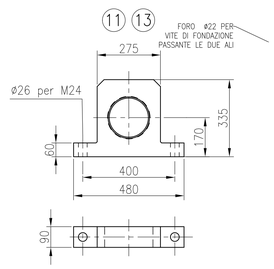

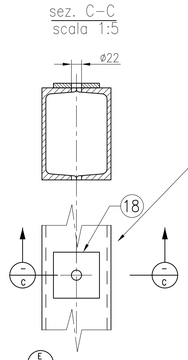

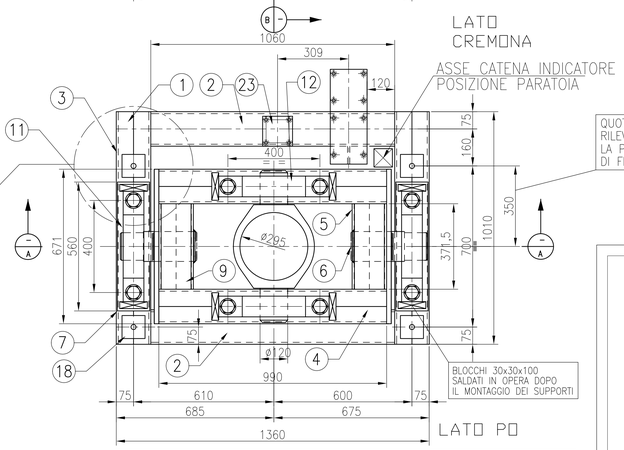

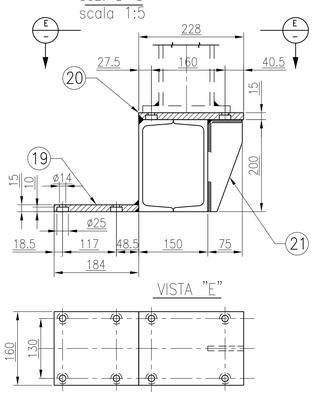

MATERIALI E PRESCRIZIONI (MATERIALS AND PRESCRIPTIONS)

ACCIAIO (STEEL) (salvo dove diversamente specificato)

Acciaio per carpenteria S235 JR–EN10025–95 (ex Fe 360 B–UNI 7070)
Acciaio per carpenteria S275 JR–EN10025–95 (ex Fe 430 B–UNI 7070)
Acciaio per carpenteria S355 JR–EN10025–95 (ex Fe 510 B–UNI 7070)

TRATTAMENTO ☐ GREZZO (CRUDO) ☐ SEMIGREZZO (PRIMATO) ☐ ZINCATO (GALVANIZZATO) CEI 7/6–88 e/o EN 1461
DECALO:
:

MARCA DA (MARK FROM) *** A (TO) ***
POSIZIONI DA (POSITION FROM) *** A (TO) ***

ESEMPIO DI MARCATURA (EXAMPLE OF MARKING) *** cod. struttura structural code *** marca del pezzo part mark *** cod. lavoro job code

UNIONI BULLONATE (BOLTED JOINTS) (salvo dove diversamente specificato)

Acciaio zincato – classe 8.8 – UNI EN 24014
Rondelle acciaio zincato – UNI 6592 DIN 125–A
Rondelle a cuneo acciaio zincato – UNI 6598 DIN 434
Dado acciaio zincato normale – classe 8 (65) – UNI EN 24032

LISTA BULLONI (BOLT LIST)

N. POS.	VITE (SCREW) DxL	VITE (SCREW) IMPIEGHI (APPLICATION)	VITE (SCREW) CLASSE (CLASS)	VITE (SCREW) D fyn	VITE (SCREW) COPPIA DI SERRAGGIO (APPL. TORQUE)	DADO (NUT) IMPIEGHI (APPLICATION)	DADO (NUT) CLASSE (CLASS)	DADO (NUT) Q.xV	ROSETTA (WASHER) IMPIEGHI (APPLICATION)	ROSETTA (WASHER) Q.xV	TOTALE BULLONI (TOTAL BOLT)
⟨ ⟩	-										-
⟨ ⟩	-										-
⟨ ⟩	-										-
⟨ ⟩	-										-
⟨ ⟩	-										-
⟨ ⟩	-										-
⟨ ⟩	-										-
⟨ ⟩	-										-

UNIONI SALDATE (WELDED JOINTS) (salvo dove diversamente specificato)

Giunti a cordone d'angolo – CNR UNI 10011–88

Sezione di gola con "a" pari almeno 0.7 dello spessore minimo da unire

s1>=s2
z=0.5xs2

Cordoni di saldatura estesi a tutto il perimetro a contatto, su entrambi i lembi.

Dove specificato, preparare i lembi secondo UNI 11001.

Saldature eseguite con elettrodi rivestiti secondo UNI 5132.
Saldature eseguite da operai con idonea qualifica secondo norme UNI 4634 e UNI 4633.

s1>=s2
z=s2
a=0.7xs2

COSTRUIRE N°2 TELAI
1 COME DISEGNATO
1 SPECULARE

VERIFICARE IN OPERA
LA POSIZIONE E LE MISURE
DEGLI ANCORAGGI DEI TELAI

TOLLERANZE GENERALI
–CARPENTERIA: UNI–EN 22768/2–mK
–PERNI,SUPERFICI DI ACCOPPIAMENTO: UNI–EN 22768/2–fH

TRATTAMENTO SUPERFICIALE
–VERNICIATURA SECONDO SPECIFICA: 314002TE.1–1EE

peso telaio 850Kg~

POS.	DENOMINAZIONE	QUANTITA'	MATERIALE	NOTE
23	PIATTO 130x130x15	2	S275JR	
22	ANELLO DISTANZIALE Øe 135/120.5 L=36.5	2	S275JR	
21	PIATTO 75x10 L=200	1	S275JR	
20	PIATTO 160x15 L=228	1	S275JR	
19	PIATTO 160x15 L=184	1	S275JR	
18	PIATTO 100x10 L=100	4	S275JR	
17	DADO M 26	8	CL.8	
16	ROSETTA per M24	16	ACC.	
15	VITE M 24	8	8.8	
14	SNODO SFERICO GE 120 TX G3A 2RS	2	SKF	PESO 11Kg/cad.
13	SUPPORTO CILINDRO	2	S275JR	
12	SNODO SFERICO GE 120 TX G3A 2LS	2	SKF	PESO 11Kg/cad.
11	SUPPORTO TELAIO CILINDRO	2	S275JR	
10	QUADRO 30x30 L=90	8	S275JR	
9	PIATTO 130x15 L=370	4	S275JR	
8	PIATTO 180x20 L=671	2	S275JR	
7	PIATTO 140x15 L=560	6	S275JR	
6	TONDO ø130 L=335	2	S355JR	
5	UPN 200 L=371	4	S275JR	
4	UPN 200 L=990	4	S275JR	
3	UPN 200 L=1010	2	S275JR	
2	UPN 200 L=700	4	S275JR	
1	UPN 200 L=1010	2	S275JR	

AIPo Agenzia Interregionale per il fiume Po

AGENZIA INTERREGIONALE PER IL FIUME PO
Area navigazione, idrovie e porti

Progettazione esecutiva e coordinamento per la sicurezza in fase di progettazione per la sostituzione del meccanismo a fune di chiusura delle porte di valle della conca di navigazione di Cremona con nuovo meccanismo oleodinamico

PROGETTO ESECUTIVO

PARATOIA DI VALLE ELEMENTO SUPERIORE:
TELAIO DI SOSTEGNO DEL CILINDRO DX E SN

TM2500

SCALA	CODICE	DATA	REV.
1:10			

COMMITTENTE:
AIPo Agenzia Interregionale per il fiume Po
AGENZIA INTERREGIONALE PER IL FIUME PO
Area navigazione, idrovie e porti
Argine Cisa, 11
42022 Boretto (RE)
R.U.P. Ing. Ettore Alberani

PROGETTAZIONE:
Firmato digitalmente da:Giannarturo Comola
Data:31/10/2019 10:18:30
ORDINE DEGLI INGEGNERI DELLA PROVINCIA DI CREMONA
Ing. Giannarturo COMOLA n° 1210